RUDIFLEX

COMPONENTI OLEODINAMICI

HIDRAULIK KOMPONENTEN

HYDRAULIC COMPONENTS

COMPOSANTS HYDRAULIQUES

COMPONENTES HIDRÁULICOS

RUDIFLEX

NUOVO DAL 2015
NEU AB 2015
NEW FROM 2015

RUDIFLEX, CHE DA OLTRE 25 ANNI OPERA NEL SETTORE DELLA AUTOMAZIONE IDRAULICA,

è specializzata nella progettazione e costruzione di componentistica oleodinamica, di cilindri oleodinamici speciali, e nella produzione e distribuzione di cilindri standard e componenti adatti a soddisfare le tradizionali richieste del mercato.

Ogni cilindro è prodotto secondo il disegno del cliente oppure studiato e creato nel nostro studio tecnico insieme al cliente finale, in base alle sue necessità ed alle sue esigenze. Grazie al nostro sistema di progettazione tridimensionale parametrica, il cliente può testare prima della produzione ingombri e problemi sulla macchina.

Nella sede di Montichiari (BS) di 4.800 mq (grazie all'acquisizione di un nuovo fabbricato da maggio 2015 altri 3,610 mq coperti verranno destinati alla produzione) , Rudiflex soddisfa le richieste del mercato mondiale producendo oltre 85.000 pezzi all'anno.

Le tipologie di cilindri prodotti vanno da un alesaggio massimo di 400 mm, ad una lunghezza massima di 4000mm con pressioni massime di 350 Bar.

Mentre tutti i cilindri possono venire collaudati ad una pressione massima di 350bar, e punzonati per garantirne la tracciabilità, Il nostro impianto interno di verniciatura interna assicura ogni tipo di colorazione.

Per assicurare un servizio completo al cliente, Rudiflex è specializzata nella produzione e nell'assemblaggio di tubi idraulici in gomma ed inox, per un vasto range di forme e dimensioni, ed offre un servizio di riparazione e rigenerazione dei per cilindri idraulici di qualsiasi produttore.

Il sistema di monitoraggio della qualità prevede controlli in processo, un controllo finale ed individuale di ogni singolo pezzo meccanico, ed una verifica con collaudo di ogni gruppo finito.

Il nostro rigore è quello di chi lavora sempre a stretto contatto con il cliente e con esso condivide le esigenze di qualità ed affidabilità del prodotto.

Rudiflex è certificata UNI EN ISO 9001:2008, e la qualità del nostro prodotto è garantita anche dalla collaborazione con fornitori selezionati, dall'utilizzo dei migliori materiali sul mercato e lavorazioni ad altissima precisione.

I nostri tecnici sviluppano e producono insieme al cliente impianti idraulici completi di cilindri specifici e centrali idrauliche per le più diverse applicazioni.

Rudiflex è un partner di assoluta affidabilità, grazie a continui investimenti nel nostro parco macchine e nel know-how tecnico dei nostri forte di una solida esperienza e di una competenza collaudata, capace di adeguarsi su ogni richiesta ed offrendo sempre la soluzione tecnologicamente più avanzata, efficace ed efficiente.

RUDIFLEX, SEIT MEHR ALS 25 JAHREN IM BEREICH VON HYDRAULISCHE AUTOMATION TÄTIG,

ist in der Entwicklung und Herstellung von hydraulische Komponenten, Sonderzylinder Standard Zylinder und Ersatzteile spezialisiert.

Unsere Sonderzylinder können nach Kundenzeichnung herstellt sein oder können

Sie auch nach speziell auf Kundenbedürfnisse durch unser technisches Büro entwickelt sein. Dank unserer parametrische 3D-CAD Apparat, die Kunde können die 3-D Volumenmodelle direkt in die Konstruktionen übernehmen.

Mit insgesamt 4.800 mq in Montichiari (BS) (seit Mai 2015 werden wir auch eine neue Gebäude von 3.600mq für die Produktion benutzen), Rudiflex herstellt mehr als 85.000 Stücke per Jahr, um die Anfrage von weltliche Markt zu befriedigen.

Mit seine Fertigungs- und Prüfeinrichtungen Rudiflex kann zur Zeit Zylinder mit Kolbendurchmesser bis zu 400 mm, Stangendurchmesser bis 4000 mm Druckbereiche bis zu 600 bar realisieren.

Alle Zylinder Können bis 350 Bar Druck geprüft und für Rückverfolgbarkeit gestantzt sein, sowie unsere effiziente Lackierungsabteilung jedem Kund immer seine Lieblingsfarbe versichert.

Um den Kunden einen idealen Komplettservice zu sicherstellen, Rudiflex ist also Leader in der Herstellung und Montage von Hydraulikschläuche und hydraulische Stahlröhre, in meisten verschiedenen Größen, Formen und Abmessungen.

Natürlich bieten wir auch einen umfassenden Wiederaufbereitung und Reparaturservice für alle Zylinder, unabhängig vom Hersteller.

Bei Bedarf fertigen wir ein neues Zylinder nach Muster.

Unser Qualitätskontrollsystem umfasst Prüfung der Prozessabläufe, eine Endkontrolle und Einzelprüfung jedes mechanisches Teil und der kompletten Gruppe.

Unsere rigorose Vorgehensweise und die Konsequenz, mit Der wir im engen Kontakt mit dem Kunden arbeiten, dienen der Erfüllung hoher Qualitäts- und Produktstandards

Rudiflex ist nach UNI EN ISO 9001 zertifiziert.

Die Qualität unserer Produkte ist für viele historische Kunde bezeugt, und sie ist versichert durch unsere Mitarbeit mit Ausgewählte Lieferanten, die beste Stoffe und hochpräzise mechanische Fertigbearbeitungen mit Toleranzen im Hundertstelbereich.

Unsere Techniker entwickeln und herstellen mit der Kunden vollständige hydraulische Anlage, mit günstigere Hydraulikzylinder und Hydraulikaggregate, für alle kundenspezifische Applikationen und innovative Komplettlösungen in bester Qualität und mit kurzen Lieferzeiten.

Rudiflex ist durch seine langjährige Erfahrung und ausgewiesene Kompetenz ein absolut zuverlässiger Partner, mit einem Team kreativer Mitarbeiter ist Rudiflex in der Lage, sich an jeden Ihrer Wünsche und Vorschlage anzupassen, um die beste, modernste und wirkungsvollste (in der Not auch unkonventionelle) Lösungen zu bieten.

Pompa a mano 25cc semplice effetto con volantino di discesa completa di serbatoio

Hand pump 25 cc single acting with lowering tap, with tank • Pompe a main 25 cc simple effet avec volant de chute avec reservoir • Handpumpe 25 cc einfachwirkend mit ruckflusshahn, mit tank • Bomba mano simple efecto con ruleta de regulación y depósito

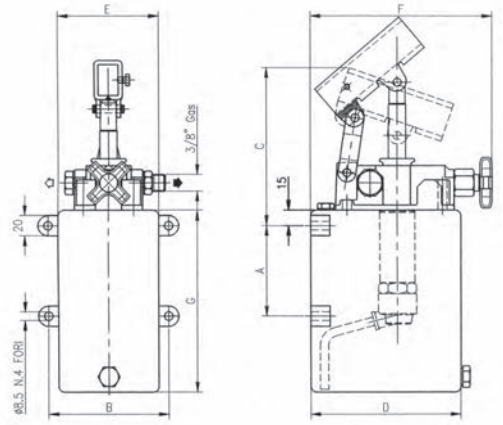

PM = Pompa con distributore 4 vie e serbatoio

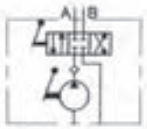

Pompa per azionare un cilindro a doppio effetto

Art.	Capacità serbatoio Capacity Lt.	Cilindrata Displacement Cm³	Dimensioni • Dimensions mm.						
			A	B	C	D	E	F	G
ME068010	1	25	90	120	178	150	150	186	120
ME068010	2	25	90	120	178	150	100	186	180
ME068010	3	25	90	120	178	150	100	186	247
ME068010	5	25	90	195	178	175	175	206	200
ME068010	7	25	90	195	178	175	175	206	269

ME073010	*Optional*	Leva • Hand lever • Hand

Pompa a mano 25cc doppio effetto con rubinetto di inversione completa di serbatoio

Hand pump 25 cc double acting with revolver tap, with tank • Pompe a main 25 cc double effet avec robinet d'inversion complete de reservoir • Hand pumpe 25 cc doppelwirkend mit umkehrhahn, mit tank • Bomba de mano 25 cc doble efecto con palanca de inversión y depósito

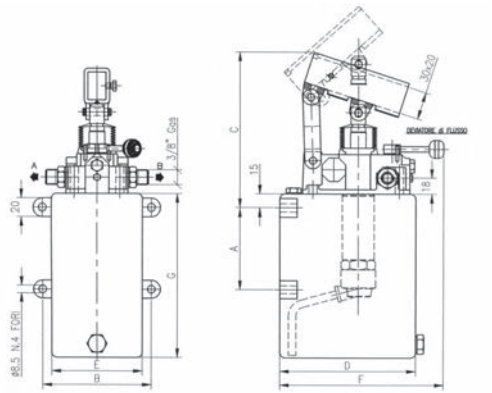

PM = Pompa con distributore 4 vie e serbatoio

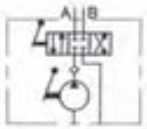

Pompa per azionare un cilindro a doppio effetto

Art.	Capacità serbatoio Capacity Lt.	Cilindrata Displacement Cm³	Dimensioni • Dimensions mm.						
			A	B	C	D	E	F	G
ME069010	1	25	90	120	178	150	150	186	120
ME069010	2	25	90	120	178	150	100	186	180
ME069010	3	25	90	120	178	150	100	186	247
ME069010	5	25	90	195	178	175	175	206	200
ME069010	7	25	90	195	178	175	175	206	269

ME073010	*Optional*	Leva • Hand lever • Hand

Pompa a mano - predisposta per serbatoio con rubinetto di scarico

Hand pump suitable for oil tank with lowering valve • Hand pumpe mit tankeinricjtung mit ablasshahn

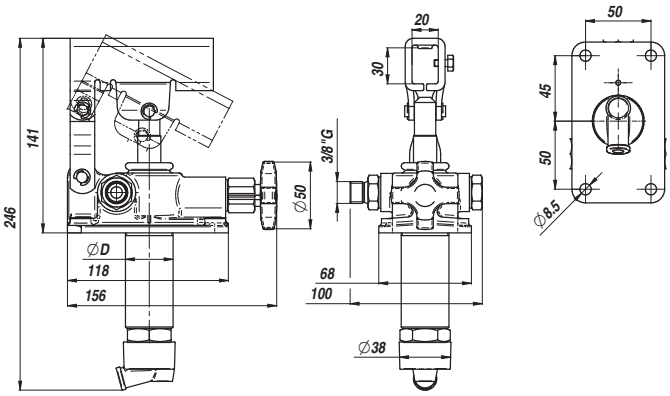

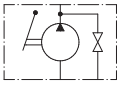

Art.	cm³/ciclo cm³/cycle cm³/Hub	Pressione max Max pressure bar	ØD	*Optional* Leva • Hand lever • Hebel			Peso Weight Kg
				Art.	Dimensioni Size Größ	Kg	
ME074012	12	380	30		20x30x600	0,86	2,85
ME074010	25	350	35				2,95
ME074016	45	280	40				3,15

A richiesta - On request - Auf anfrage:

PAM-TS = Soffietto - Bellow - Faltenbalg
FPM = O.ring: Viton
PAM-TV = Valvola di max. pressione incorporata - Built-in pressure relief valve - Mit Druckbegrenzungsventil

Pompa a mano - predisposta per serbatoio con deviatore a 4 vie

Hand pump suitable fot oil tank with 4-way diverter • Handpumpe mit tankeinrichtung mit 4-wege-ventil

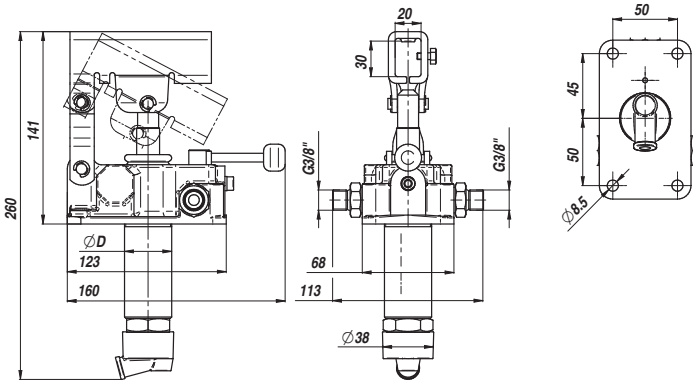

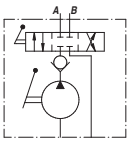

Art.	cm³/ciclo cm³/cycle cm³/Hub	Pressione max Max pressure bar	ØD	*Optional* Leva • Hand lever • Hebel			Peso Weight Kg
				Art.	Dimensioni Size Größ	Kg	
ME074013	12	380	30		20x30x600	0,86	2,85
ME074011	25	350	35				2,95
ME074017	45	280	40				3,15

A richiesta - On request - Auf anfrage:

PAM-TS = Soffietto - Bellow - Faltenbalg
FPM = O.ring: Viton
PAM-TV = Valvola di max. pressione incorporata - Built-in pressure relief valve - Mit Druckbegrenzungsventil

Serbatoio per pompa a mano in ferro

Tank for hand pump • Tank für nadpumpe

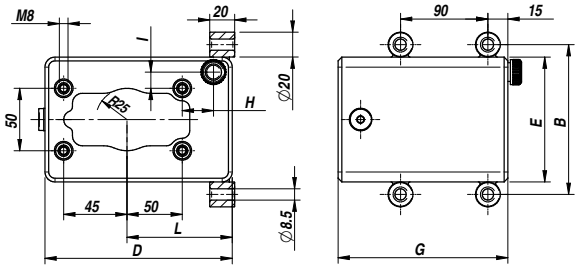

Art.	Capacità Capacity Inhalt	B	D	E	G	H	I	L	Montaggio Mounting Montage	Peso Weight Kg
ME076010	lt 1	120	150	100	120	24	12	90	N. 4 fori holes Bohrungen Ø 8,5 mm	2,00
ME076011	lt 2	120	150	100	180	24	12	90		2,20
ME076012	lt 3	120	150	100	247	24	12	90		2,50
ME076013	lt 5	195	175	175	200	42	45	110		4,50
ME076014	lt 7	195	175	175	269	42	45	110		5,40
ME076015	lt 10	195	175	175	376	42	45	110		

Materiale - Material: Acciaio - Steel - Stahl

Serbatoio per pompa a mano in alluminio

Tank for hand pump • Tank für handpumpe

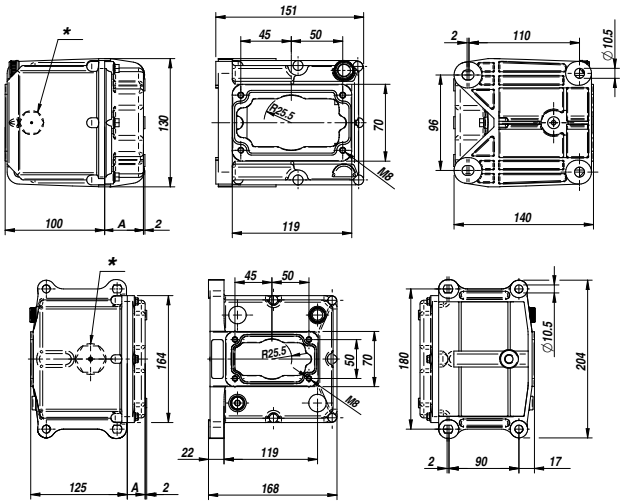

Art.	Capacità Capacity Inhalt	A	* Indicatore di livello * Level Indicator *Standanzeiger BSP	Montaggio Mounting Montage	Peso Weight Kg
ME076020	lt 1	40	-	N. 4 fori holes Bohrungen Ø 10,5 mm	1,50
ME076021	lt 1	40	1/2"		1,50
ME076022	lt 2	25	-		1,50
ME076023	lt 2	25	1/2"		1,50
ME076024	lt 3	70	-		1,60
ME076025	lt 3	70	1/2"		1,60
ME076026	lt 5	180	-		1,80
ME076027	lt 5	180	1/2"		1,80

Materiale - Material: Alluminio + ABS - Aluminium + ABS - Aluminium + ABS

Pompa a mano - non predisposta per serbatoio con rubinetto di scarico

Hand pump - not suitable for oil tank with lowering valve • Handpumpe - Ohne tankeinrichtung mit ablasshahn

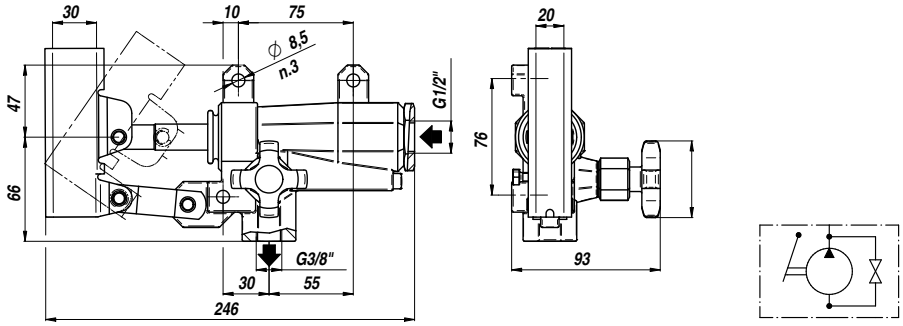

Art.	cm³/ciclo cm³/cycle cm³/Hub	P. Max bar	Peso Weight Kg	*Optional* Leva • Hand lever • Hebel		
				Art.	Dimensioni Size Größ	Peso Weight Kg
ME075010	20	350	2,85			0,86

A richiesta - On request - Auf anfrage:

PAM-TS = Soffietto - Bellow - Faltenbalg
FPM = O.ring: Viton
PAM-TV = Valvola di max. pressione incorporata - Built-in pressure relief valve - Mit Druckbegrenzungsventil

Pompa a mano - non predisposta per serbatoio con rubinetto di scarico

Hand pump - not suitable for oil tank with lowering valve • Handpumpe - Ohne tankeinrichtung mit ablasshahn

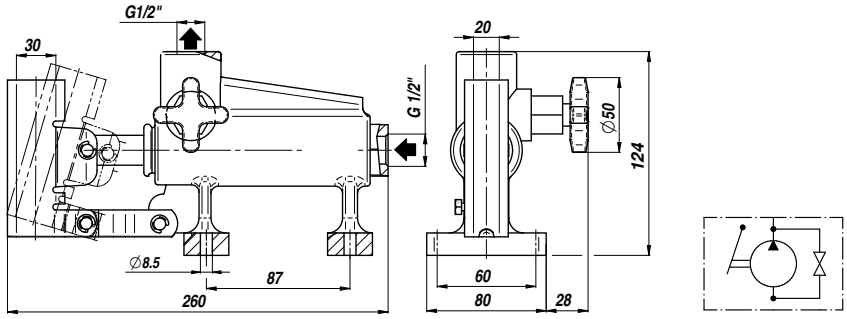

Art.	cm³/ciclo cm³/cycle cm³/Hub	P. Max bar	Peso Weight Kg	*Optional* Leva • Hand lever • Hebel		
				Art.	Dimensioni Size Größ	Peso Weight Kg
ME075011	50	280	3,68		20x30x600	0,86

A richiesta - On request - Auf anfrage:

PAM-TS = Soffietto - Bellow - Faltenbalg
FPM = O.ring: Viton
PAM-TV = Valvola di max. pressione incorporata - Built-in pressure relief valve - Mit Druckbegrenzungsventil

Cilindri a doppio effetto senza attacchi "00"

Doppelwirkend Hydraulikzylinder ohne Anbindungen "00" • Double acting hydraulic cylinder without ends "00"
Vérin double effet sans fixation « 00 » • Cilindros hidráulicos de doble efecto sin fijación "00"

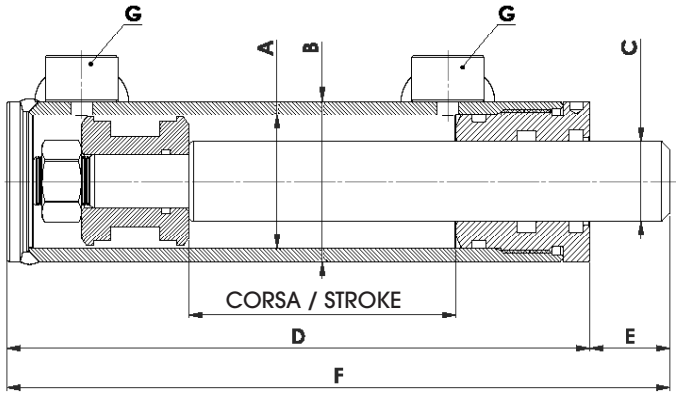

Art.	Ø A	B	C	H = corsa Stroke	D	E	G	Peso • Weight Kg
MF100040025100	40	50	25	100	214	30	3/8"	2,50
MF100040025200	40	50	25	200	314	30	3/8"	3,40
MF100040025300	40	50	25	300	414	30	3/8"	4,40
MF100040025400	40	50	25	400	514	30	3/8"	5,30
MF100040025500	40	50	25	500	614	30	3/8"	6,20
MF100050030100	50	60	30	100	218	30	3/8"	3,50
MF100050030200	50	60	30	200	318	30	3/8"	4,80
MF100050030300	50	60	30	300	418	30	3/8"	6,00
MF100050030400	50	60	30	400	518	30	3/8"	7,20
MF100050030500	50	60	30	500	618	30	3/8"	8,50
MF100050030600	50	60	30	600	718	30	3/8"	9,70
MF100050030700	50	60	30	700	818	30	3/8"	10,90
MF100060030100	60	70	30	100	233	30	3/8"	4,90
MF100060030200	60	70	30	200	333	30	3/8"	6,20
MF100060030300	60	70	30	300	433	30	3/8"	7,60
MF100060030400	60	70	30	400	533	30	3/8"	8,30
MF100060030500	60	70	30	500	633	30	3/8"	10,30
MF100060030600	60	70	30	600	733	30	3/8"	11,60
MF100060030700	60	70	30	700	833	30	3/8"	12,90
MF100070040200	70	80	40	200	348	30	3/8"	8,30
MF100070040300	70	80	40	300	448	30	3/8"	10,30
MF100070040400	70	80	40	400	548	30	3/8"	12,80
MF100070040500	70	80	40	500	648	30	3/8"	14,10
MF100070040600	70	80	40	600	748	30	3/8"	16,00
MF100070040700	70	80	40	700	848	30	3/8"	17,90
MF100080040200	80	90	40	200	352	30	3/8"	11,20
MF100080040300	80	90	40	300	452	30	3/8"	13,50
MF100080040400	80	90	40	400	552	30	3/8"	15,70
MF100080040500	80	90	40	500	652	30	3/8"	17,90
MF100080040600	80	90	40	600	752	30	3/8"	20,20
MF100080040700	80	90	40	700	852	30	3/8"	21,30
MF100090050300	90	100	50	300	459	30	3/8"	19,40
MF100090050400	90	100	50	400	559	30	3/8"	22,90
MF100090050500	90	100	50	500	659	30	3/8"	26,20
MF100090050700	90	100	50	700	859	30	3/8"	32,90
MF100090050900	90	100	50	900	1059	30	3/8"	41,80

N.B. A richiesta si eseguono su disegno
On request they can be manufactured according to a drawing • Sur démand on les réproduit d'après un dessin • Zu beachten: auf wunsch können sie auch auf zeichrung hergestellt werden.

Guarnizioni per l'assemblaggio dei cilindri idraulici a doppio effetto

Double acting cylinders gasket sets • Joints pour verin hydrauliques double effet • Dichtungssats für dw-zylinder • Juntas de ensamblaje de cilindri hidraòlico de doppio effetto

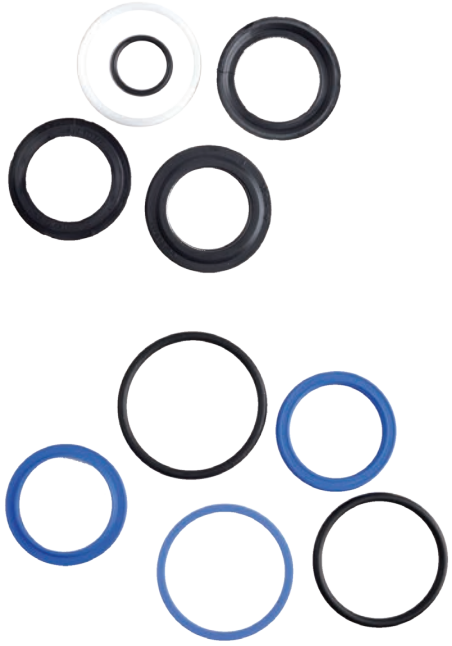

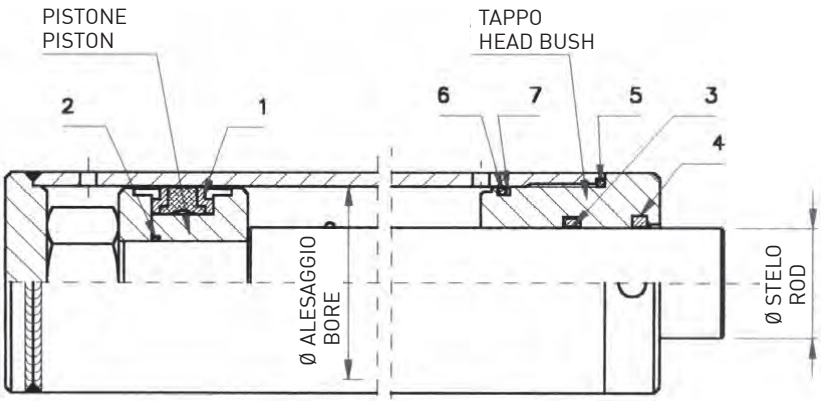

Art.	Ø Ales. Bore	Ø Stelo Rod	Pistone • Piston	
			1	2
MF080008	030	016	TPL 9305-118078	OR 615
MF080009	030	020	TPL 9305-118078	OR 615
MF080010	035	020	TPM 9007-137098	OR 615
MF080011	040	020	TPM 9008-157118	OR 616
MF080024	040	025	TPM 9008-157118	OR 616
MF080025	045	020	TPM 9014-177137	OR 616
MF080026	045	025	TPM 9014-177137	OR 616
MF080027	045	030	TPM 9014-177137	OR 616
MF080028	050	020	TPM 9015-191633	OR 117
MF080012	050	025	TPM 9015-191633	OR 117
MF080029	050	030	TPM 9015-191633	OR 117
MF080030	050	035	TPM 9015-191633	OR 117
MF080031	055	025	TPM 9018-216153	OR618
MF080032	055	030	TPM 9018-216153	OR 618
MF080033	055	035	TPM 9018-216153	OR 618
MF080013	060	030	TPM 9020-236173	OR 618
MF080034	060	035	TPM 9020-236173	OR 618
MF080014	060	040	TPM 9020-236173	OR 618
MF080023	065	030	TPM 9024-251596	OR 618
MF080035	065	035	TPM 9024-251596	OR 618
MF080036	065	040	TPM 9024-251596	OR 618
MF080037	065	045	TPM 9024-251596	OR 618

Tappo • Head bush				
Art.	3	4	5	6+7
MF079009	TTI 1522/1	GHK 302/1	OR 123	OR 213
MF079020	TTI 1536	Rasc. GHK 306-078110	OR 123	OR 213
MF079010	TTI 1536	Rasc. GHK 306-078110	OR 220	OR 213
MF079021	TTI 1536	Rasc. GHK 306-078110	OR 222	OR 219 + GKS 220
MF079011	TTS 555L-25/33/5.8	Rasc. GHK 308-098129	OR 222	OR 219 + GKS 220
MF079022	TTI 1536	Rasc. GHK 306-078110	OR 826	OR 222 + GKS 222
MF079023	TTS 555L-25/33/5.8	Rasc. GHK 308-098129	OR 826	OR 222 + GKS 222
MF079024	TTS 579L-30/38/5.8	Rasc. GHK 311-118149	OR 826	OR + GKS 222
MF079025	TTI 1536	Rasc. GHK 306-078110	OR 829	OR + GKS 826
MF079012	TTS 555L-25/33/5.8	Rasc. GHK 308-098129	OR 829	OR + GKS 826
MF079013	TTS 579L-30/38/5.8	Rasc. GHK 311-118149	OR 829	OR + GKS 826
MF079026	TTS 596L-35/43/5.8	Rasc. GHK 313-137169	OR 829	OR + GKS 826
MF079027	TTS 555L-25/33/5.8	Rasc. GHK 308-098129	OR 832	OR + GKS 829
MF079028	TTS 579L-30/38/5.8	Rasc. GHK 311-118149	OR 832	OR + GKS 829
MF079029	TTS 596L-35/43/5.8	Rasc. GHK 313-137169	OR 832	OR + GKS 829
MF079030	TTS 579L-30/38/5.8	Rasc. GHK 311-118149	OR 836	OR + GKS 832
MF079014	TTS 596L-35/43/5.8	Rasc. GHK 313-136168	OR 836	OR + GKS 832
MF079015	TTS 614L-40/48/5.8	Rasc. GHK 316-157188	OR 836	OR + GKS 832
MF079031	TTS 579L-30/38/5.8	Rasc. GHK 311-118149	OR 839	OR + GKS 836
MF079032	TTS 596L-35/43/5.8	Rasc. GHK 313-137169	OR 839	OR + GKS 836
MF079033	TTS 614L-40/48/5.8	Rasc. GHK 316-157188	OR 839	OR + GKS 836
MF079034	TTS 641L-45/55/7	Rasc. GHK 318-177208	OR 839	OR + GKS 836

Guarnizioni per l'assemblaggio dei cilindri idraulici a doppio effetto

Double acting cylinders gasket sets • Joints pour verin hydrauliques double effet • Dichtungssats für dw-zylinder • Juntas de ensamblaje de cilindri hidraòlico de doppio effetto

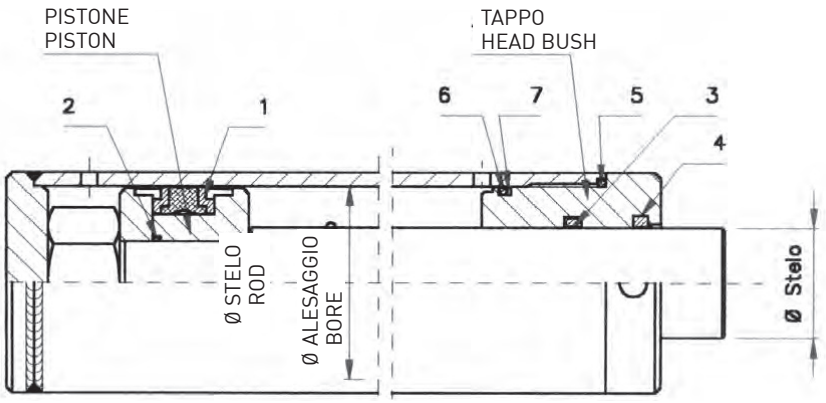

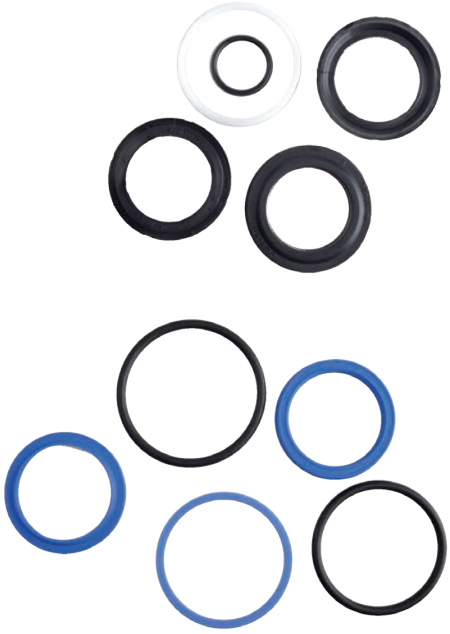

Art.	Ø Ales. Bore	Ø Stelo Rod	Pistone • Piston		Tappo • Head bush				
			1	2	Art.	3	4	5	6+7
MF080017	070	035	TPM 9025-275196	OR 618	MF079035	TTS 596L-35/43/5.8	Rasc. GHK 313-137169	OR 842	OR + GKS 839
MF080038	070	040	TPM 9025-275196	OR 618	MF079016	TTS 614L-40/48/5.8	Rasc. GHK 316-157188	OR 842	OR + GKS 839
MF080039	070	045	TPM 9025-275196	OR 618	MF079036	TTS 641L-45/55/7	Rasc. GHK 318-177208	OR 842	OR + GKS 839
MF080040	080	035	TPM 9028-314236	OR 216	MF079037	TTS 596L-35/43/5.8	Rasc. GHK 313-137169	OR 235	OR + GKS 845
MF080018	080	040	TPM 9028-314236	OR 216	MF079038	TTS 614L-40/48/5.8	Rasc. GHK 316-157188	OR 235	OR + GKS 845
MF080041	080	045	TPM 9028-314236	OR 216	MF079017	TTS 641L-45/55/7	Rasc. GHK 318-177208	OR 235	OR + GKS 845
MF080042	080	050	TPM 9028-314236	OR 216	MF079018	TTS 653L-50/60/7	Rasc. GHK 322-196228	OR 235	OR + GKS 845
MF080043	080	055	TPM 9028-314236	OR 216	MF079039	TTS 668L-55/68/7.2	Rasc. GHK 325-216248	OR 235	OR + GKS 845
MF080019	090	040	TPM 9033-354275	OR 220	MF079040	TTS 614L-40/48/5.8	Rasc. GHK 316-157188	OR 238	OR 620+Anello
MF080044	090	045	TPM 9033-354275	OR 220	MF079041	TTS 641L-45/55/7	Rasc. GHK 318-177208	OR 238	OR 620+Anello
MF080020	090	050	TPM 9033-354275	OR 220	MF079042	TTS 653L-50/60/7	Rasc. GHK 322-196228	OR 238	OR 620+Anello
MF080050	090	055	TPM 9033-354275	OR 220	MF079043	TTS 688L-55/68/7.2	Rasc. GHK 325-216248	OR 238	OR 620+Anello
MF080045	090	060	TPM 9033-354275	OR 220	MF079044	TTS 682L-60/70/7.2	Rasc. GHK 328-236267	OR 238	OR 620+Anello
MF080046	100	040	TPM 9036-392595	OR 220	MF079045	TTS 614L-40/48/5.8	Rasc. GHK 316-157188	OR 241	OR 621+Anello
MF080047	100	045	TPM 9036-392595	OR 220	MF079046	TTS 641L-45/55/7	Rasc. GHK 318-177208	OR 241	OR 621+Anello
MF080021	100	050	TPM 9036-392595	OR 220	MF079047	TTS 653L-50/60/7	Rasc. GHK 322-196228	OR 241	OR 621+Anello
MF080048	100	055	TPM 9036-392595	OR 220	MF079048	TTS 668L-55/68/7.2	Rasc. GHK 325-216248	OR 241	OR 621+Anello
MF080049	100	060	TPM 9036-392595	OR 220	MF079019	TTS 682L-60/70/7.2	Rasc. GHK 328-236267	OR 241	OR 621+Anello

Tubi trafilati commerciali per cilindri

Steel tubes for cylinders • Tubes acier pour verins • Stahlorhor für zylinder • Tubo de acero para cilindros

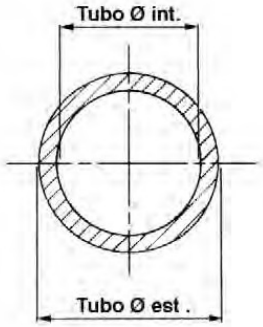

Art.	Ø int. H10	Ø est. Ø ext.	Peso Weight Kg
MF094010	40	50	
ME068011	50	60	
ME068012	60	70	
ME068000	65	75	
ME068013	70	80	
ME068014	80	90	
ME068015	80	95	
ME068016	90	105	
ME068017	100	115	

Barre cromate commerciali per cilindri

Barre cromate commerciali per cilindri • Steel chromed bars for cylinders • Barres chromees pour verins • Chromstange fuer zylinder barra cromada

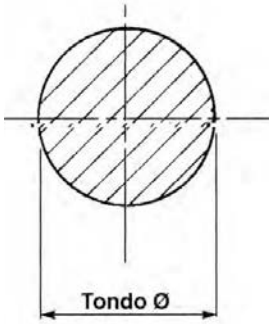

Art.	Tondo Ø H7 Round Ø H7	Peso Weight Kg
MF095010	20	
MF095011	25	
MF095012	30	
MF095013	35	
MF095014	40	
MF095022	45	
MF095015	50	
MF095023	55	
MF095016	60	
MF095017	70	
MF095018	80	
MF095019	90	
MF095020	100	
MF095021	110	

Distributori

Spool valves • Distributeurs • Steuergerate • Distribuidores

CARATTERISTICHE:

Sono distributori monoblocco in ghisa speciale concepiti in dimensioni ridotte al minimo per garantire una più facile applicazione senza per questo ridurne la resistenza alle elevate pressioni di esercizio.
Sono disponibili quattro modelli di produzione standard:
Tipo 1 - Distributore solo ad 1 leva da Lt. 40,3/8".
Tipo 2 - Distributore da 1 a 6 leve da Lt. 35,3/8" con possibilità del montaggio del carry over.
Tipo 3 - Distributore da 1 a 4 leve da 50 Lt. 1/2 anch'esso con possibilità del carry over.

PROPRIETIES:

Monobloc valves in special cast iron made, studied in smaller dimension, to give best perfromances at heigh working pressure.
4 Models available
Item 1 - 1 lever valve 40 Lt., 3/8".
Item 2 - From 1 up to 6 leves valve 35 Lt., 3/8" ready to be connected with a carry over.
Item 3 - From 1 up to levers valve ready to be connected with a carry over.

CARACTERISTIQUES:

Il s'agit de distributeurs monobloc en fonte speciale, concus dans des dimensions reduites au minimum pour garantir une application facile, sans pour cela en reduire la resistance a des pressions elevées.
Il y a 4 modeles de production standard:
Type 1 - distributeur 1 levier 40 Lt., 3/8".
Type 2 - distributeur de 1 a 6 leviers 30 Lt., 3/8" avec possibilité montage carry - over.
Type 3 - distributeur de 1 a 4 leviers 50 Lt., 1/2" avec possibilité de monter le carry - over;

ANGABEN:

Monoblock-Steuergeräte aus Guss, alle mit Druckweiterführung, Überdruckventil und Federrückstellung ausgestattet.
4 Modelle sind lieferbar, wie folgt:
Typ 1 - 1 Hebel-Steuergerät 40 Lt., 3/8".
Typ 2 - 1 bis 6 Hebel 35 lt., 3/8", mit Möglichkeit von «carry-over» - Montage.
Typ 3 - 1 bis 4 Hebel - Steurgerät 50 Lt., 1/2 mit Möglickeit «carry - over» Montage.

PRESADORA:

Son distribuidores monobloc en forza especial estudiados en dimensiones reducidas para dara mejores prestaciones a alta presión de trabajo.
4 modelos disponibles:
Tipo 1 - Distribuidores de una palanca de 40 lt., y 3/8".
Tipo 2 - Distribuidores de una a 6 palancas, de 35 lt., 3/8" con posibilidad de montar el «carry - over».
Tipo 3 - Distribuidores de a 4 palancas, de 50 lt preparado para carry over.

Caratteristiche distributori

Proprieties • Caratteristiques
Angaben • Caracteristicas de los distributores

Tipo distribut. Type distribut.	Portata distribut. Capacity l/1'	Attacchi A-B	Attacchi P-T	Attacchi P-T	Taratura va. max Setting range
1	40	3/8"	3/8"	-	180 BAR
2	35	3/8"	3/8"	3/8"	180 BAR
3	50	1/2"	1/2" - 3/4"	1/2"	180 BAR

A richiesta sono disponibili filettature e tarature speciali

Schemi dei circuiti disponibili

Schemes of the hydraulic circuits
Chemas des circuits disponibles
Ölkreislaufschema
Eschemas de circuitos disponible

	Circuito Spool type	Descrizione Description	Note
A		Doppio effetto	Centro aperto - Pompe normali
B		Semplice effetto Pos. 2 in mandata	
C		Semplice effetto Pos. 2 in mandata (solo distributori 1/2")	
D		Doppio effetto Scarico aperto in pos. 0 per stelo e fondello	
E		Doppio effetto Scarico aperto in pos. 0 per fondello	
F		Doppio effetto Scarico aperto in pos. 0 per stelo	
G		Semplice effetto Scarico aperto in pos. 0 per fondello - leva a tirare	
H		Semplice effetto Scarico aperto in pos. 0 per fondello - leva a spingere	
L		Doppio effetto con 3ª posizione flottante	
M		Doppio effetto centro chiuso	■ Centro chiuso - Pompe e portata variabile
N		Semplice effetto Pos. 2 in mandata leva a tirare	
O		Semplice effetto Pos. 1 in mandata - leva a spingere (solo distributori 1/2")	
P		Doppio effetto Scarico aperto in pos. 0 per stelo e fondello	
Q		Doppio effetto Scarico pos. 0 per fondello	
R		Doppio effetto Scarico pos. 0 per stelo	
S		Semplice effetto Scarico aperto in pos. 0 per fondello - leva a tirare	
T		Semplice effetto Scarico aperto in pos. 0 per fondello - leva a spingere	

Posizionatore leve

Spool control
Position des leviers
Kolbenbetätigung
Posición de la palanca

	Schema Scheme	Descrizione Description
1		Pos. 0 - fissa Pos. 1-2 - ritorno a molla
2		Pos. 0-1 - fissa Pos. 2 - ritorno a molla
3		Pos. 0-2 - fissa Pos. 1 - ritorno a molla
4		Pos. 0 - fissa Pos. 2 - ritorno a molla
5		Pos. 0 - fissa Pos. 1 - ritorno a molla
6		Pos. 1 - fissa Pos. 0-2 - ritorno in pos. 1
7		Pos. 2 - fissa Pos. 0-1 - ritorno in pos. 2
8		Pos. 0-1-2 fisse
9		Pos. 0-1 fisse
10		Pos. 0-2 fisse
11		Pos. 0-1 fisse
12		Pos. 0 - fissa pos. 1-2 - ritorno in pos. 0 Pos. 3 fissa
13		Pos. 0-1-2-3 - fisse

* = di fornitura standard

■ = distributori per trattori con pompe a portata variabile JOHN DEERE, VOLVO.

Distributeurs por tracteurs avec pompes à débit variable: JOHN DEERE - VOLVO - VALMET.

Distributor valves for JOHN DEERE and VOLVO-VALMET.

Steuergerät für JOHN DEERE UND volvo-valmet: mit wechselndem Öldurchfluss.

Distributore monoblocco 1 leva 3/8 (tipo 1)

1 lever monobloc valve 3/8 item 1 • Distributeur monobloc 1 levier 3/8 type 1 • Monoblock 1 hebel steüergerät 3/8 typ 1 • Distribuidores monobloc 1 palanca 3/8 (tipo 1)

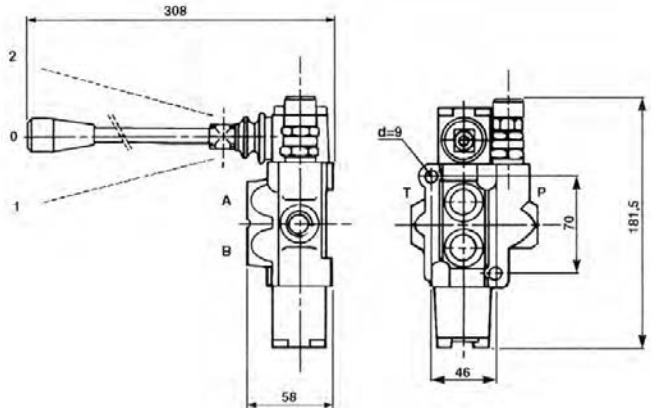

Distrib. N. leve Levers n.	C (mm)	Peso Weight Kg
1 leva	54	
2 leve	90	
3 leve	126	
4 leve	162	
5 leve	198	
6 leve	234	

Distributore monoblocco da 1 a 6 leve 3/8 (tipo 2)

From 1 up to 6 levers valve 3/8 item 2 • Distributeur monobloc de 1 a 6 leviers 3/8 type 2
Monoblock 1 bis 6 hebel steüergerät 3/8 typ 2• Distribuidores monobloc da 1 a 6 palanca 3/8 (tipo 2)

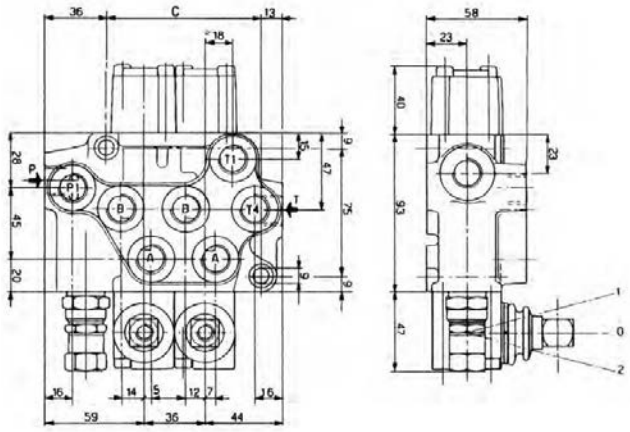

Distributore monoblocco da 1 a 6 leve da 1/2 (tipo 3)

From 1 up to 6 levers monobloc valve 1/2 item 3 • Distributeur monobloc de 1 a 6 leviers 1/2 type 3 • Monoblock steüergerät 1/2 1 bis 6 hebel typ 3 • Distribuidores monobloc de 1 a 6 palanca 1/2 tipo 3

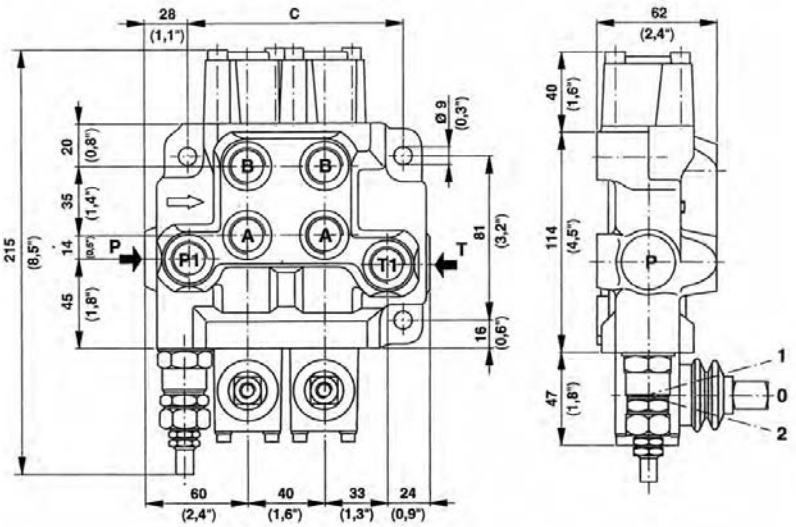

Distrib. N. leve Levers n.	C (mm)	Peso Weight Kg
1 leva	71	
2 leve	111	
3 leve	151	
4 leve	191	
5 leve	231	
6 leve	271	

Distributori a 1 leva

One lever valve • Distributeurs a 1 element • 1 hebel steüergerät • Distributores de 1 palancas

Art.	Tipo Type	Circuito Circuit	Press. max eserc. Max pressure bar	Portata Capacity l/1	Attacco nominale	Schema circuito Scheme	Schema posizione leve Spools control scheme	Note
MG100010	1	Semplice effetto	180	40	3/8"	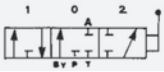	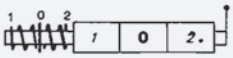	Circuito standard
MG100011	1	Semplice effetto	180	40	3/8"	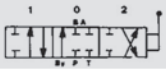	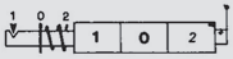	Muletti
MG100012	1	Doppio effetto	180	40	3/8"	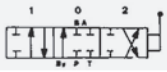	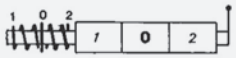	Circuito standard
MG100013	1	Doppio effetto	180	40	3/8"	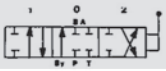	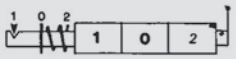	Circuito standard
MG100009	1	Doppio effetto	180	40	3/8"	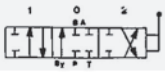	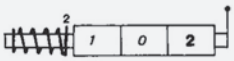	Macchina spaccalegna con fermo arresto
MG100017	2	Semplice effetto	180	35	3/8"		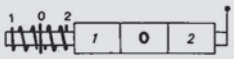	Circuito standard
MG100018	2	Doppio effetto	180	35	3/8"	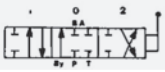	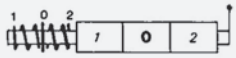	Circuito standard
MG100019	2	Doppio effetto flottante	180	35	3/8"		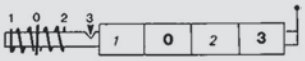	Ruspe e pale
MG100021	3	Doppio effetto	180	50	1/2"	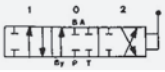	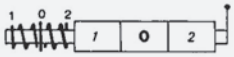	Circuito standard
MG100022	3	Doppio effetto	180	50	1/2"	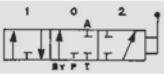	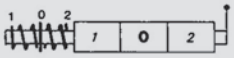	Circuito standard

Distributori a 2 leve

Two lever valve • Distributeurs a 2 elements • 2 hebel steüergerät • Destribuidores de 2 palancas

Art.	Tipo	Circuito	Press. max eserc. bar	Portata l/1	Attacco nominale	Schema circuito	Schema posizione leve	Note
MG103010	2	1ª leva S.E. 2ª leva D.E.	180	35	3/8"	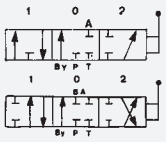	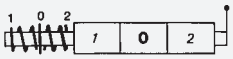	Circuiti standard
MG103011	2	1ª leva S.E. 2ª leva D.E.	180	35	3/8"	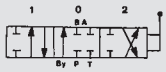	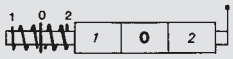	Circuiti standard
MG103012	2	1ª leva S.E. 2ª leva D.E. flottante	180	35	3/8"	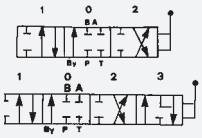	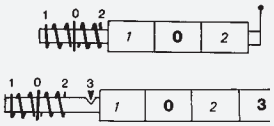	Ruspe e pale
MG103015	3	1ª leva S.E. 2ª leva D.E.	180	50	3/8"	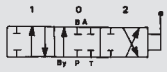	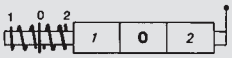	Circuiti standard
MG103014	3	1ª leva S.E. 2ª leva D.E.	180	50	3/8"	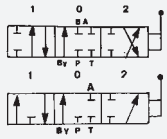	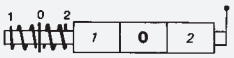	Circuiti standard

Distributori a 3 leve

Three lever valve • Distributeurs a 3 elements • 3 hebel steüergerät • Destribuidores de 3 palancas

Art.	Tipo	Circuito	Press. max eserc. bar	Portata l/1	Attacco nominale	Schema circuito	Schema posizione leve	Note
MG104010	2	1ª-2ª-3ª doppio effetto	180	35	3/8"	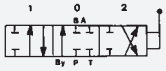	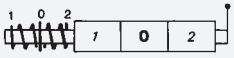	Circuiti standard
MG104011	2	1ª-2ª doppio effetto 3ª semplice effetto	180	35	3/8"	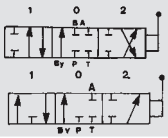	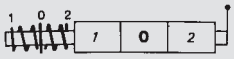	Circuiti standard
MG104012	2	1ª-2ª doppio effetto 3ª doppio effetto flottante	180	35	3/8"	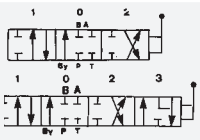	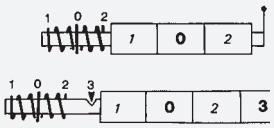	Ruspe e pale
MG104013	3	1ª-2ª-3ª doppio effetto	180	50	1/2"	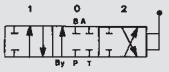	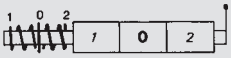	Circuiti standard

Distributori a 4 leve

Four levers distributors • Distributeurs a 4 elements • 4 hebel steüergerät • Destribuidores de 4 palancas

Art.	Tipo	Circuito	Press. max eserc. bar	Portata l/1	Attacco nominale	Schema circuito	Schema posizionatore	Note
MG105010	2	1ª-2ª-3ª-4ª leva Doppio effetto	180	35	3/8"	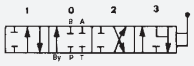	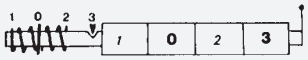	Standard
MG105011	2	1ª-2ª-3ª-4ª flottanti	250	35	3/8"	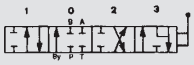	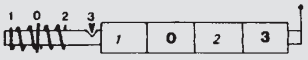	4ª posiz. flottanti
MG105012	3	1ª-2ª-3ª-4ª leva Doppio effetto	180	50	1/2"	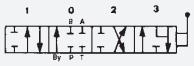	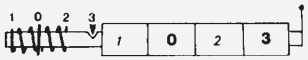	Standard

Distributori a 5 leve

Five levers distributors • Distributeurs a 5 elements • 5 hebel steüergerät • Destribuidores de 5 palancas

Art.	Tipo	Circuito	Press. max eserc. bar	Portata l/1	Attacco nominale	Schema circuito	Schema posizionatore	Note
MG106010	2	1ª-2ª-3ª-4ª-5ª Doppio effetto	180	35	3/8"	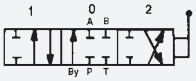	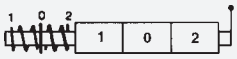	Circuiti standard
MG106011	3	1ª-2ª-3ª-4ª-5ª Doppio effetto	180	50	1/2"	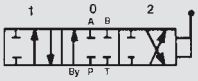	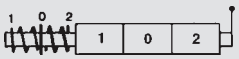	Circuiti standard

Distributori a 6 leve

Six levers distributors • Distributeurs a 6 elements • 6 hebel steüergerät • Destribuidores de 6 palancas

Art.	Tipo	Circuito	Press. max eserc. bar	Portata l/1	Attacco nominale	Schema circuito	Schema posizionatore	Note
MG107010	2	1ª-2ª-3ª-4ª-5ª-6ª Doppio effetto	180	35	3/8"	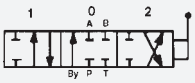	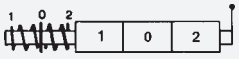	Circuiti standard
MG107011	3	1ª-2ª-3ª-4ª-5ª-6ª Doppio effetto	180	50	1/2"	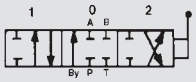	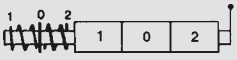	Circuiti standard

Comandi a distanza

Remote control Handeles • Commandes a distance • Fernbedienung • Comando a distancia

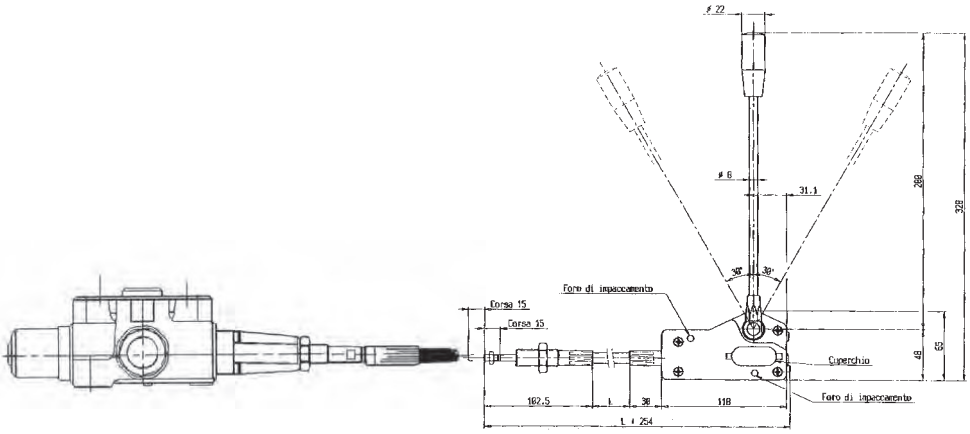

Leve telecomando

Pilot relaying lever • Groupe de commande • Steuergruppo • Leva telecomando

Art.
MG120010

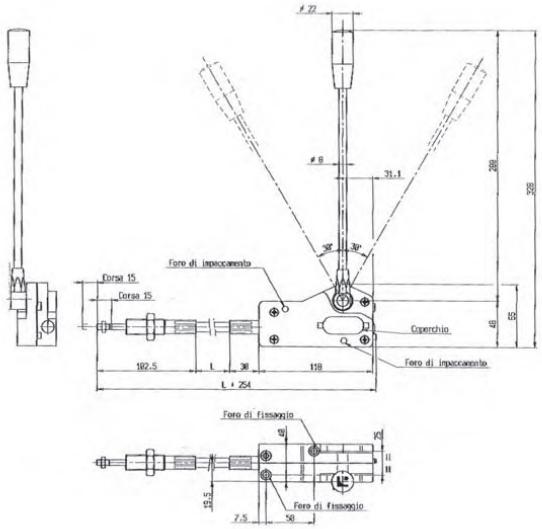

Cavo telecomando

Pilot relaying cable • Cable telecommande • Kabel • Cable del telecomando

Art.	L = lung. mm.
MG122010	1.000
MG122011	1.500
MG122012	2.000
MG122013	2.500
MG122014	3.000
MG122015	3.500
MG122016	4.000
MG122017	4.500

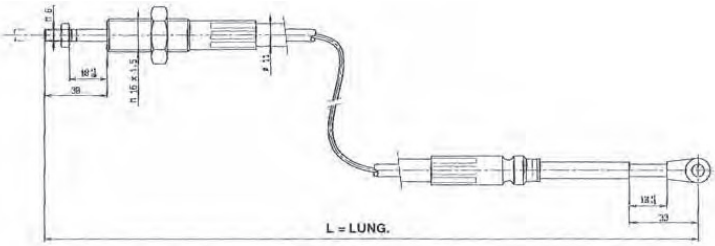

Kit applicazione per distributore

Linkage kit • Kit Jonction pour distributeur • Kupplungssatz • Kit de aplicación para distribuidor

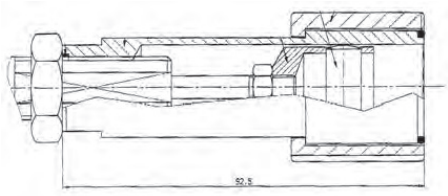

Art.	Applicabile distributori tipo
MG121010	1 - 2 - 3

Leva telecomando a cloche

Cloche pilot relaying lever • Groupe de commande a cloche • Cloche steüergruppe • Leva telecomando tipo joystick

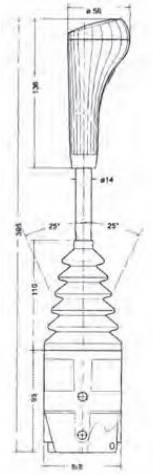

Art.
MG120012

Cursore ricambio

Distributors spools • Tiroirs pour distributeurs • Schieber für steüergerät • Cursores para distribuidores

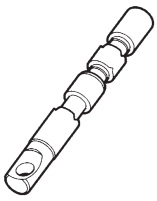

Schema circuito doppio effetto			
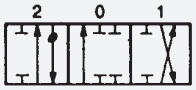	P → A P → T by-pass ⊣	P ⊣ A ⊣ T ⊣ by-pass →	P → A A → T by-pass ⊣

Schema circuito semplice effetto			
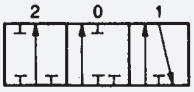	P → A B ⊣ T by-pass ⊣	P ⊣ A ⊣ T ⊣ by-pass →	P ⊣ A A → T by-pass →

Schema circuito d.e. centro aperto			
	P → A P → T by-pass ⊣	P ⊣ B, AT ⊣ by-pass →	P → A A → T by-pass ⊣

Art.	Descrizione	Modello
MG127007	Spola DE Ø 18	1
MG127008	Spola DE Ø 18 SE	1
MG127009	Spola DE cent. aper. Ø 18	1
MG127010	Spola DE	1
MG127017	Spola DE	1
MG127022	Spola DE centro aperto	1
MG127011	Spola DE	2
MG127018	Spola DE	2
MG127012	Spola DE	3
MG127019	Spola DE	3
MG127023	Spola DE centro aperto	3

Porta leva

Lever pivot box • Boite porte levier • Alu-delkel hebelseiting • Caracas portapalanca

Art.	Articolo leva	Interasse fori (mm)	Applicabile a distributori
MG128010	M 10	37 (4 fori)	Tipo 1 leva
MG128011	M 10	37 (2 fori)	Tipo 2
MG128012	M 10	45	Tipo 3

Porta posizionatore standard

Standard end cap • Boite porte positionneur standard • Alu-delkel • Caracas porta posiciones standard

Art.	Applicabile a distributori
MG129010	Tipo 1/2
MG129011	Tipo 3

Soffietto per leva

Shock absorber for lever • Soufflet pour levier • Schutzbalg für hebel • Fuelle para palanca

Art.	Applicabile a distributori
MG129012	Tipo 1/2/3

Carry over per la continuazione della pressione

Carry over bushing • Douille pour la continuatione de la ligne de pression • Druckweiterführungbuchse • Valvula para continuación

Art.	Applicabile a distributori
MG131010	Tipo 2
MG131011	Tipo 3

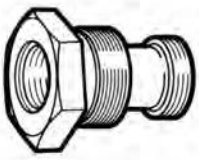

Valvola di ricambio

Replacement clapet • Valve rechange • Ersat ventil • Valvula de recambio

Art.	Distrib. tipo	Pressione max	Sigla
MG120110	1 - 2 - 3	0/80	X
MG120111	1 - 2 - 3	0/130	Y
MG120112	1 - 2 - 3	0/180	Z
MG120113	1 - 2 - 3	0/250	K
MG120114	1 - 2 - 3	0/300	H

Posizionatori per distributore

Distributors spools control • Positionneurs pour distributeurs • Rastungen für steüergerät

Art.	Distrib. tipo	Descrizione	Schemaì	Sigla
MG126010	1 - 3	Pos. 0 fissa Pos. 1-2 ritorno a molla	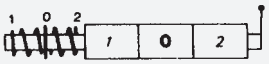	A
MG126011	1 - 2			
MG126012	1 - 2 - 3	Pos. 0-1 fissa Pos. 2 ritorno a molla	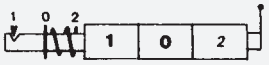	B
MG126016	1 - 2	Pos. 0-2 fissa Pos. 1 ritorno a molla	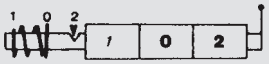	C
MG1260114	1 - 2 - 3	Pos. 0-1-2 fissa	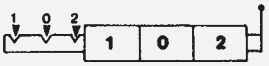	D

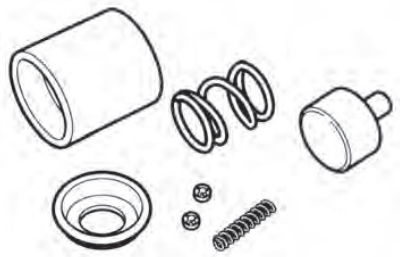

Leve per distributori

Distributor handlevers • Levier pour distributeur • Hebel für steuergeräte • Palanca para distribuidores

Art.	Fil	Lung. A
MG132010	10 x 1	180
MG132011	10 x 1	300

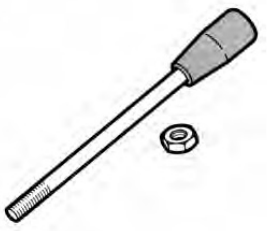

Asta leva con micro

Lever shaft with micro • Levier avec microcontact • Hebel mit schalter

Art.	Fil	L	Descrizione circuito
MG133010	M 10	250	N. 1 micro con pulsante. 2 pos. in chiusura tenendo premuto il pulsante

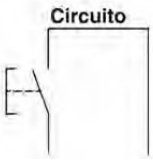

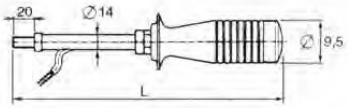

Art.	Fil	L	Descrizione circuito
MG133012	M 10	250	N. 1 micro con pulsante a bilico. 2 pos. con aggancio in chiusura premendo il pulsante

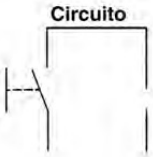

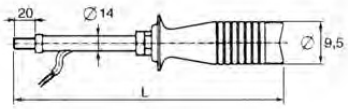

Distributori per cimatrici a leva

Distributeurs pour ecimeuses • Valve systems for trimmers • Steuergeräte für laubschneider • Distribuidores para despuntadoras

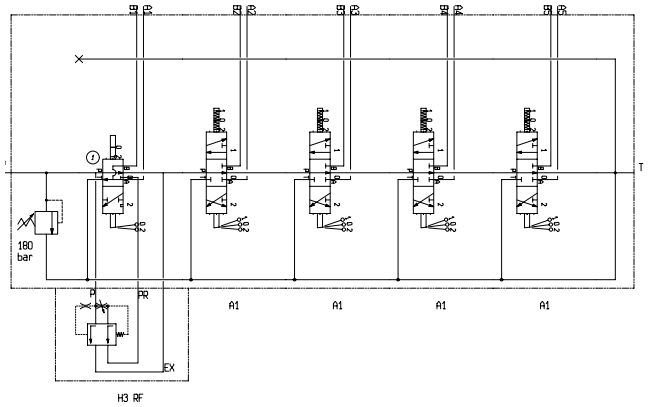

Art.	Pressione massima d'esercizio bar	Portata l/min	Attacco nominale	Utilizzo leve
MG107020	180	40	3/8"	1ª Leva con anti inversione compensata con regolatore di flusso 2ª Leva D/E 3ª Leva D/E
MG107022	180	40	3/8"	1ª Leva con anti inversione compensata con regolatore di flusso 2ª Leva D/E 3ª Leva D/E 4ª Leva D/E
MG107024	180	40	3/8"	1ª Leva con anti inversione compensata con regolatore di flusso 2ª Leva D/E 3ª Leva D/E 4ª Leva D/E 5ª Leva D/E

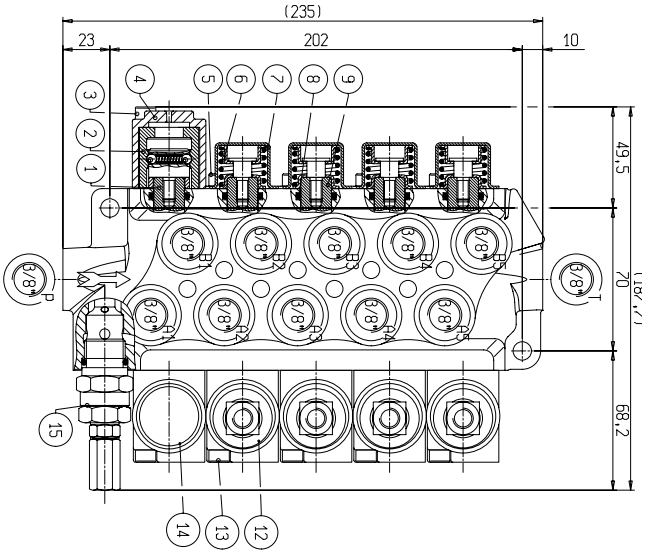

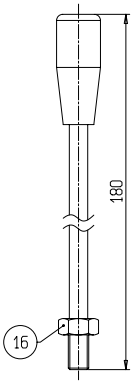

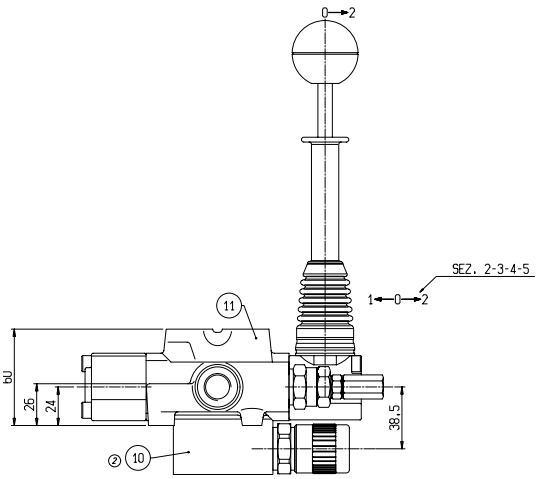

Distributori elettrici tipo 1 da 1 a 6 leve - 3/8"

Electric distributors from 1 up to 5 levers valve • Distributeurs electriques type MD de 1 a 5 levers • Elektrisches steuergerät 1 bis 5 hebel • Distribuidores electricos da 1 a 5 palanca

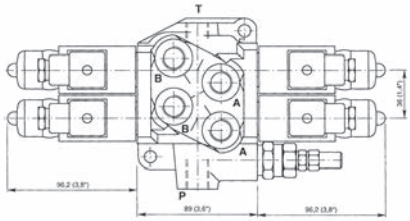

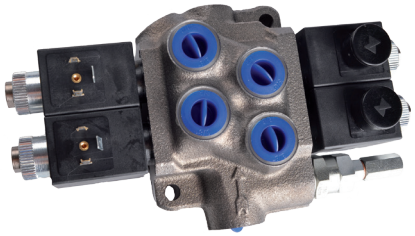

Distributori elettrico a 1 leva

Art.	Modello Model	Circuito	Press. max eserc. bar	Portata Capacity l/1'	Attacco nominale	Tensione funzion.	Schema circuito	Schema posizione leve
MH138010	1	1ª Leva Doppio effetto	180	40	3/8"	12 V	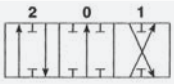	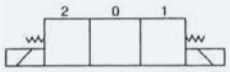

Distributori elettrico a 2 leve

Art.	Modello Model	Circuito	Press. max eserc. bar	Portata Capacity l/1'	Attacco nominale	Tensione funzion.	Schema circuito	Schema posizione leve
MH138011	1	1ª-2ª Leva Doppio effetto	180	40	3/8"	12 V	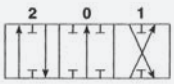	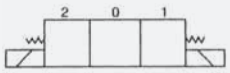

Distributori elettrico a 3 leve

Art.	Modello Model	Circuito	Press. max eserc. bar	Portata Capacity l/1'	Attacco nominale	Tensione funzion.	Schema circuito	Schema posizione leve
MH138012	1	1ª-2ª-3ª Leva Doppio effetto	180	40	3/8"	12 V	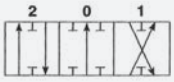	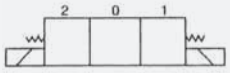

Distributori elettrico a 4 leve

Art.	Modello Model	Circuito	Press. max eserc. bar	Portata Capacity l/1'	Attacco nominale	Tensione funzion.	Schema circuito	Schema posizione leve
MH138013	1	1ª-2ª-3 4ª Leva Doppio effetto	180	40	3/8"	12 V	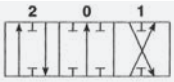	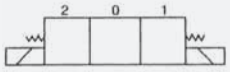

Distributori elettrico a 5 leve

Art.	Modello Model	Circuito	Press. max eserc. bar	Portata Capacity l/1'	Attacco nominale	Tensione funzion.	Schema circuito	Schema posizione leve
MH138010	1	1ª-2ª-3 4ª-5ª Leva Doppio effetto	180	40	3/8"	12 V	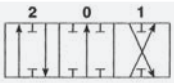	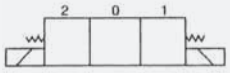

Distributori elettrico a 6 leve

Art.	Modello Model	Circuito	Press. max eserc. bar	Portata Capacity l/1'	Attacco nominale	Tensione funzion.	Schema circuito	Schema posizione leve
MH138010	1	1ª-2ª-3 4ª-5ª-6ª Leva Doppio effetto	180	40	3/8"	12 V	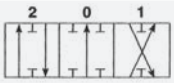	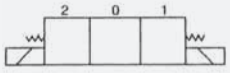

Distributori per cimatrici elettrico

Distributeurs pour ecimeuses • Valve systems for trimmers • Steuergeräte für laubschneider • Distribuidores para despuntadoras

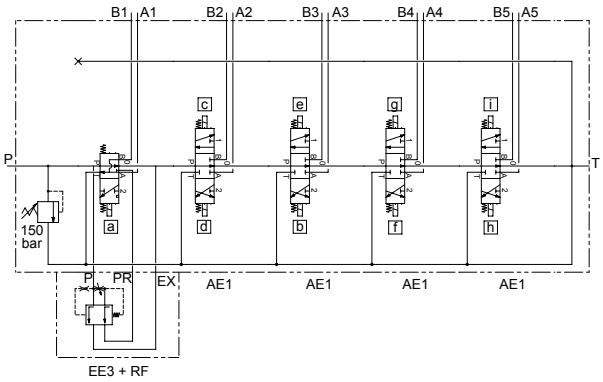

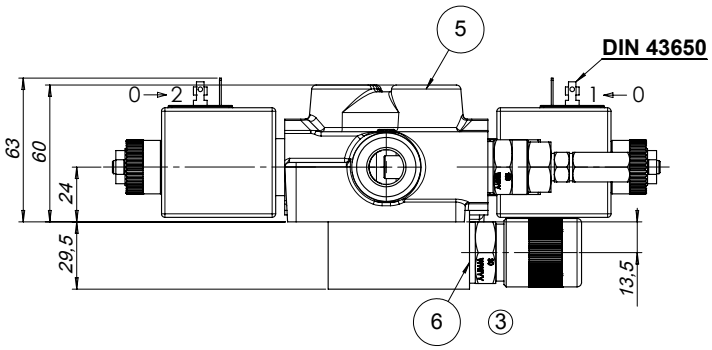

Art.
MH138030

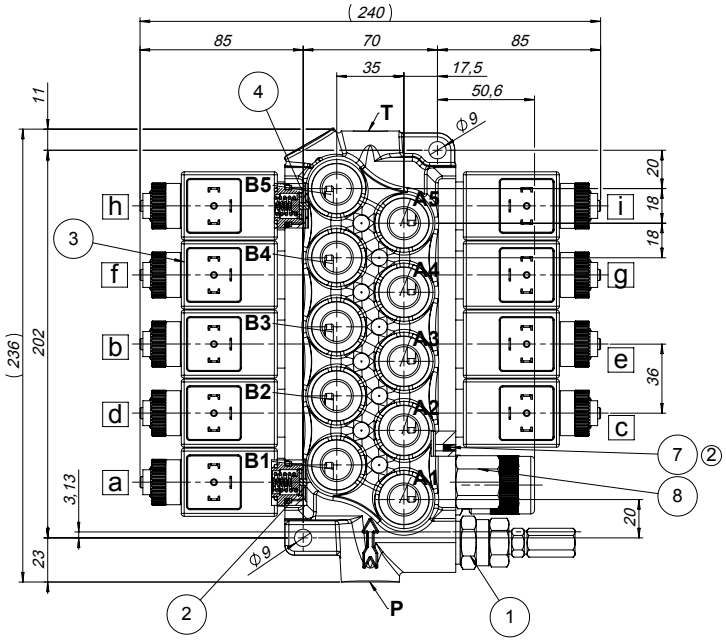

Elettrodistributori componibili

Lingue

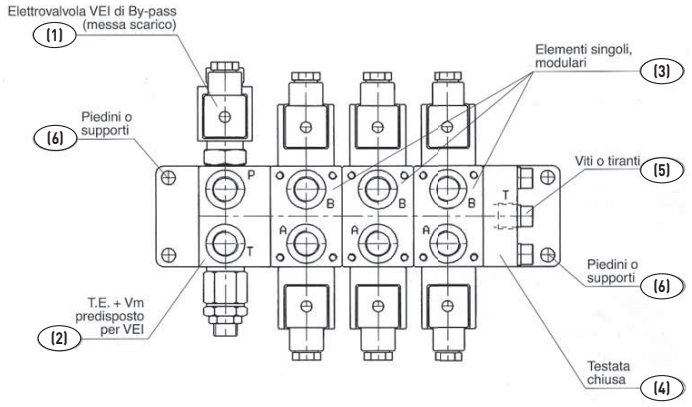

Elettrovalvola VEI di messa a scarico - 12 volt [1]

Lingue

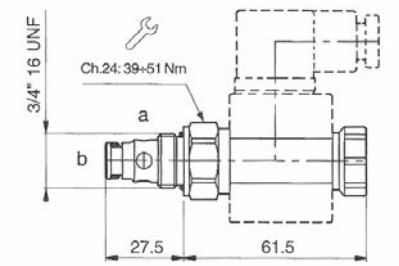

Art.	Bobina di ricambio
MG165038	Bobina 12 V
MG165040	Bobina 24 V

Art.	Tensione	Portata max (l/min)	Pressione max (bar)	Schema	Peso Weight Kg
MK150013	12	40	350	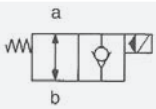	

Testata di entrata con valvola limitatrice di pressione (escluso VEI) [2]

Lingue

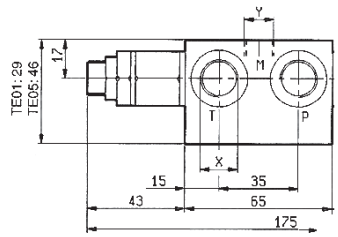

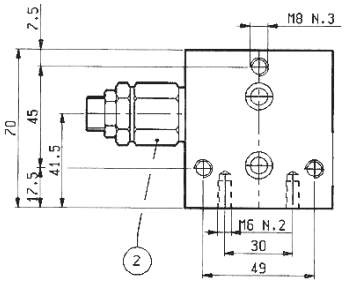

Art.	Bobina di ricambio	Schema	Peso Weight Kg
MK150006	40 ÷ 180	Predispozione VEI MK 150013	
MK150007	80 ÷ 350		

Elemento singolo elettrodistributore - 12 volt [3]

Lingue

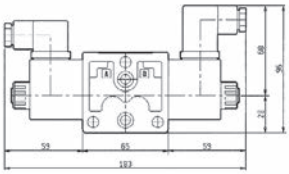

Art.	Bobina di ricambio
MK143020	Bobina 12 V
N.B.: A richiesta sono disponibili altre tensioni.	

Art.	Numero bobine	Pressione d'esercizio (bar)	Portata (lt)	Schema posizionature	Schema circuito	Peso Weight Kg
MK150020	2	250	30			
MK150019						

Elemento singolo elettrodistributore - 12 volt [3]

Lingue

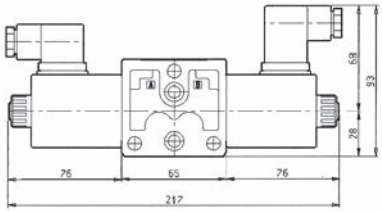

Art.	Bobina di ricambio
MK162003	Bobina 12 V
N.B.: A richiesta sono diponibili altre tensioni.	

Art.	Numero bobine	Pressione d'esercizio (bar)	Portata (lt)	Schema posizionature	Schema circuito	Peso Weight Kg
MK150500	2	250	50			
MK150501						

Piedini o supporti [6]

Lingue

Art.
MK150010

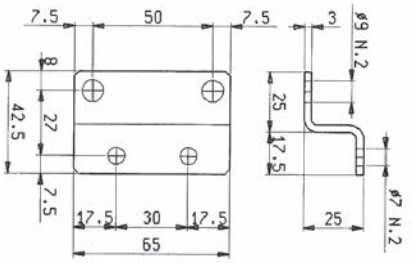

Testata di chiusura [4]

Lingue

A richiesta (scarico supplementare)

Art.
MK150012

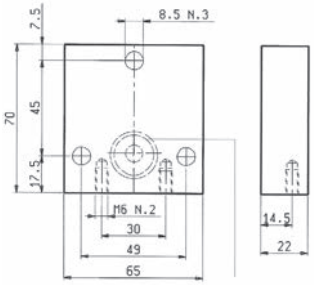

Viti e tiranti [6]

Lingue

Art.	Nr. elementi modulari singoli	A (mm)	Peso Weight Kg
MK152001	1	80 Vite	
MK152002	2	125 Vite	
MK152003	3	185 Vite	
MK152004	4	235 Vite	
MK152005	5	275 Vite	
MK152006	6	320 Vite	
MK152007	7	365 Vite	
MK152008	8	410 Vite	
MK152009	9	460 Vite	

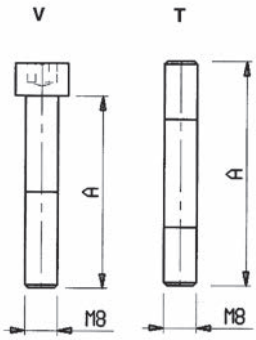

Deviatori 3 vie a comando elettrico 12 e 24 volt

Lingue

Tipi di circuiti	Simbolo	Direzione del flusso durante il passaggio al centro	Applicazioni	Peso Weight Kg
A	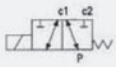		Standard	
An	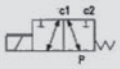		Ric. negativo (a richiesta)	
D	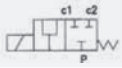		Per flottante (a richiesta)	

D.I. = 250 bar
D.E. = 310 bar

Deviatore drenaggio interno VS 70

Lingue

Art.	Attacco nominale	Tensione (volt)	Portata (l/min.)	Bobine di ricambio	Peso Weight Kg
MI148010	1/4"	12	25	MK143020	
MI148110	1/4"	24	25	MK143024	

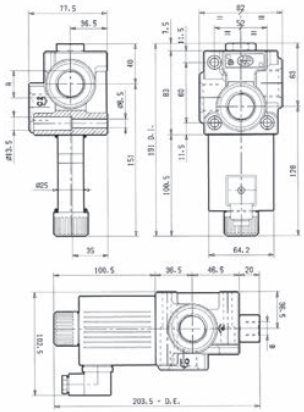

Deviatore drenaggio interno VS 81 - VS 82

Lingue

Art.	Attacco nominale	Tensione (volt)	Portata (l/min.)	Bobine di ricambio	Peso Weight Kg
MI148011	3/8"	12	50	MI155003	
MI148111	3/8"	24	50	MI155001	
MI148014	1/2"	12	60	MI155003	
MI148114	1/2"	24	60	MI155001	

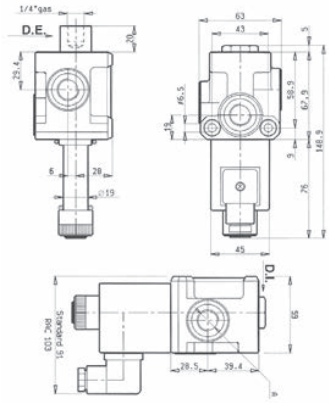

Deviatore drenaggio interno VS 91 - VS 92

Lingue

Art.	Attacco nominale	Tensione (volt)	Portata (l/min.)	Bobine di ricambio	Peso Weight Kg
MI148012	1/2"	12	100	MI155006	
MI148112	1/2"	24	100	MI155008	
MI148013	3/4"	12	140	MI155006	
MI148113	3/4"	24	140	MI155008	

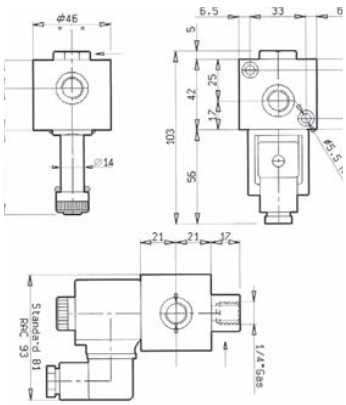

Deviatori 6 vie a comando elettrico 12 e 24 volt

Lingue

Tipi di circuiti	Simbolo	Applicazioni	Peso Weight Kg
P1	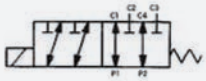	Standard	
C > D		Cursore flottante per servocomandi (a richiesta)	

D.I. = 250 bar
D.E. = 310 bar

Deviatore drenaggio interno VS 120

Lingue

Art.	Attacco nominale	Tensione (volt)	Portata (l/min.)	Bobine di ricambio	Peso Weight Kg
MI150010	1/4"	12	25	MK143020	
MI151010	1/4"	24	25	MK143024	

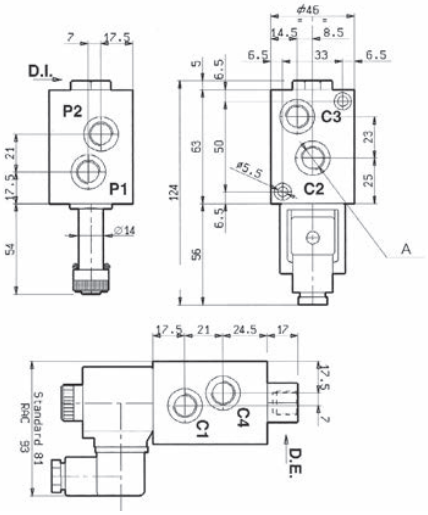

Deviatore drenaggio interno VS 151 - VS 152

Lingue

Art.	Attacco nominale	Tensione (volt)	Portata (l/min.)	Bobine di ricambio	Peso Weight Kg
MI150011	3/8"	12	50	MI155003	
MI151011	3/8"	24	50	MI155001	
MI150012	1/2"	12	60	MI155003	
MI151012	1/2"	24	60	MI155001	

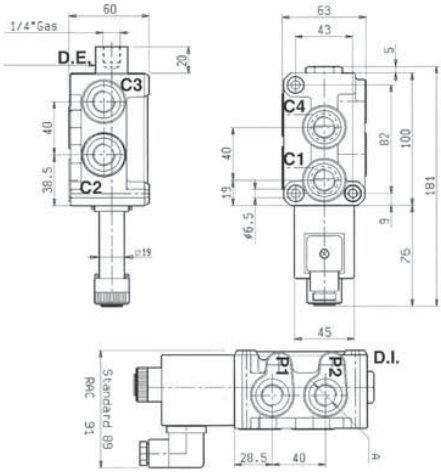

Deviatore drenaggio interno VS 161

Lingue

Art.	Attacco nominale	Tensione (volt)	Portata (l/min.)	Bobine di ricambio	Peso Weight Kg
MI150015	3/8"	12	25	MI155003	
MI151016	3/8"	24	25	MI155001	

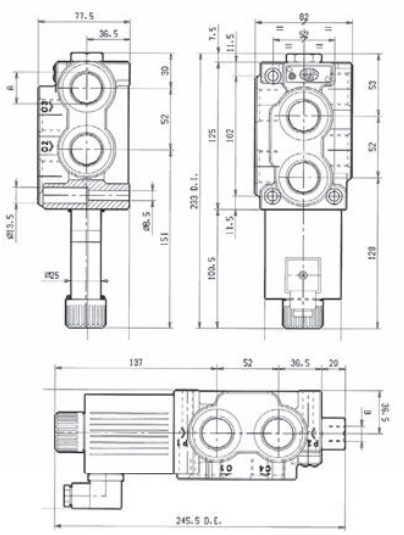

Deviatore 6 vie a comando elettrico 12 e 24 volt - Drenaggio interno VS 311 - VS 312

Lingue

Art.	Attacco nominale	Tensione (volt)	Portata (l/min.)	Bobine di ricambio	Peso Weight Kg
MI150013	1/2"	12	100	MI155003	
MI151013	1/2"	24	100	MI155001	
MI150014	3/4"	12	140	MI155003	
MI151017	3/4"	24	140	MI155001	

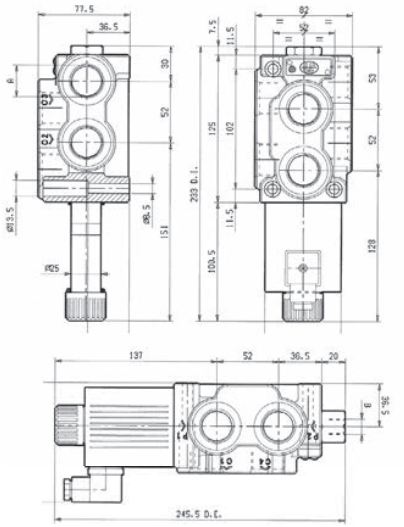

VS 400

Lingue

Art.	Attacco nominale	Tensione (volt)	Portata (l/min.)	Bobine di ricambio	Peso Weight Kg
MI152100	1" pilotato	12	220	MK143020	
MI152110	1" pilotato	24	220	MK143024	

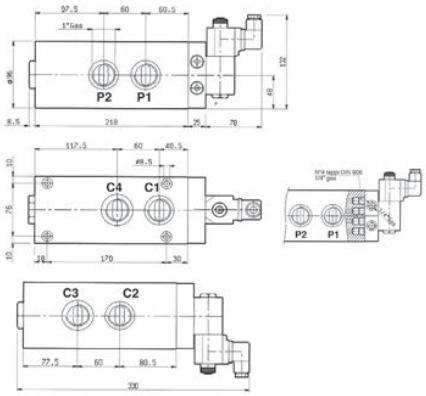

Deviatori elettrici modulari 6 vie 12 e 24 volt

Lingue

Applicazioni:
- Pale caricatrici
- Carrelli elevatori
- Macchine movimento terra
- Macchine forestali
- Gru

D.I. = 250 bar
D.E. = 310 bar

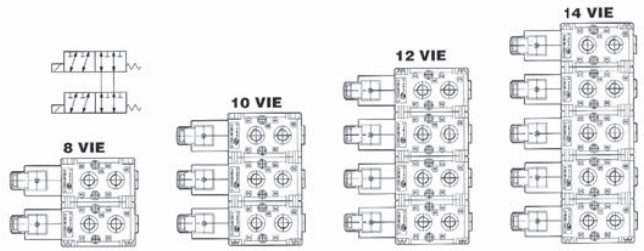

VS 120/F

Art.	Attacco nominale	Tensione (volt)	Portata (l/min.)	Bobine di ricambio	Peso Weight Kg
MI152001	1/4"	12	20	MK143020	
MI152101	1/4"	24	20	MK143024	
Kit viti o tiranti					
MI153002	Per 8 vie				
MI153003	Per 10 vie				
MI153004	Per 12 vie				
N.B.: A richiesta di possono fornire già montati					

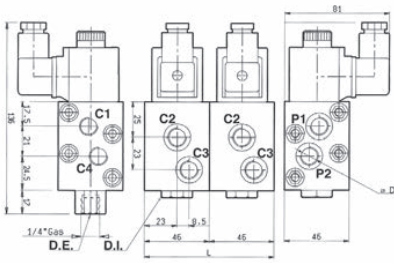

VS 241/F

Art.	Attacco nominale	Tensione (volt)	Portata (l/min.)	Bobine di ricambio	Peso Weight Kg
MI152010	3/8"	12	50	MI155003	
MI152020	3/8"	24	50	MI155001	
Kit viti o tiranti					
MI153011	Per 8 vie				
MI153012	Per 10 vie				
MI153013	Per 12 vie				
MI153014	Per 14 vie				
N.B.: A richiesta di possono fornire già montati					

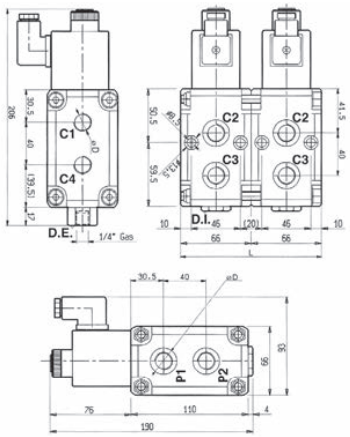

VS 281/F

Art.	Attacco nominale	Tensione (volt)	Portata (l/min.)	Bobine di ricambio	Peso Weight Kg
MI154010	1/2"	12	90	MI155003	
MI154020	1/2"	24	90	MI155001	
Kit viti o tiranti					
MI153011	Per 8 vie				
MI153012	Per 10 vie				
MI153013	Per 12 vie				
MI153014	Per 14 vie				
N.B.: A richiesta di possono fornire già montati					

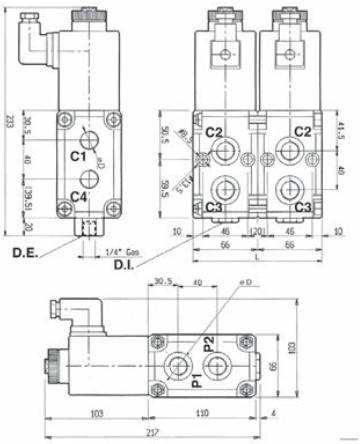

Elettrovalvole cetop 2

Electric valves cetop 2 • Controle direction cetop 2 • Electroventilen cetop 2 • Electroválvula cetop 2

Caratteristiche tecniche

Grandezza: ISO 228 CETOP RP 121
H-4-2-4-PO2 CETOP2
Portata massima: 20 l/min.
Pressione massima d'esercizio su A-B-P: 300 bar
Pressione massima in T:
dinamica = 180 bar - statica = 210 bar

Technical characteristics

Size: ISO 228 CETOP RP 121
H-4-2-4-PO2 CETOP2
Max flow: 20 l/min.
Min operation pressure on A-B-P: 300 bar
Max pressure in T:
dynamic = 180 bar - static = 210 bar

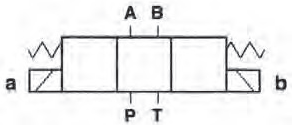

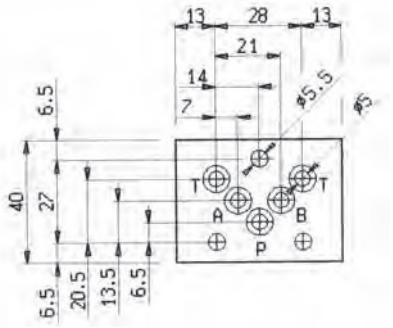

Quantità superficie di attacco
Mounting plane quality

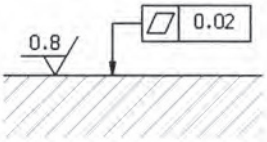

Cadute di pressione · Pressure drop

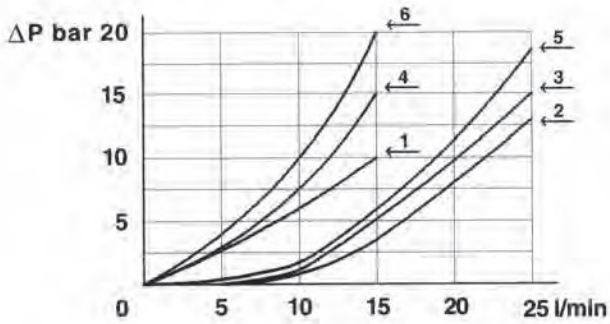

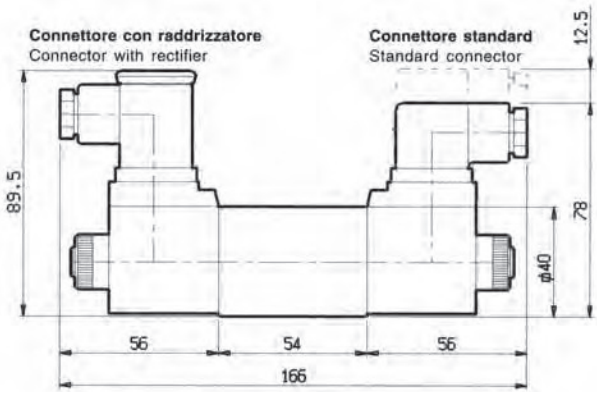

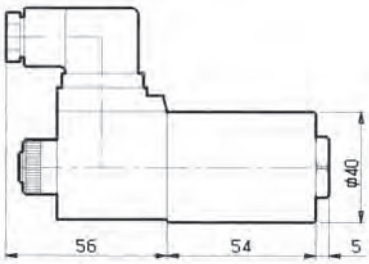

Art. 12VDC	Art. 24VDC	Sigla *Code*	Simbolo *Circuit*	Direzione del flusso durante il passaggio al centro *Oil direction during shift*
			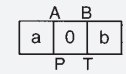	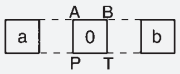
MK158013	MK158113	A2		
MK158010	MK158110	B2		
MK158011	MK158111	C2		
MK158016	MK158116	D2		
MK158012	MK158112	E2		
MK158014	MK158114	C11A		
MK158015	MK158115	A11C		

Elettrovalvole cetop 3

Electric valves cetop 3 • Controle direction cetop 3 • Electroventilen cetop 3 • Electroválvula cetop 3

Caratteristiche tecniche

Grandezza: ISO 4401 DIN 24 340 NG6
NFPA D03 CETOP3
Portata massima: 30 l/min.
Pressione massima d'esercizio su A-B-P: 250 bar
Pressione massima in T:
dinamica = 180 bar - statica = 210 bar
Technical characteristics

Technical characteristics

Size: ISO 4401 DIN 24 340 NG6
NFPA D03 CETOP3
Max flow: 30 l/min.
Min operation pressure on A-B-P: 250 bar
Max pressure in T:
dynamic = 180 bar - static = 210 bar

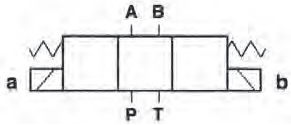

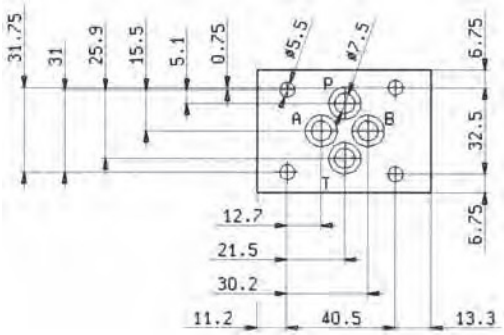

Quantità superficie di attacco
Mounting plane quality

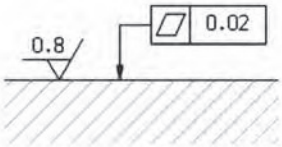

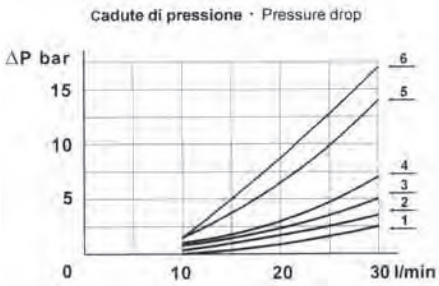

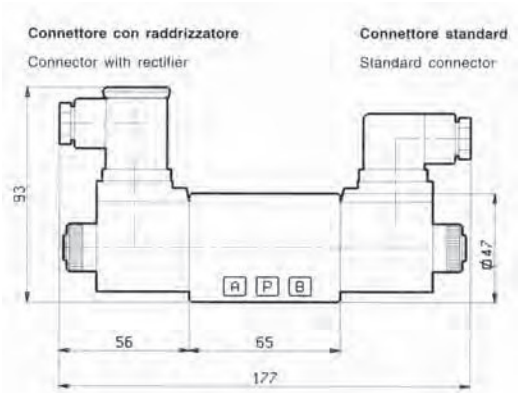

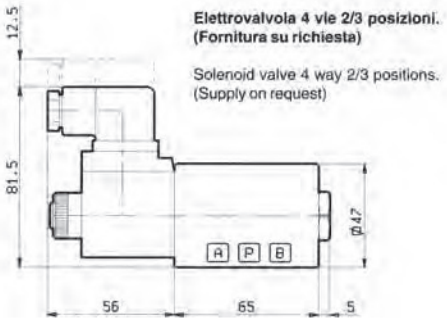

Art. 12VDC	Art. 24VDC	Sigla *Code*	Simbolo *Circuit*	Direzione del flusso durante il passaggio al centro *Oil direction during shift*
			A B a 0 b P T	A B a 0 b P T
MK159013	MK159033	A2		
MK159010	MK159030	B2		
MK159011	MK159031	C2		
MK159017	MK159036	D2		
MK159012	MK159032	E2		
MK159015	MK159035	C11A		
MK159014	MK159034	A11C		
MK159018	MK159016	A11A		

Elettrovalvole cetop 3

Electric valves cetop 3 • Controle direction cetop 3 • Electroventilen cetop 3 • Electrovälvula cetop 3

Caratteristiche tecniche

Grandezza: ISO 4401 DIN 24 340 NG6
NFPA D03 CETOP3

Corrente alternata
Portata massima: 60 l/min.
Pressione massima d'esercizio su A-B-P: 250 bar
Pressione massima in T:
dinamica = 160 bar - statica - 180 bar

Corrente continua
Portata massima: 70 l/min.
Pressione massima d'esercizio su A-B-P: 310 bar
Pressione massima in T:
dinamica = 250 bar - statica - 310 bar

Technical characteristics

Size: ISO 4401 DIN 24 340 NG6
NFPA D03 CETOP3

A.C. Version:
Max flow: 60 l/min.
Min operation pressure on A-B-P: 250 bar
Max pressure in T:
dynamic = 160 bar - static = 180 bar

D.C. Version:
Max flow: 70 l/min.
Min operation pressure on A-B-P: 310 bar
Max pressure in T:
dynamic = 250 bar - static = 310 bar

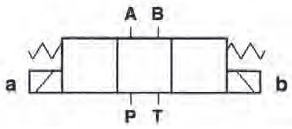

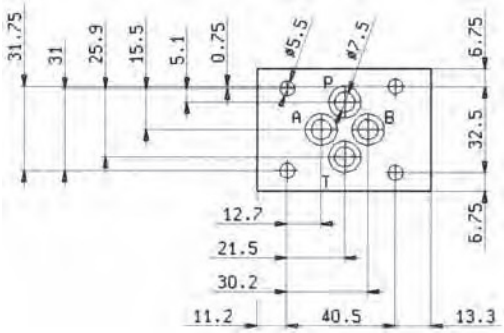

Quantità superficie di attacco
Mounting plane quality

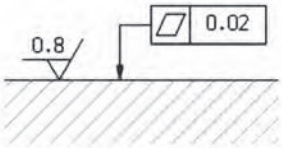

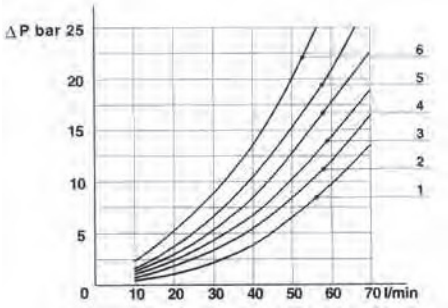

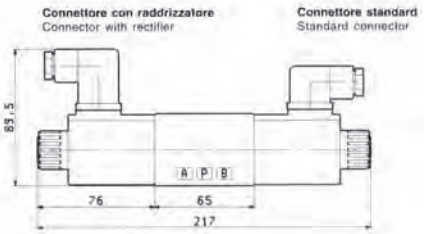

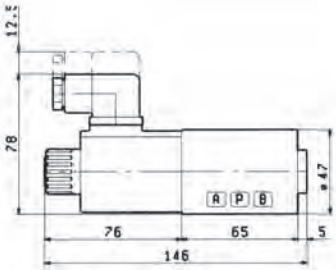

Art. 12VDC	Art. 24VDC	Sigla *Code*	Simbolo *Circuit*	Direzione del flusso durante il passaggio al centro *Oil direction during shift*
			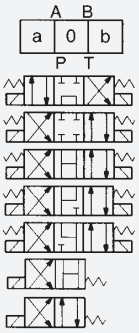	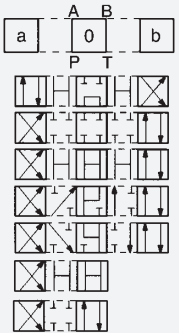
MK160013	MK160113	A2		
MK160010	MK160110	B2		
MK160011	MK160111	C2		
MK160016	MK160116	D2		
MK160012	MK160112	E2		
MK160015	MK160114	C11A		
MK160014	MK16011	A11C		

Valvola di blocco cetop 3

Lingue

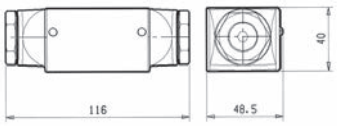

Art.	Descrizione	Schema	Peso Weight Kg
MK165130	Singola		
MK165130	Doppia		

Portata: 60 lt
Pressione 310 bar

Valvole modulari limitatrici di pressione

Lingue

Art.	Descrizione	Schema	Peso Weight Kg
MK165152 senza pomoli	Singola	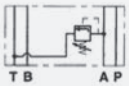	
MK165130 senza pomoli con vite	Doppia	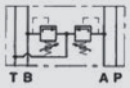	

Portata: 50 lt
Pressione 310 bar
Taratura standard: 40 ÷ 180

Valvole modulari di controllo portata

Lingue

Art.	Descrizione	Schema	Peso Weight Kg
MK165111 senza pomoli	Singola		
MK165110 senza pomoli con vite	Doppia	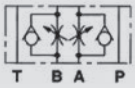	

Portata: 50 lt
Pressione 310 bar

Viti fissaggio dell'elettrovalvola

Lingue

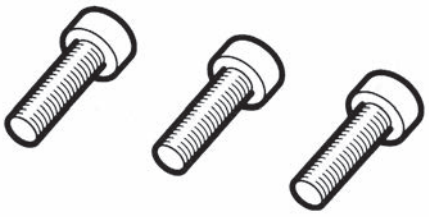

Art.	Vite	Descrizione	Peso Weight Kg
MK152010	M 5 x 30	Solo elettrico	
MK152011	M 5 x 70	RV. + n°1 VE - VM - VF	
MK152012	M 5 x 110	RV. + n°1 VE - VM - VF	

Elettrovalvole cetop 5

Electric valves cetop 5 • Controle direction cetop 5 • Electroventilen cetop 5 • Electroválvula cetop 5

Caratteristiche tecniche

Grandezza: ISO 4401 - AC - 05-4-A
DIN 24 340 NG NFPA D05 CETOP 5

Corrente alternata
Portata massima: 100 l/min.
Pressione massima d'esercizio su A-B-P: 310 bar
Pressione massima in T:
dinamica = 140 bar - statica - 210 bar

Corrente continua
Portata massima: 120 l/min.
Pressione massima d'esercizio su A-B-P: 310 bar
Pressione massima in T:
dinamica = 250 bar - statica - 300 bar

Technical characteristics

Size: ISO 4401 - AC - 05-4-A
DIN 24 340 NG NFPA D05 CETOP 5

A.C. Version:
Max flow: 100 l/min.
Min operation pressure on A-B-P: 310 bar
Max pressure in T:
dynamic = 140 bar - static = 310 bar

D.C. Version:
Max flow: 120 l/min.
Min operation pressure on A-B-P: 310 bar
Max pressure in T:
dynamic = 250 bar - static = 300 bar

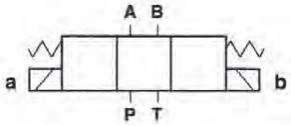

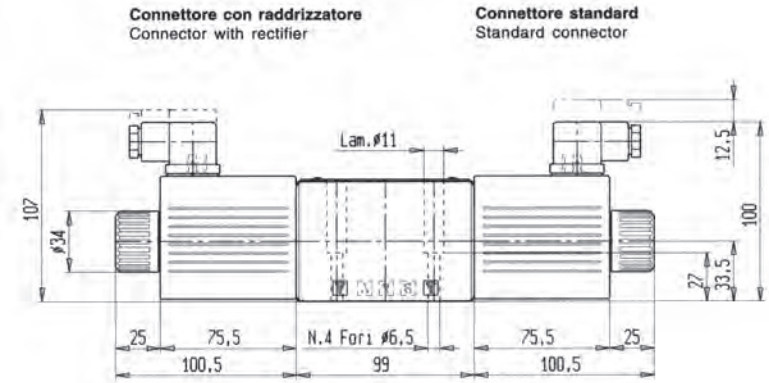

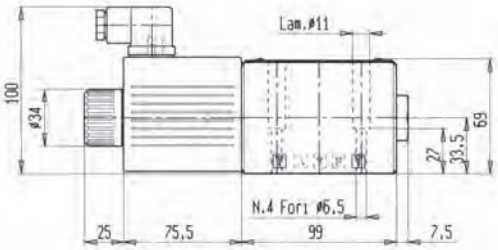

Art. 12VDC	Art. 24VDC	Nuovo codice *New code*	Vecchio codice *Old code*	Vecchio codice *Circuit*	Direzione del flusso durante il passaggio al centro *Oil direction during shift*
				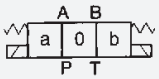	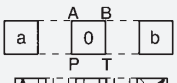
MK164013	MK164113	A201	A2		
MK164010	MK164110	B201	B2	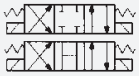	
MK164011	MK164111	C201	C2		
MK164016	MK164116	D201	D2	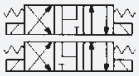	
MK164012	MK164112	E201	E2		
MK164015	MK164114	C301	C11A		
MK164014	MK164115	Y301	A11C		

Piastra monoblocco attacchi laterali
Circuito in parallelo cetop 2

Monoblock plate, lateral attacks, parallel circuit cetop 2 • Plaque monobloc attaques lateral cetop 2 • Monoblock-platte m/ seitlichen anschluessen parallekreis cetop 2 • Placa monobloc, ataque lateral, circuito paralelo cetop 2

Piastre modulari - *Single plates*

Tipo con valvola limitatrice di pressione VM4 incorporata (attacchi AB laterali opposti)
Type including VM4 pressure relief valve (opposite lateral AB ports)

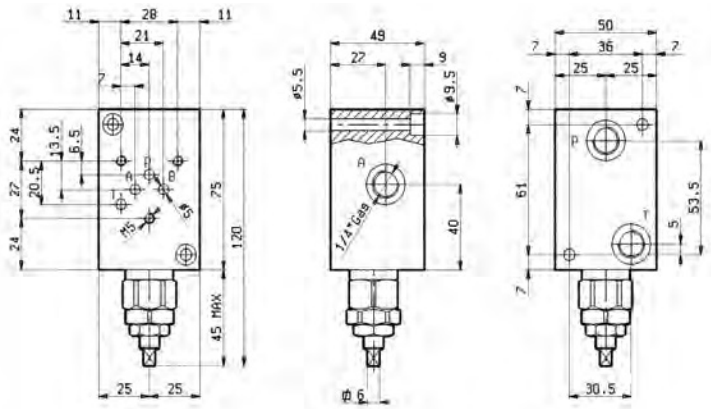

Art.
MK167020

Piastre modulari - *Modular sub-plates*

Tipo con valvola limitatrice di pressione VM4 incorporata (attacchi AB laterali opposti)
Type including VM4 pressure relief valve (opposite lateral AB ports)

Collegamento in parallelo
Parallel connection

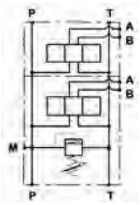

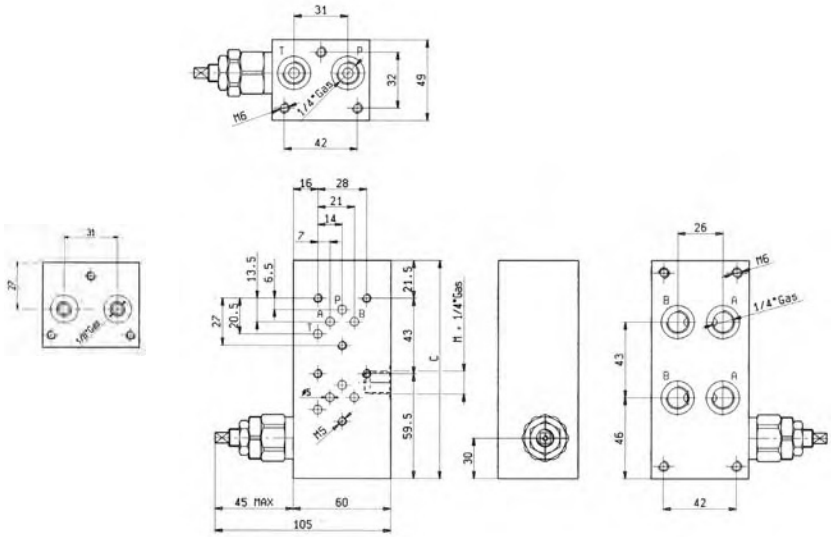

Tipo di piastra modulare *Type of modular mounting plate* Art.		Nr. elettrovalvole *New code*	C mm
MK167021	Con valvola limitatrice di pressione VM4 *With pressure relief valve VM4*	2	124
MK167022		3	167
MK167023		4	210

Piastra monoblocco attacchi laterali
Circuito in parallelo cetop 3

Monoblock plate, lateral attacks, parallel circuit cetop 3 • Plaque monobloc attaques lateral cetop 3
Monoblock-platte m/seitlichen anschluessen parallelkreis • Placa monobloc, ataque lateral circuito parallelo

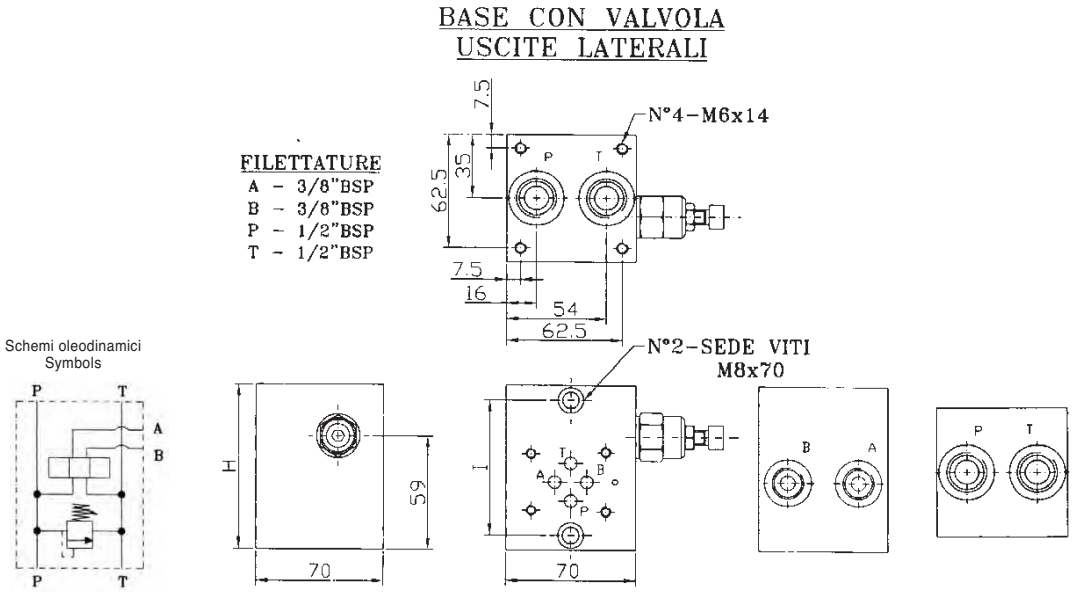

Art.	N. Pos.	I	H
MK168010	1	74	90

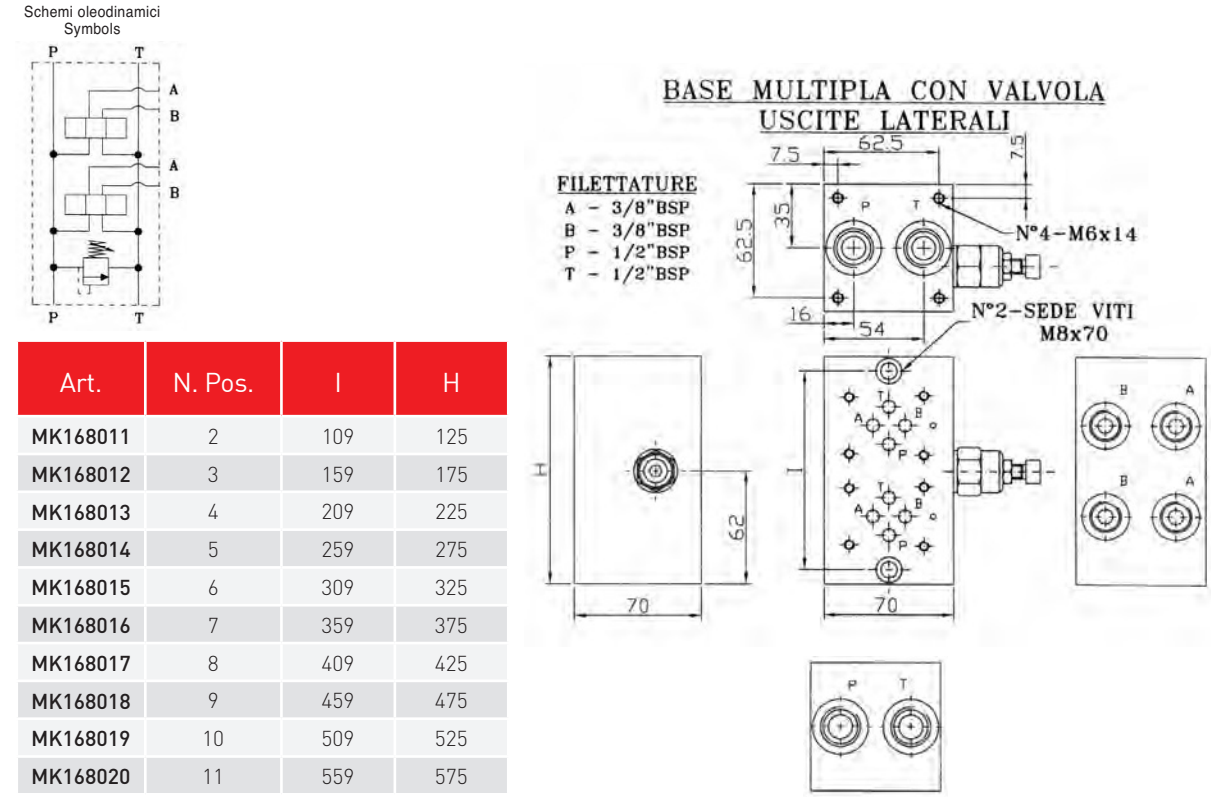

Art.	N. Pos.	I	H
MK168011	2	109	125
MK168012	3	159	175
MK168013	4	209	225
MK168014	5	259	275
MK168015	6	309	325
MK168016	7	359	375
MK168017	8	409	425
MK168018	9	459	475
MK168019	10	509	525
MK168020	11	559	575

Valvole di commutazione automatica

Modularelement • Automatic inversion valves • Clapet de commutation automatique • Elemento modular

Caratteristiche

Sono valvole a doppio effetto in grado di commutare automaticamente la direzione del flusso dell'olio. Il movimento è completamente idraulico e avviene normalmente a fine corsa del cilindro. In caso di arresto della manovra si ripristina automaticamente la posizione P→b.

Caratteristiche tecniche

Grandezza: ISO 400: - AC - 05 - 4 - A
DIN 24 340 NG NFPA D05 CETOP 5
Portata minima: 10 l/min.
Portata massima: 80 l/min.
Pressione minima d'esercizio: 60 bar
Pressione massima d'esercizio: 250 bar

Viti di fissaggio:

N°4 DIN 912-8.8 M6 x 35
Momento massimo di serraggio: 10 Nm

Features

These are double-acting valves which automaticaliy change-over the oil flow direction. The motion is copletely automaticand normaliy takes place when the cylinder its end of stroke. In case the movement is stopped the valve resetsautomatically back to P→B.

Technical characteristics

Size: ISO 400: - AC - 05 - 4 - A
DIN 24 340 NG NFPA D05 CETOP 5
Min flow: 10 l/min.
Max flow: 80 l/min.
Min operation pressure: 60 bar
Max operation pressure: 250 bar

Fixin screws:

N°4 DIN 912-8.8 M6 x 35
Maximum blocking torque: 10 Nm

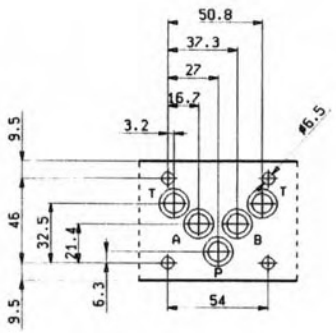

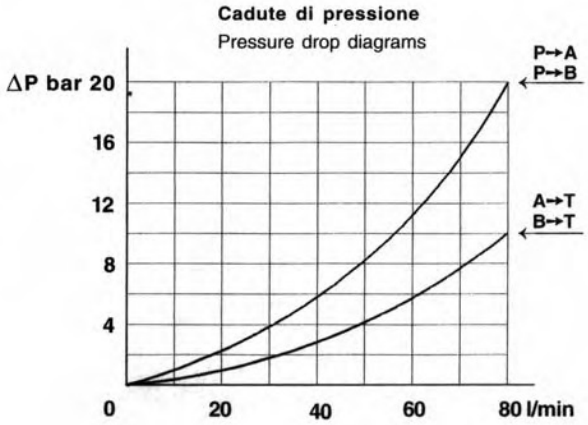

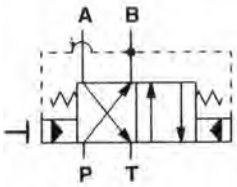

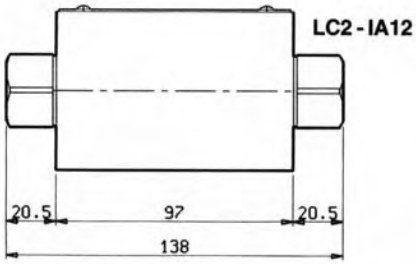

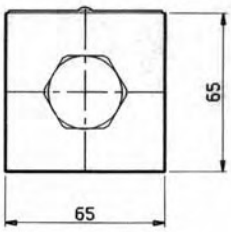

Peso • Weight
2,85 Kg

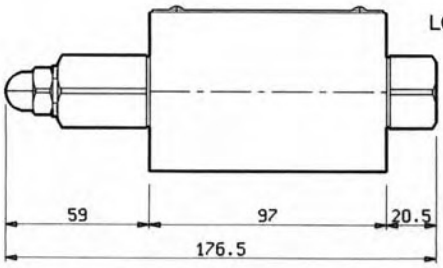

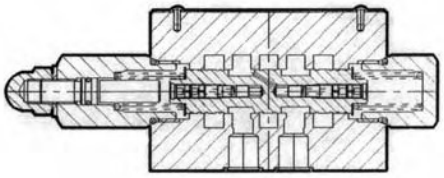

Art.
MI156010

Trafilamento max. interno: 0,7 l/min
Max. internal leakage: 0,7 l/min

Leve di comando per elettrodeviatori

Lingue

Leve 1 pulsante

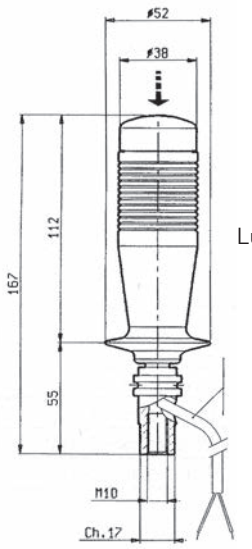

Lunghezza cavo = 410 mm.

Art.
MG133010

Leve 2 - 6 pulsanti ergonomica

Lingue

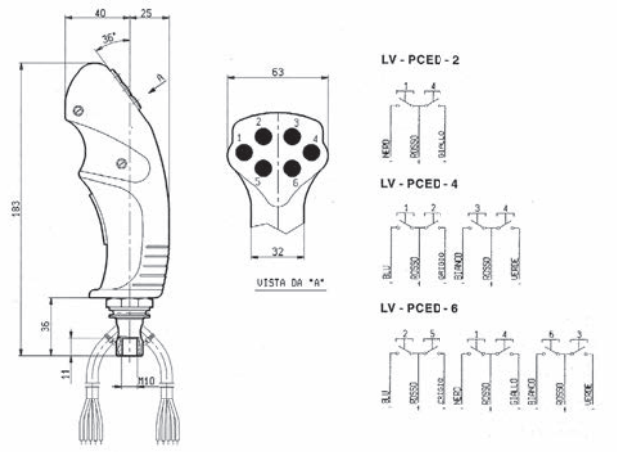

Art.	Art.	Art.
MG133014	MG133015	MG133016

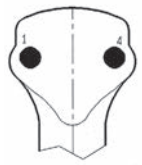

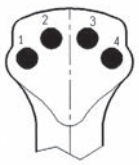

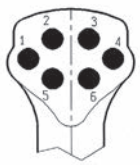

Caratteristiche:

- Possibilità di inserimento pulsanti: 2, 4, 6.
- Cavi in PVC da 0,5 mm2 con 256 fi li per cavo, lunghezza standard 350 mm. dalla base dell'impugnatura.
- Terminali dei cavi senza capicorda.
- Intensità massima di corrente su contatti: 2 ampere.
- Pulsante di sicurezza a richiesta (uomo presente).
- Durata elettrica: 10° cicli (2 sec. «ON» / 2 sec. «OFF» a 3A 12 VDC con diodo di soppressione arco), 106 cicli se usato a 3A 12 VDC con collegamento diretto.
- Durata meccanica: 106 cicli.

Pompe ad ingranaggi - Gruppo 1

Gear pumps 1rd group • Pompes a engrenages - Groupe 1 • Zahnradpumpen - 1 gruppe • Bompa con engranaje - Gruppo 1

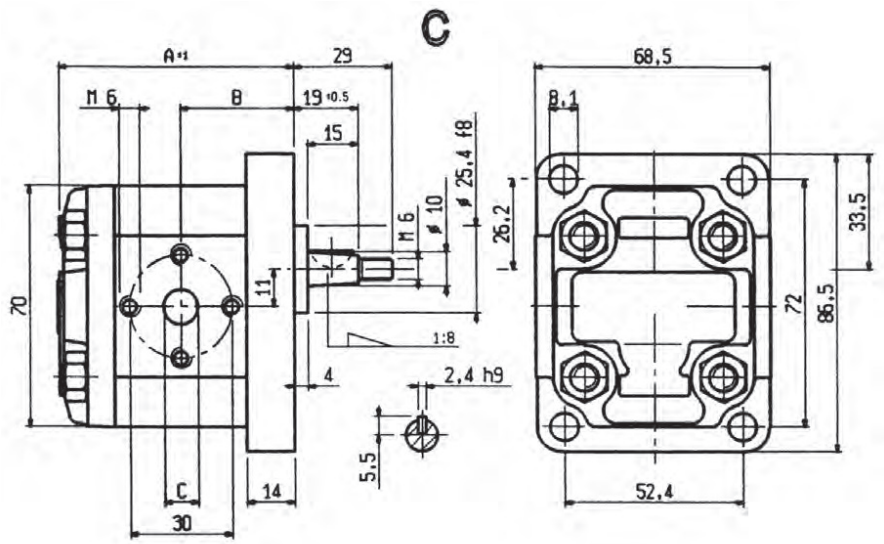

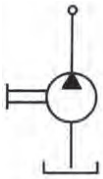

Art.		cm 3/g	bar max			9/1 max	A	B	C	E BSP	F BSP
D	S		P1 press continua	P2 press intermitt.	P3 press di punta						
ML174010	ML174110	1.4	220	260	280	3.500	71.5	33.3	10	3/8"	-
ML174011	ML174111	1.9	220	260	280	3.500	71.5	33.3	10	3/8"	-
ML174012	ML174112	2.4	220	260	280	3.500	71.5	33.3	10	3/8"	-
ML174013	ML174113	3.1	210	250	260	3.500	71.5	33.3	10	3/8"	-
ML174014	ML174114	3.6	210	250	260	3.500	76.5	36.7	12	3/8"	-
ML174015	ML174115	4.4	210	250	260	3.500	76.5	36.7	12	3/8"	-
ML174016	ML174116	4.8	180	230	250	3.500	76.5	36.7	12	3/8"	-
ML174017	ML174117	6.1	180	210	230	3.000	86.5	42	13.5	1/2"	-
ML174018	ML174118	7	170	200	210	3.000	86.5	42	13.5	1/2"	-
ML174019	ML174119	7.9	160	180	200	3.000	86.5	42	13.5	1/2"	-

Pompe ad ingranaggi - Gruppo 2

Gear pumps 2rd group • Pompes a engrenages - Groupe 2 • Zahnradpumpen - 2 gruppe • Bompa con engranaje - Gruppo 2

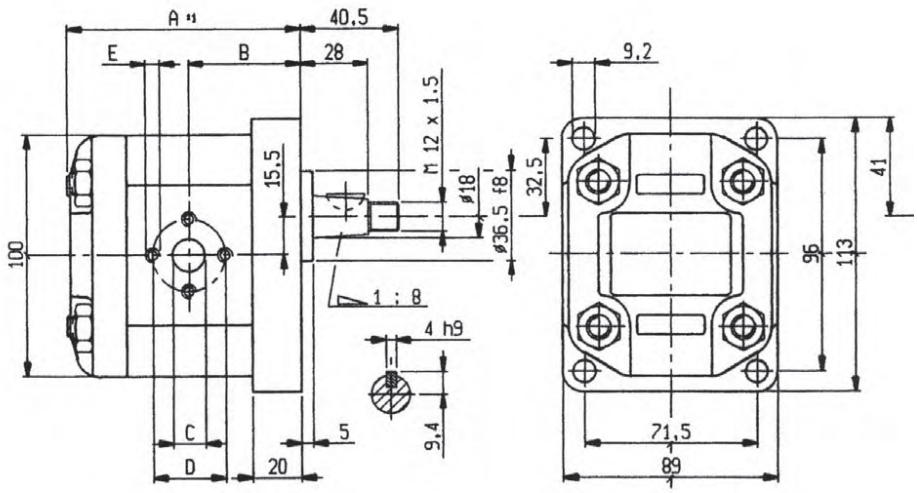

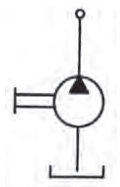

Art.		cm 3/g	bar max			9/1 max	A	B	C	D	E	c	d	e	E BSP	F BSP
(D)	(S)		P1 press continua	P2 press intermitt.	P3 press di punta											
ML178010	ML178110	4.5	230	270	300	3.500	93	44.5	13.5	30	M6	13.5	30	M6	1/2"	1/2"
ML178011	ML178111	6	230	270	300	3.500	98	46	13.5	30	M6	13.5	30	M6	1/2"	1/2"
ML178012	ML178112	7.6	230	270	300	3.500	98	46	13.5	30	M6	13.5	30	M6	1/2"	1/2"
ML178013	ML178113	8.5	230	270	300	3.500	98	46	13.5	30	M6	13.5	30	M6	1/2"	1/2"
ML178014	ML178114	11	230	270	300	3.500	98	46	13.5	30	M6	13.5	30	M6	1/2"	1/2"
ML178015	ML178115	14.5	220	260	280	3.500	120	48	13.5	30	M6	13.5	40	M8	1/2"	3/4"
ML178016	ML178116	17	210	270	270	3.500	120	48	13.5	30	M6	13.5	40	M8	1/2"	3/4"
ML178017	ML178117	19.5	190	220	250	3.000	120	48	13.5	30	M6	13.5	40	M8	1/2"	3/4"
ML178018	ML178118	26	160	170	200	3.000	113	64.5	20	40	M8	13.5	40	M8	3/4"	1"

Pompe ad ingranaggi - Gruppo 3

Gear pumps 3rd group • Pompes a engrenages - Groupe 3 • Zahnradpumpen - 3 gruppe • Bompa con engranaje - Gruppo 3

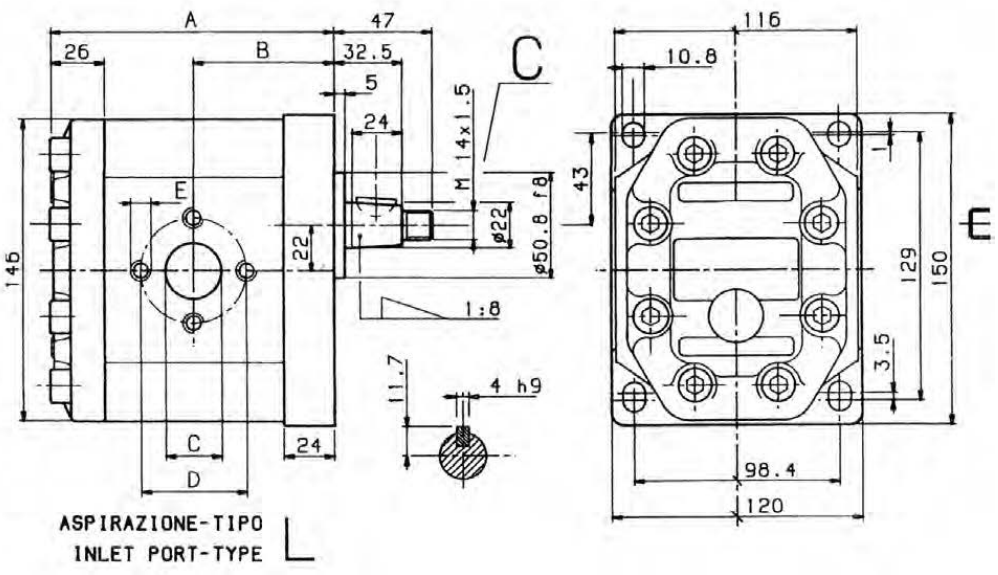

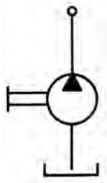

Art.		cm 3/g	bar max			A	B	C	D	E	F BSP
D	S		P1 press continua	P2 press intermitt.	P3 press di punta						
ML182010	ML182110	21.6	210	250	310	137	67.5	20	40	M8	3/4"
ML182011	ML182111	25.9	210	250	310	137	67.5	20	40	M8	3/4"
ML182012	ML182112	30.2	210	250	280	137	67.5	20	40	M8	3/4"
ML182013	ML182113	36	210	250	280	141	69.5	27	51	M10	1"
ML182014	ML182114	41.8	180	210	270	151	74.5	27	51	M10	1"
ML182015	ML182115	46.1	180	210	270	151	74.5	27	51	M10	1"
ML182016	ML182116	50.4	180	210	270	151	74.5	27	51	M10	1"
ML182017	ML182117	61	150	200	200	159	78.5	27	51	M10	1"
ML182018	ML182118	72	140	150	180	166	82	27-34	51-62	M10	1"-1 1/4"
ML182019	ML182119	87.8	110	120	170	177	87.5	27-34		M10	1"-1 1/4"

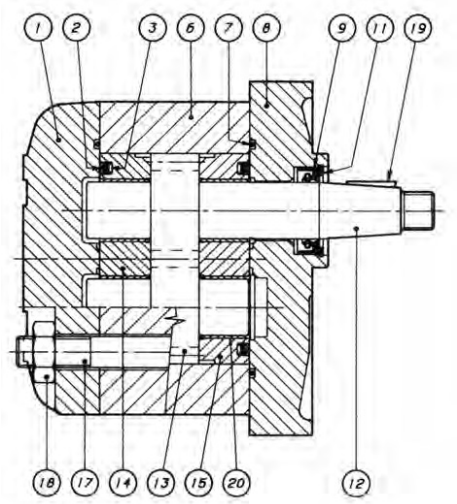

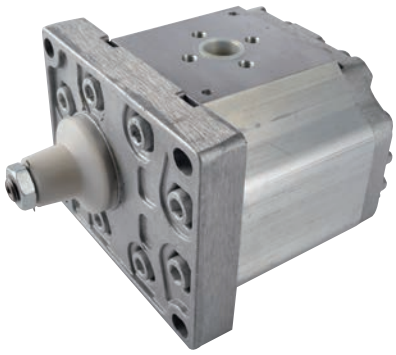

1	Coperchio	End cover	Gehäusedeckel	Flasque arrière	Tapa
2	Antiestrusione	Retaining gasket	Stütring	Joint anti-extrusion	Junta antiextrusión
3	OR anello / Guarnizione	O. Ring seal / Seal	O-Ring / Dichtung	Joint torique / Joint	Anillo OR / Junta
4	OR tappo	O. Ring seal	O-Ring	Joint torique	Tapón OR
5	Tappo	Transfer sleeve	Ausgleichsstift	Pion	Tapón
6	Corpo	Pump body	Pumpengehäuse	Corp de la pompe	Cuerpo
7	OR piastra e coperchio	O. Ring seal	O-Ring	Joint torique	Placa OR y tapa
8	Base	Mounting flange	Pumpenflansch	Flasque avant	Base
9	Paraolio	Oil sea!	Radialdichtung	Joint d'arbre	Sello de aceite
10	Anello rinforzo	Supporting Ring	Stützring	Anneau de renfort	Anillo de refuerzo
11	Seeger	Circlip	Seeger ring	Circlip	Arandela Seeger
12	Conduttore	Drive gear and shaft	Antriebszahnrad	Pignon menant	Conductor
13	Condotto	Driven gear	Angetriebenes Zahnrad	Pignon mené	Conducto
14	Boccola posteriore	Rear bearing housing	Hinterbrillenlager	Lunette arrière	Casquillo posterior
15	Boccola anteriore	Front bearing housing	Vorderbrillenlager	Lunette avant	Casquillo anterior
16	Anello di compensazione	Compensating Ring	Druckausgleichbuchse	Anneau de compensation	Anillo de compensación
17	Vite	Screw	Schraube	Vis	Tornillo
18	Dado	Nut	Mutter	Ecrou	Tuerca
19	Linguetta	Key	Halbrundkeile	Clavette	Lengüeta
20	Cuscinetto *	Bearing housing *	Brillenlager *	Palier téflone *	Cojinete

* Solo nei gruppi 1-2-3 | * Only in the groups 1-2-3 | * Nur bei der gruppo 1-2-3 | * Seulement dans les groups 1-2-3 .....

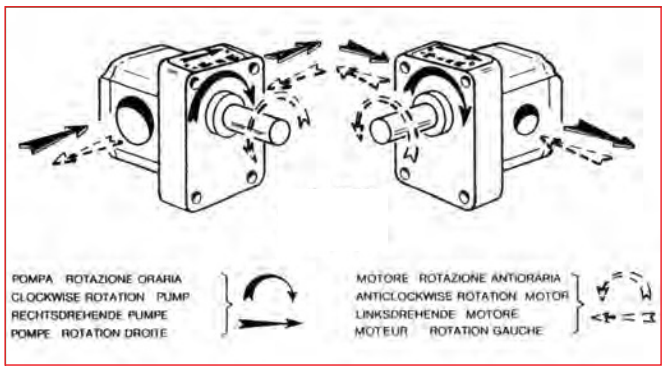

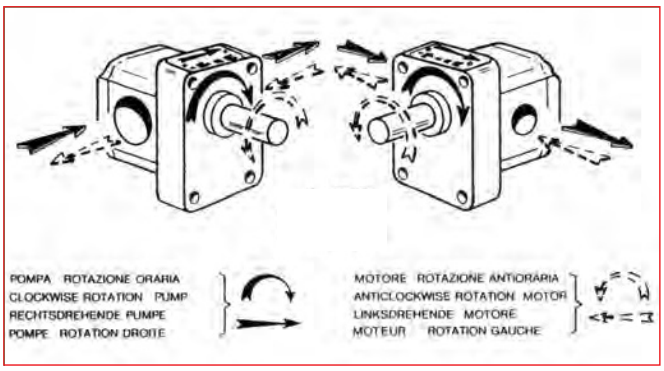

Flangetta 90° per pompa ingranaggi completa di viti e OR

90° elbow connector for gear pump
90° winkelstutzen zahnradpumpe

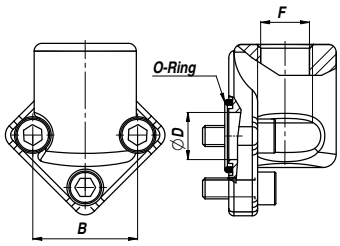

Art.	F BSP	B	ØD	O-Ring	Peso Weight Kg
ML184010	3/8"	26	12	2056	0,14
ML184011	1/2"	26	12	2056	0,13
ML184012	3/8"	30	13.5	2056	0,15
ML184013	1/2"	30	13.5	121	0,14
ML184015	1/2"	40	20	132	0,32
ML184016	3/4"	40	20	132	0,28
ML184017	3/4"	51	27	3125	0,60
ML184018	1"	51	27	3125	0,51
ML184020	1"	56	34	3150	0,52
ML184022	1" 1/4	62	36	4150	1,03
ML184024	1" 1/2	72	45	4150	1,07

Materiale - Material: Acciaio • Steel • Stahl

Flangetta 90° per pompa ingranaggi completa di viti e OR

90° elbow connector for gear pump
90° winkelstutzen zahnradpumpe

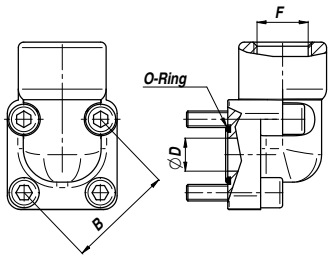

Art.	F BSP	B	ØD	O-Ring	Peso Weight Kg
ML185046	3/8"	30	13.5	121	0,15
ML185048	1/2"	30	13.5	121	0,15
ML185050	3/8"	35	17	3075	0,15
ML185052	1/2"	35	17	3075	0,15
ML185054	1/2"	40	19	132	0,30
ML185056	3/4"	40	19	132	0,30
ML185057	3/4"	55	25	4118	0,40
ML185058	1"	55	25	4118	0,50

Materiale - Material: Acciaio • Steel • Stahl

Semigiunti scanalati serie 10000

Genutete halbkupplungen serie 10000 • Splined half - Couplings series 10000 • Demi-accouplements serie 1000 • Semi-juntas ranurados serie 10000

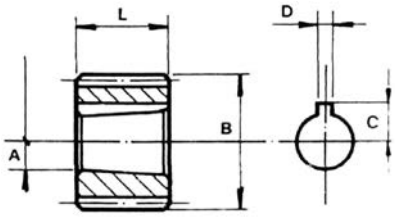

Art.	Tipo di pompa Pump typ	Gruppo pompa Pump group	D1 DIN 5482 B	Nr. denti Teeth Nr.	A	B	C	D	L
MM198010	1	2/1	25x22	14	8	24.5	5.7	2.4	14.5
MM198011	2	2	25x22	14	14.2	24.5	9.3	3.17	22
MM198012	2	2	28x25	15	14.2	27.5	9.7	3.17	22
MM198013	2	3/2	35x31	18	14.2	34.5	9.7	3.17	22
MM198014	3	3	40x36	18	18.7	34.5	12.5	4	26
MM198015	3	3,5/3	40x36	20	18.7	39.5	12.5	4	26
MM198016	3.5	3	40x36	20	21.2	39.5	15.1	4.76	32
MM198017	3	4/3	48x44	23	18.7	47.5	12.5	4	26
MM198018	3.5	4/3.5	48x44	23	21.2	47.5	15.1	4.76	32

Moltiplicatori per pompe idrauliche gruppo 2

Pumps overdrive gr. 2 • Multiplicateurs pour pompes hydrauliques du groupe 2 • Getriebe hydr pumpen gr. 2 • Multiplicadores para pompe hidraúlico gruppo 2

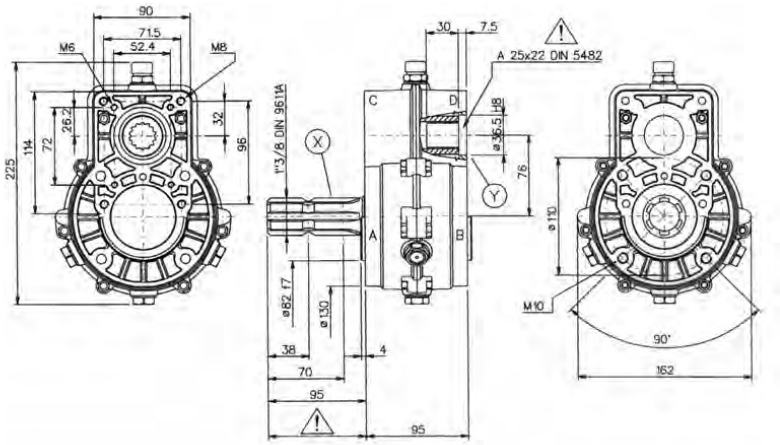

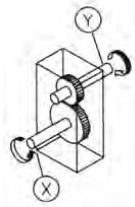

Art.	Rapporto Ratio Rapport Verhaltins	Entrata • Input • Entree • Engang				Uscita • Output • Sortie • Ausgang		Entrata Input Entree Engang	Codice Code Code Bestellnummer
		N. giri r.p.m. T./min. U./min.	Potenza • Power Pussange • Leistung		Coppia • Torque Couple • Drehm.	Coppia • Torque Couple • Drehm.	N. giri r.p.m. T./min. U./min.		
			CV	Kw	N - M	N - M			
MM188010	1:3,35	540	14	10.3	186	55	1809	X	6072001033

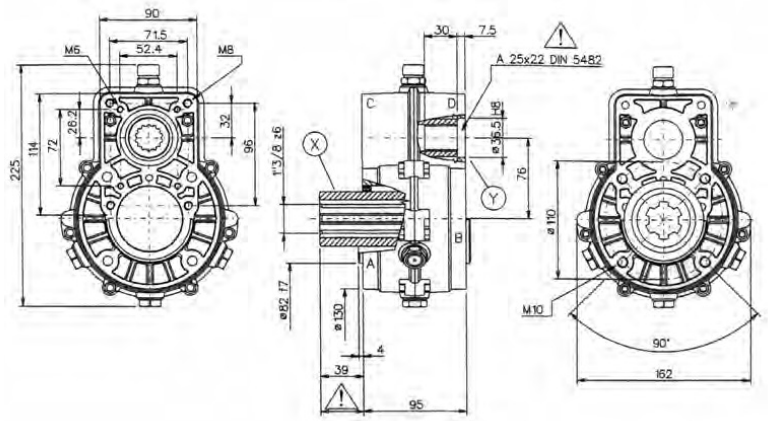

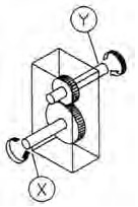

Art.	Rapporto Ratio Rapport Verhaltins	Entrata • Input • Entree • Engang				Uscita • Output • Sortie • Ausgang		Entrata Input Entree Engang	Codice Code Code Bestellnummer
		N. giri r.p.m. T./min. U./min.	Potenza • Power Pussange • Leistung		Coppia • Torque Couple • Drehm.	Coppia • Torque Couple • Drehm.	N. giri r.p.m. T./min. U./min.		
			CV	Kw	N - M	N - M			
MM188011	1:3,35	540	14	10.3	186	55	1809	X	6072303033

Moltiplicatori per pompe idrauliche gruppo 3

Pumps overdrive gr. 3 • Multiplicateurs pour pompes hydrauliques du groupe 3 • Getriebe hydr pumpen gr. 3 • Multiplicadores para pompe hidraúlico gruppo 3

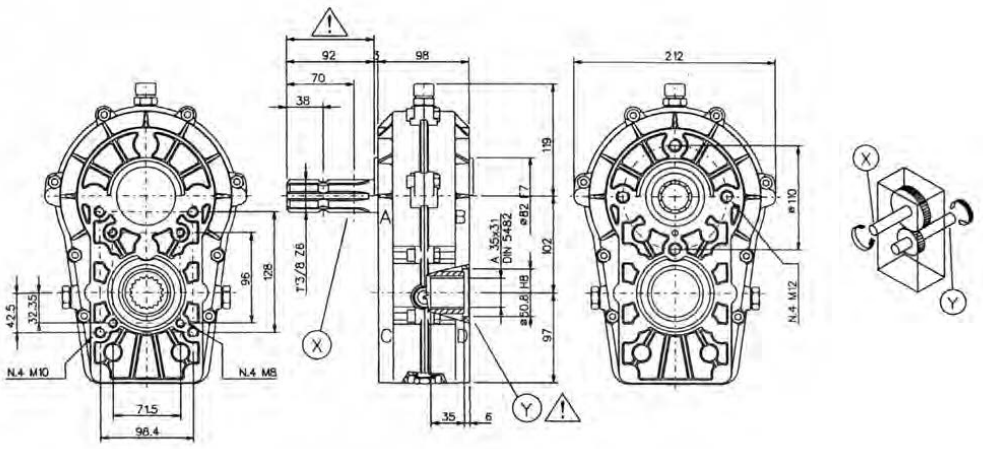

Art.	Rapporto Ratio Rapport Verhaltins	Entrata • Input • Entree • Engang				Uscita • Output • Sortie • Ausgang		Entrata Input Entree Engang	Codice Code Code Bestellnummer
		N. giri r.p.m. T./min. U./min.	Potenza • Power Pussange • Leistung		Coppia • Torque Couple • Drehm.	Coppia • Torque Couple • Drehm.	N. giri r.p.m. T./min. U./min.		
			CV	Kw	N - M	N - M			
MM189010	1:3,35	540	35	25.7	460	135	1809	X	6073001303

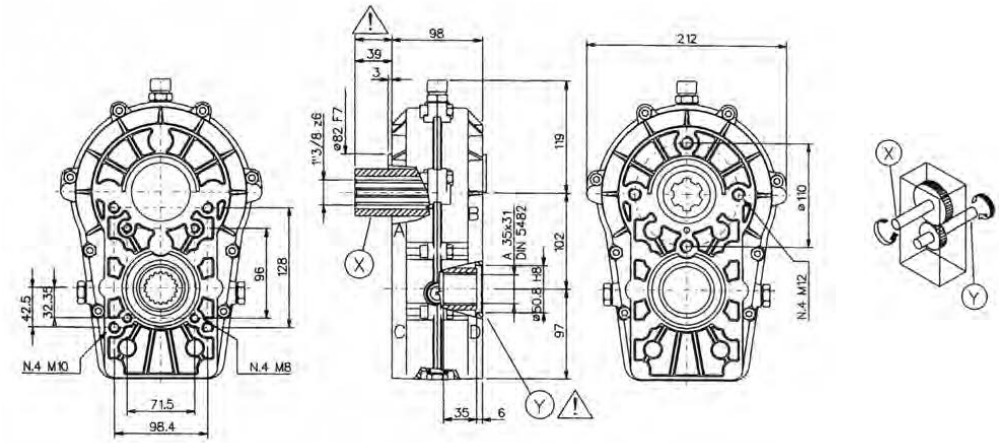

Art.	Rapporto Ratio Rapport Verhaltins	Entrata • Input • Entree • Engang				Uscita • Output • Sortie • Ausgang		Entrata Input Entree Engang	Codice Code Code Bestellnummer
		N. giri r.p.m. T./min. U./min.	Potenza • Power Pussange • Leistung		Coppia • Torque Couple • Drehm.	Coppia • Torque Couple • Drehm.	N. giri r.p.m. T./min. U./min.		
			CV	Kw	N - M	N - M			
MM189011	1:3,35	540	35	25.7	460	135	1809	X	6073300033

Moltiplicatori per pompe idrauliche gruppo 2

Pumps overdrive gr. 2 • Multiplicateurs pour pompes hydrauliques du groupe 2 • Getriebe hydr pumpen gr. 2 • Multiplicadores para pompe hidraúlico gruppo 2

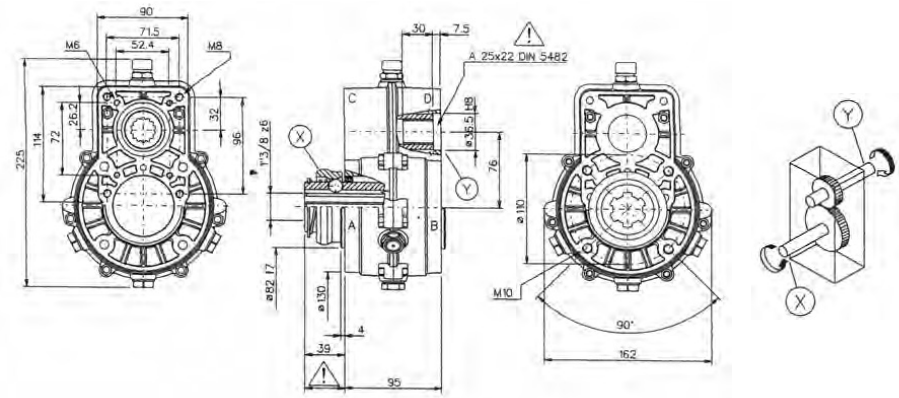

Art.	Rapporto Ratio Rapport Verhaltins	Entrata • Input • Entree • Engang				Uscita • Output • Sortie • Ausgang		Entrata Input Entree Engang	Codice Code Code Bestellnummer
		N. giri r.p.m. T./min. U./min.	Potenza • Power Pussange • Leistung		Coppia • Torque Couple • Drehm.	Coppia • Torque Couple • Drehm.	N. giri r.p.m. T./min. U./min.		
			CV	Kw	N - M	N - M			
MM188012	1:3,35	540	14	10.3	186	55	1809	X	6072002033

Moltiplicatori per pompe idrauliche gruppo 3

Pumps overdrive gr. 3 • Multiplicateurs pour pompes hydrauliques du groupe 3 • Getriebe hydr pumpen gr. 3 • Multiplicadores para pompe hidraúlico gruppo 3

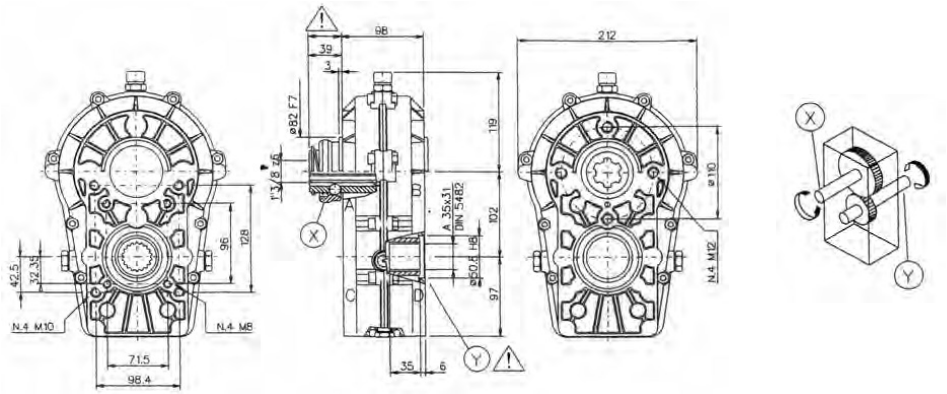

Art.	Rapporto Ratio Rapport Verhaltins	Entrata • Input • Entree • Engang				Uscita • Output • Sortie • Ausgang		Entrata Input Entree Engang	Codice Code Code Bestellnummer
		N. giri r.p.m. T./min. U./min.	Potenza • Power Pussange • Leistung		Coppia • Torque Couple • Drehm.	Coppia • Torque Couple • Drehm.	N. giri r.p.m. T./min. U./min.		
			CV	Kw	N - M	N - M			
MM189012	1:3,35	540	35	25.7	460	55135	1809	X	6073002033

Moltiplicatori per pompe idrauliche gruppo 2 con presa per albero cardanico

Overdrive for pumps group 2 and 3 with p.t.o. for drive shaft • Multiplicateurs pour pompes hydrauliques du groupe 2 et 3 avec prise de froce pour transmission a cardan • Getriebe für pumpen 2-3 gruppe mit zapfwelle für gelenkwelle gr. 2--03 • Multiplicadores para bomba gr. 2 y gr. 3 con toma de cardan

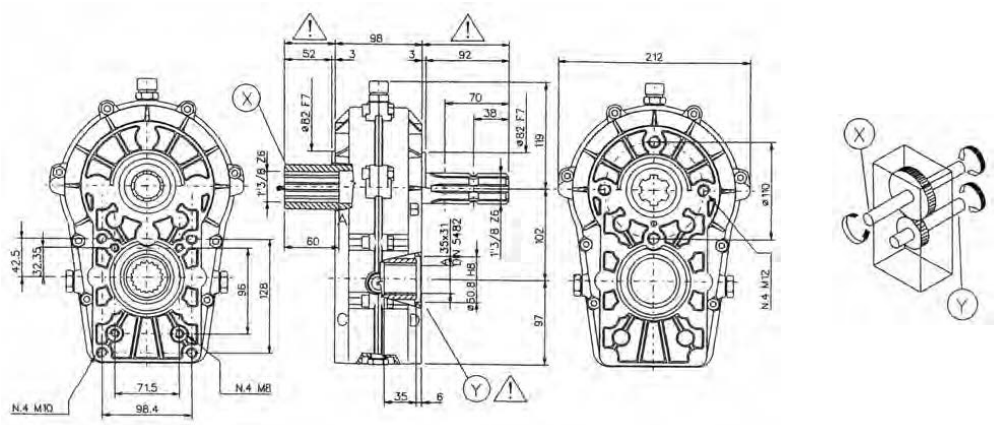

Art.	Rapporto Ratio Rapport Verhaltins	Entrata • Input • Entree • Engang				Uscita • Output • Sortie • Ausgang		Entrata Input Entree Engang	Codice Code Code Bestellnummer
		N. giri r.p.m. T./min. U./min.	Potenza • Power Pussange • Leistung		Coppia • Torque Couple • Drehm.	Coppia • Torque Couple • Drehm.	N. giri r.p.m. T./min. U./min.		
			CV	Kw	N - M	N - M			
MM190011	1:3,35	540	35	25.7	460	135	1809	X	6075001033

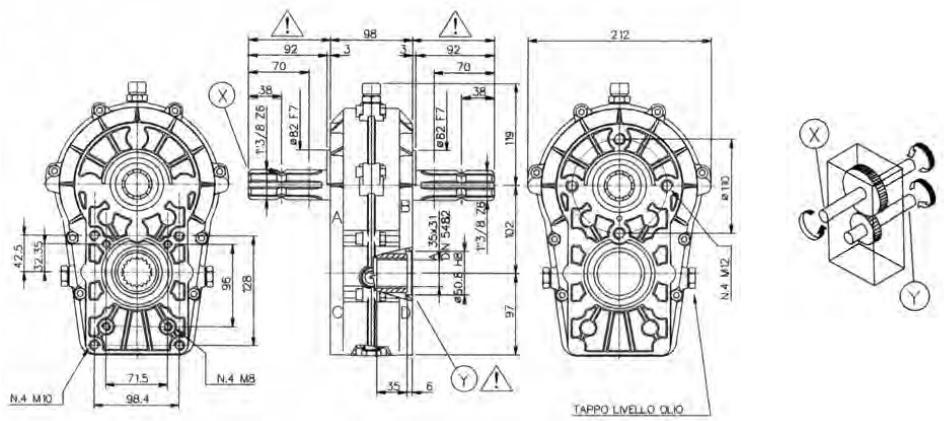

Art.	Rapporto Ratio Rapport Verhaltins	Entrata • Input • Entree • Engang				Uscita • Output • Sortie • Ausgang		Entrata Input Entree Engang	Codice Code Code Bestellnummer
		N. giri r.p.m. T./min. U./min.	Potenza • Power Pussange • Leistung		Coppia • Torque Couple • Drehm.	Coppia • Torque Couple • Drehm.	N. giri r.p.m. T./min. U./min.		
			CV	Kw	N - M	N - M			
MM190010	1:3,35	540	35	25.7	460	135	1809	X	6075306033

Moltiplicatori per pompe idrauliche gruppo 2/3

Pumps overdrive gr. 2/3• Multiplicateurs pour pompes hydrauliques du groupe 2/3 • Getriebe hydr pumpen gr. 2/3 • Multiplicadores para pompe hidraúlico gruppo 2/3

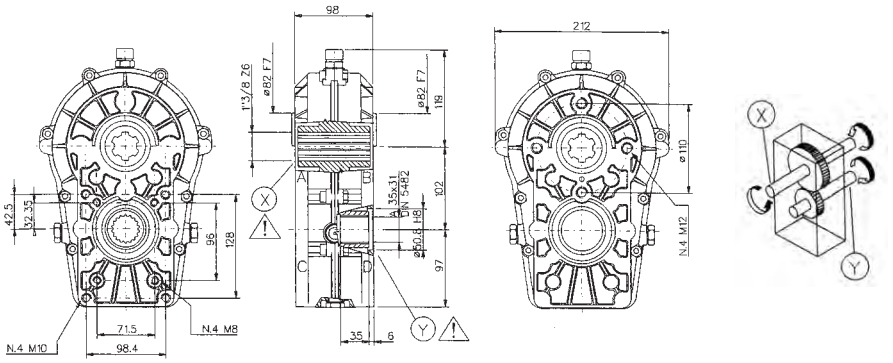

Art.	Rapporto Ratio Rapport Verhaltins	Entrata • Input • Entree • Engang				Uscita • Output • Sortie • Ausgang		Entrata Input Entree Engang	Codice Code Code Bestellnummer
		N. giri r.p.m. T./min. U./min.	Potenza • Power Pussange • Leistung		Coppia • Torque Couple • Drehm.	Coppia • Torque Couple • Drehm.	N. giri r.p.m. T./min. U./min.		
			CV	Kw	N - M	N - M			
MM188012	1:3,35	540	35	25.7	460	135	1809	X	6075302033

Moltiplicatori gruppo 3.5 per pompe gruppo 3

Pumps overdrive gr. 3.5 for group 3 • Multiplicateurs groupe 3.5 pour groupe 3 • Überesetzungsgettriebe gr. 3.5 für pumpen gr. 3 • Multiplicadores gruppo 3.5 para bomba gruppo 3

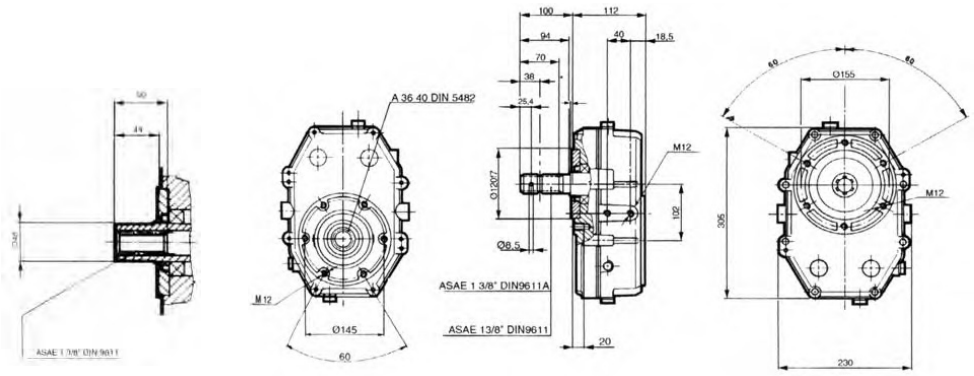

Art.	Rapporto Ratio Rapport Verhaltins	Entrata • Input • Entree • Engang				Uscita • Output • Sortie • Ausgang		Entrata Input Entree Engang
		N. giri r.p.m. T./min. U./min.	Potenza • Power Pussange • Leistung		Coppia • Torque Couple • Drehm.	Coppia • Torque Couple • Drehm.	N. giri r.p.m. T./min. U./min.	
			CV	Kw	N - M	N - M		
MM192010	1:3	540	-	-	-	135	1680	X
MM192012	1:3,5	540	-	-	-	135	1836	X

Flangiatura gr. 3.5

Flanges group gr. 3.5 • Bridage gr. 3.5 • Flanges group 3.5 • Flansche gr. 3.5

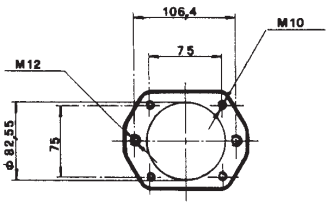

SAE A 2-4 fori

Art.
MM196003

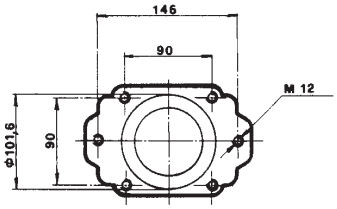

SAE B 2-4 fori

Art.
MM196004

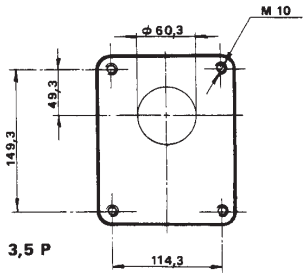

GRUPPO 3,5

Art.
MM196002

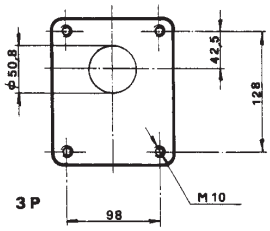

GRUPPO 3

Art.
MM196001

Flangiatura per moltiplicatore gruppo 2

Flanges for ouverdrive gr. 2 • Plansque pour moltiplicateurs gr. 2 • Flansch getriebe nydr gr. 2 • Brida para moltiplicadores gr. 2

Art.
MM196020

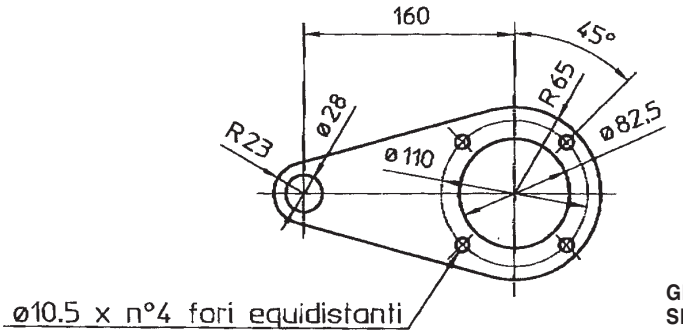

GR 2
SPESSORE 6

Flangiatura per moltiplicatore gruppo 3

Flanges for ouverdrive gr. 3 • Plansque pour moltiplicateurs gr. 3 • Flansch getriebe nydr gr. 3 • Brida para moltiplicadores gr. 3

Art.
MM196021

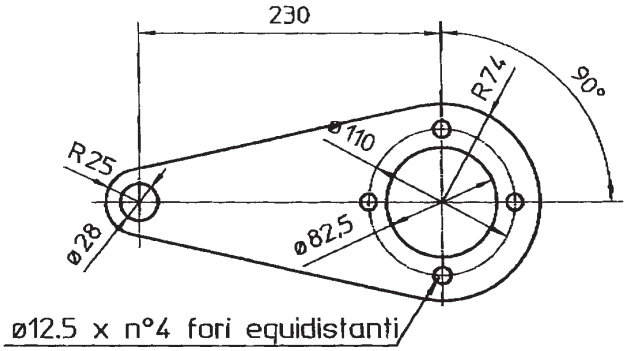

GR 3
SPESSORE 8

Motore "MM"

EPMM motor • Motor EPMM

Alberto cilindrico Ø 16

Parallel shaft Ø16 • Zylindrische welle Ø 16

Senza flangia

Without flange • Ohne flansch

Standard: Connessioni posteriori • Rear ports • Anschlüsse hinten

Valvole unidirezionali incorporate
Built-in check valves
Eingebaute rückschlagventile

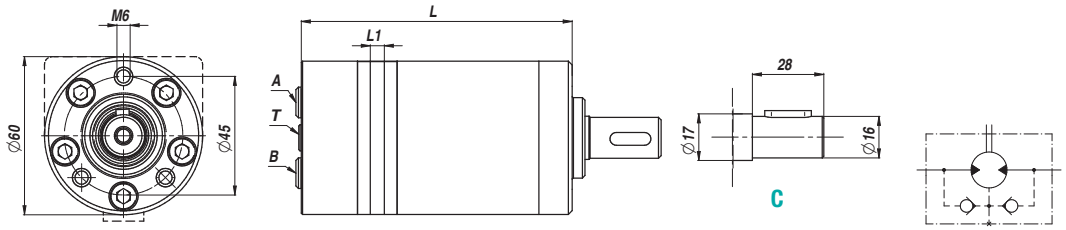

Art.	Tipo Type Typ	cm³/giro cm³/rev cm³/U	N. Max giri/min rpm U/min.	M Max daNm	Q Max l/min	P Max bar Caduta Drop Gefälle Δp	P Max bar Ingresso Inlet Eingang	P Max bar Ritorno Return Rücklauf	A-B	T	L	L1	Peso Weight Kg
			Lavoro continuo • Continuous work • Dauerarbeit										
MN212010	OMM	8.2	1950	1,1	16	105	140	140 *	3/8"	1/8"	104	3,5	1,90
MN212011	OMM	12.9	1550	1,6	20	105	140	140 *			106	5,5	2,00
MN212012	OMM	20.0	1000	2,5	20	105	140	140 *			109	8,5	2,10
MN212013	OMM	31.8	630	4,0	20	105	140	140 *			114	13,5	2,20
MN212018	OMM	40.0	500	4,1	20	82,5	140	140 *			117,5	17,0	2,30
MN212014	OMM	50.0	400	4,5	20	70	140	140 *			121,5	21,0	2,50

* con drenaggio • with drain • mit dränleitung

Options

P.../R
VMP sulla linea "A"
Relief valve on line "A"
DBV auf lietung "A"

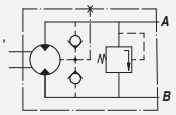

P.../L
VMP sulla linea "B"
Relief valve on line "B"
DBV auf lietung "B"

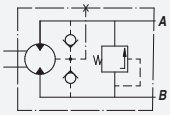

.../D
VMP sulla linea "A/B"
Relief valve on line "A/B"
DBV auf lietung "A/B"

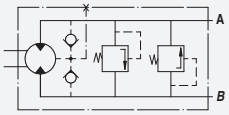

Pressione max. al ritorno senza drenaggio
Max. return pressure without drain • Max gegendruck ohne dränleitung

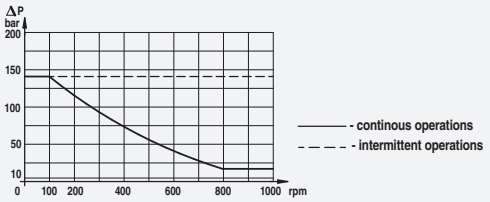

Options

CK

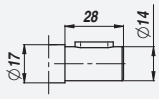

SH

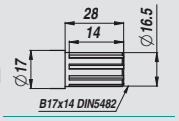

Options

F: (Oval mount)

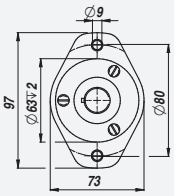

Flange kit

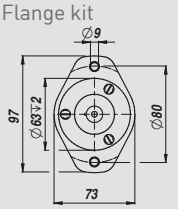

con n. 3 viti M6x14"
with n. 3 screws M6x14
mit n. 3 schrauben M6x14

Carichi ammessi sull'albero • Permissible shaft loads
Zulässige wellenbelastungen

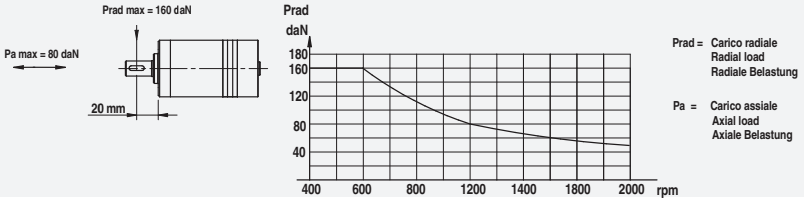

Options

S: Connessioni laterali
Side ports
Anschlüsse seitlich

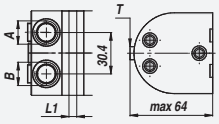

Motore "MP"

"EPM" motor
Motor "EPM"

Alberto cilindrico Ø 25

Parallel shaft Ø25
Zylindrische welle Ø 25

Senza flangia "Sae A" - 2 fori

"Sae A" flange - 2 holes
Flansch "Sae A" - 2 bohrungen

Valvole unidirezionali incorporate
Built-in check valves
Eingebaute rückschlagventile

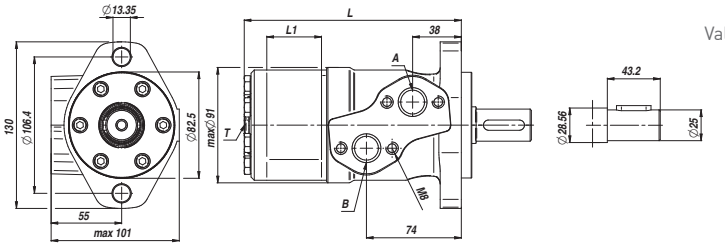

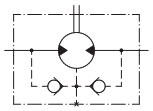

Standard:
Connessioni laterali
Side ports
Anschlüsse seitlich

Art.	Tipo Type Typ	cm³/giro cm³/rev cm³/U	N. Max giri/min rpm U/min.	M Max daNm	Q Max l/min	P Max bar Caduta Drop Gefälle Δp	P Max bar Ingresso Inlet Eingang	P Max bar Ritorno Return Rücklauf	A-B	T	L	L1	Peso Weight Kg
			Lavoro continuo • Continuous work • Dauerarbeit										
MN214008		25,0	1600	3,3	16	40	100	175 *	1/2"	1/4"	134	5,20	5,60
MN214009	OMP	32,0	1560	4,3	20	50	100	175 *			135	6,30	5,60
MN2140209	OMP	40,0	1500	6,2	20	60	120	175 *			136,5	7,40	5,70
MN214010	OMP	49,5	1210	9,4	20	60	140	175 *			135,5	6,67	5,80
MN214011	OMP	79,2	755	15,1	20	60	140	175 *			139,5	10,67	5,90
MN214013	OMP	99,0	605	19,3	20	60	140	175 *			142	13,33	6,10
MN214014	OMP	123,8	486	23,7		60	140	175 *			145,5	16,67	6,20
MN214015	OMP	158,4	378	31,3		60	140	175 *			150	21,33	6,40
MN214019	OMP	198,0	303	36,6		60	140	175 *			155,5	26,67	6,60
MN214016	OMP	247,5	242	38,0		60	110	175 *			162	33,33	6,80
MN214017	OMP	316,8	190	38,0		60	90	175 *			171,5	42,67	7,10
MN214018	OMP	396,0	150	36,0		60	70	175 *			182	53,33	7,60
MN214024	OMP	495,0	120	39,0		60	60	175 *			195,5	66,63	8,90
MN214021	OMP	623,6	95	44,0		60	55	175 *			213	84,00	9,50

* con drenaggio • with drain • mit dränleitung *** Solo versione "D" • "D" versione only • Nur Versione "D"

Options

Q: (Square Mount)

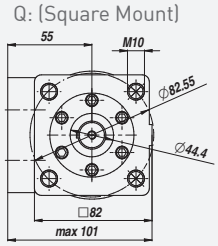

Pressione max. al ritorno senza drenaggio
Max. return pressure without drain
Max gegendruck ohne dränleitung

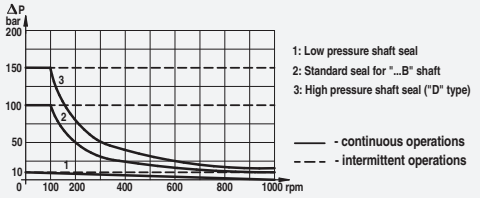

Carichi ammessi sull'albero • Permissible shaft loads • Zulässige wellenbelastungen

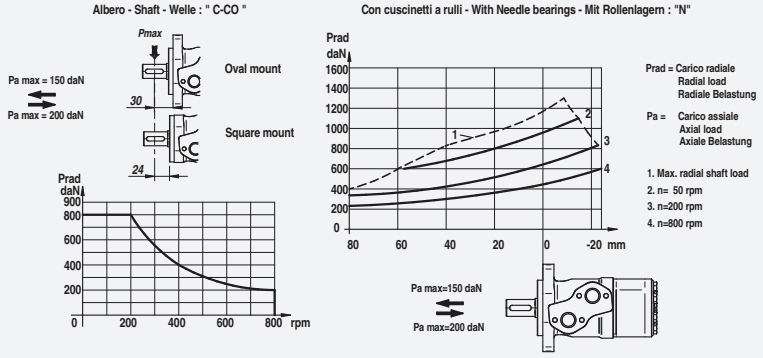

Options

CK

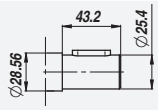

SH

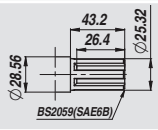

K

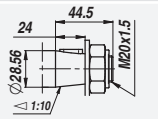

CB

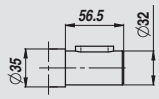

KB

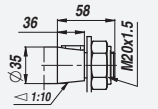

Options

Q: (Square Mount)

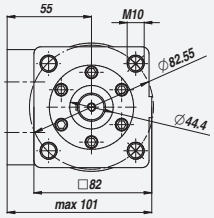

F: Sae A/4 (Oval Mount)

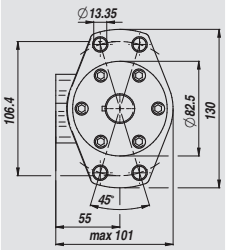

Versioni speciali • Special versions • Spezielle versionen

D: Guarnizione albero • Shaft seal • Welledichtung: max 150 bar
N/D: Con cuscinetti a rulli • With needle bearings • Mit Rollenlagern
W: Versione ruota • Wheel mount • Radversion

Motore "MR"

"EPMR" motor
Motor "EPMR"

Alberto cilindrico Ø 25

Parallel shaft Ø25
Zylindrische welle Ø 25

Senza flangia "Sae A" - 2 fori

"Sae A" flange - 2 holes
Flansch "Sae A" - 2 bohrungen

Standard:
Connessioni laterali
Side ports
Anschlüsse seitlich

Valvole unidirezionali incorporate
Built-in check valves
Eingebaute rückschlagventile

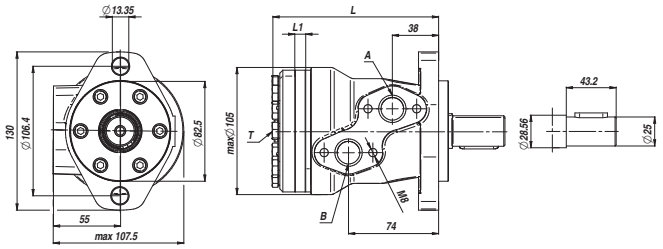

Art.	Tipo Type Typ	cm³/giro cm³/rev cm³/U	N. Max giri/min rpm U/min.	M Max daNm	Q Max l/min	P Max bar Caduta Drop Gefälle Δp	P Max bar Ingresso Inlet Eingang	P Max bar Ritorno Return Rücklauf	A-B	T	L	L1	Peso Weight Kg
			Lavoro continuo • Continuous work • Dauerarbeit										
MN216010	OMR	51,5	775	10,0	40	140	175	175			138	9,0	6,80
MN216011	OMR	80,3	750	20,0	60	175	175	175 *			143	14,0	6,90
MN216012	OMR	99,8	600	24,0	60	175	175	175 *			146	17,4	7,20
MN216013	OMR	125,7	475	30,0	60	175	175	175 *			150,5	21,8	7,30
MN216014	OMR	159,6	375	39,0	60	175	175	175 *			156,5	27,8	7,50
MN216015	OMR	199,8	300	38,5	60	140	175	175 *	1/2"	1/4"	163,5	34,8	8,00
MN216016	OMR	250,1	240	39,0	60	110	175	175 *			172	43,5	8,40
MN216017	OMR	315,7	190	36,0	60	85	175	175 *			183	54,8	9,10
MN216018	OMR	397,0	150	38,0	60	65	175	175 *			198	69,4	9,80

* con drenaggio • with drain • mit dränleitung *** Solo versione "D" • "D" versione only • Nur Versione "D"

Options

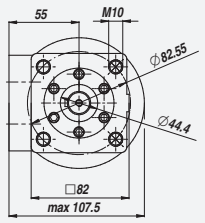

Pressione max. al ritorno senza drenaggio
Max. return pressure without drain
Max gegendruck ohne dränleitung

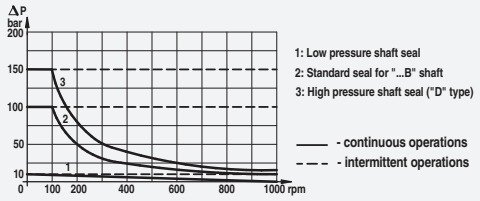

Carichi ammessi sull'albero • Permissible shaft loads • Zulässige wellenbelastungen

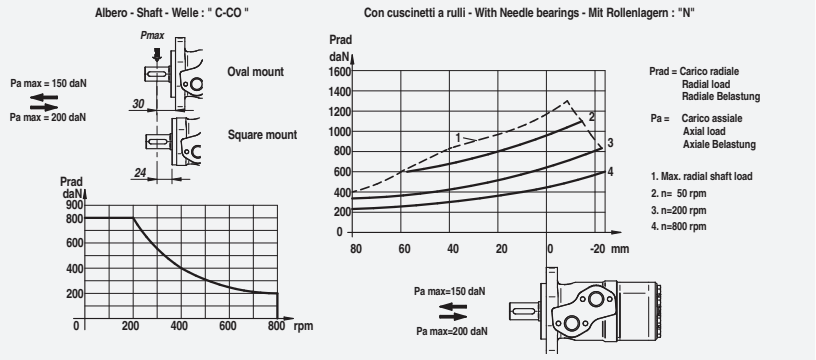

Options

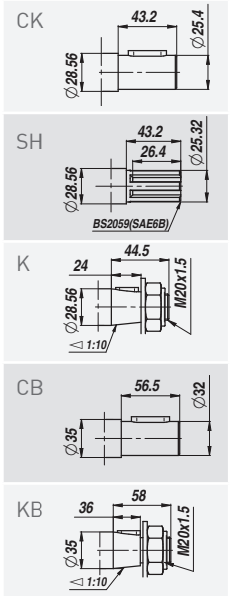

Options

Q: (Square Mount)

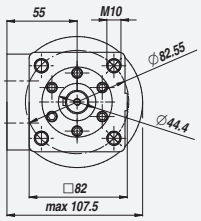

F: Sae A/4 (Oval Mount)

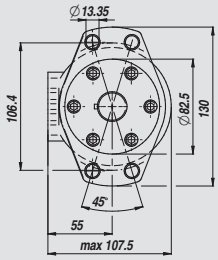

Versioni speciali • Special versions • Spezielle versionen

D: Guarnizione albero • Shaft seal • Welledichtung: max 150 bar
N/D: Con cuscinetti a rulli • With needle bearings • Mit Rollenlagern
W: Versione ruota • Wheel mount • Radversion

Motore "MS"

"EPMS" motor
Motor "EPMS"

Alberto cilindrico Ø 32

Parallel shaft Ø32
Zylindrische welle Ø32

Senza flangia "Sae A" - 4 fori

"Sae A" flange - 4 holes
Flansch "Sae A" - 4 bohrungen

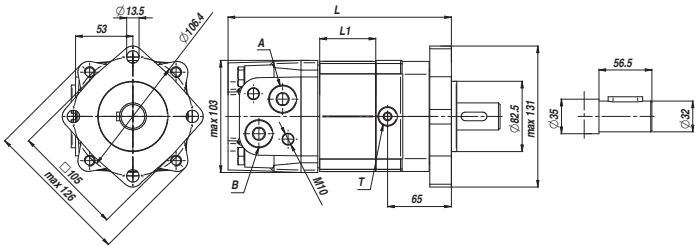

Valvole unidirezionali incorporate
Built-in check valves
Eingebaute rückschlagventile

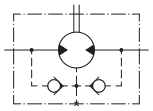

Standard:
Connessioni laterali
Side ports
Anschlüsse seitlich

Art.	Tipo Type Typ	cm³/giro cm³/rev cm³/U	N. Max giri/min rpm U/min.	M Max daNm	Q Max l/min	P Max bar Caduta Drop Gefälle Δp	P Max bar Ingresso Inlet Eingang	P Max bar Ritorno Return Rücklauf	A-B	T	L	L1	Peso Weight Kg
			Lavoro continuo • Continuous work • Dauerarbeit										
MN218010	OMS	80,5	810	24,0	65	210	230	140 *			168	14,0	9,90
MN218011	OMS	100,0	750	30,5	75	210	230	140 *			171	17,4	10,10
MN218012	OMS	125,7	600	37,5	75	210	230	140 *			176	21,8	10,40
MN218013	OMS	157,7	470	49,0	75	210	230	140 *			182	27,8	10,80
MN218014	OMS	200,0	375	61,0	75	210	230	140 *	1/2"	1/4"	189	34,8	11,20
MN218015	OMS	250,0	300	72,0	75	200	230	140 *			197	43,5	11,70
MN218016	OMS	314,9	240	82,5	75	200	230	140 *			209	54,8	12,40
MN218017	OMS	397,0	190	86,5	75	160	230	140 *			223	69,4	13,10
MN218021		474,6	160	85,0	75	130	230	140 *			237	82,6	14,10

* con drenaggio • with drain • mit dränleitung "

Options

Q: (Square Mount)

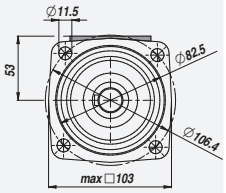

Pressione max. al ritorno senza drenaggio
Max. return pressure without drain
Max gegendruck ohne dränleitung

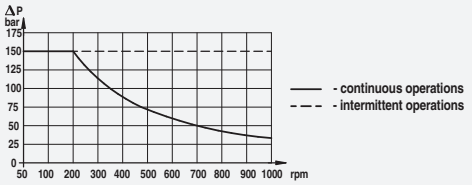

Carichi ammessi sull'albero • Permissible shaft loads • Zulässige wellenbelastungen

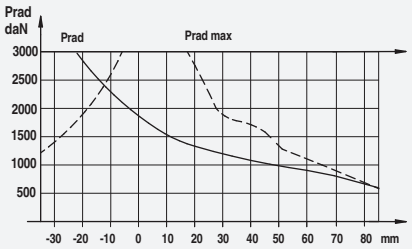

Prad = Carico radiale-Radial load-Radiale Belastung
Pa = Carico assiale-Axial load-Axiale Belastung

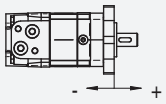

Prad :
Carico radiale sul cuscinetto B10 con 2000 ore di funzionamento a 100 giri/min. - Pa=0 da N
Radial shaft load apply to a B10 bearing life of 2000 hours at 100 rpm . - Pa=0da N
Radiale Belastung auf dem Lager B10 bei 2000 Arbeitsstunden bei 100 U/Min . - Pa=0 da N

Pa max = 500 daN

Options

CO

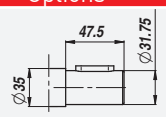

K

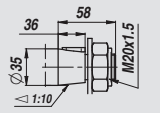

SH

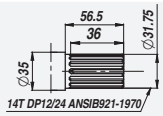

SL

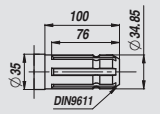

Options

Q: (Square Mount)

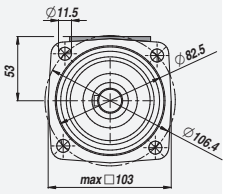

F: Sae A/4 (Oval Mount)

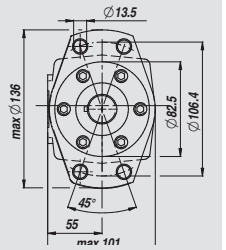

Versioni speciali • Special versions • Spezielle versionen

D: Versione ruota • Whell mount • Radversion
B: Con freno tamburo • With drum brake • Mit Trommelbremse
S/V: Versioni corte • Short versions • Kurze Versionen

Motore "EPMT"

"EPMT" motor
Motor "EPMT"

Alberto cilindrico Ø 40

Parallel shaft Ø50
Zylindrische welle Ø50

Flangia quadra - 4 fori

Square flange - 4 holes
Flansch - 4 bohrungen

Standard:
Connessioni laterali
Side ports
Anschlüsse seitlich

Valvole unidirezionali incorporate
Built-in check valves
Eingebaute rückschlagventile

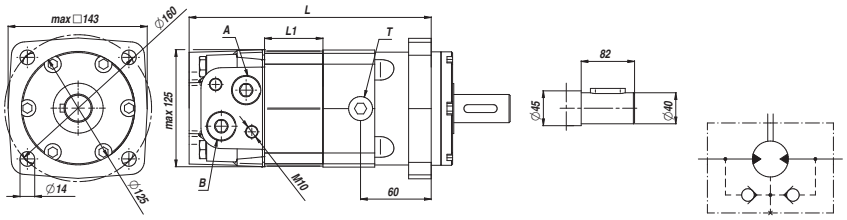

Art.	Tipo Type Typ	cm³/giro cm³/rev cm³/U	N. Max giri/min rpm U/min.	M Max daNm	Q Max l/min	P Max bar Caduta Drop Gefälle Δp	P Max bar Ingresso Inlet Eingang	P Max bar Ritorno Return Rücklauf	A-B	T	L	L1	Peso Weight Kg
			Lavoro continuo • Continuous work • Dauerarbeit										
MN220010	OMT	161,1	622	47	100	200	210	140 *	3/4"	1/4"	190	16,5	20,00
MN220011	OMT	201,4	620	59	125	200	210	140 *			195	21,5	20,50
MN220012	OMT	251,8	496	73	125	200	210	140 *			201	27,8	21,00
MN220013	OMT	326,3	382	95	125	200	210	140 *			211	37,0	22,00
MN220014	OMT	410,9	304	108	125	180	210	140 *			221	47,5	23,00
MN220015	OMT	523,6	238	122	125	160	210	140 *			235	61,5	24,00
MN220016	OMT	631,2	197	130	125	140	210	140 *			231	57,5	24,00
MN220017	OMT	724,3	172	127	125	120	210	140 *			240	66,5	24,50

* con drenaggio • with drain • mit dränleitung

Options

E: Connessioni posteriori
Rear ports
Anschlüssen hinten

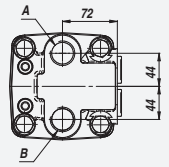

Pressione max. al ritorno senza drenaggio
Max. return pressure without drain
Max gegendruck ohne dränleitung

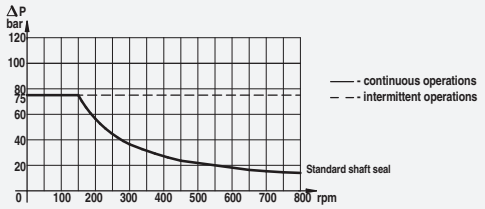

Options

CO

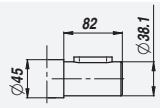

K

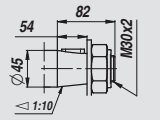

SH

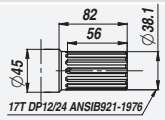

SL

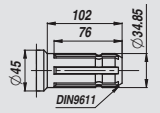

Options

W: (Wheel Mount)

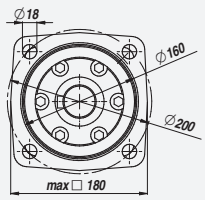

Carichi ammessi sull'albero • Permissible shaft loads • Zulässige wellenbelastungen

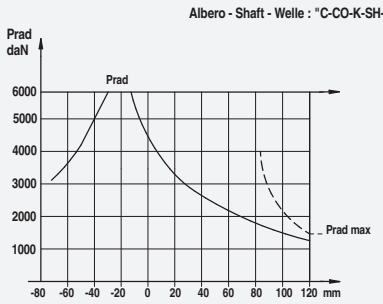

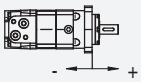

Prad = Carico radiale-Radial load-Radiale Belastung
Pa = Carico assiale-Axial load-Axiale Belastung

Prad :
Carico radiale sul cuscinetto B10 con 2000 ore di funzionamento a 100 giri/min. - Pa=0 da N
Radial shaft load apply to a B10 bearing life of 2000 hours at 100 rpm . - Pa=0da N
Radiale Belastung auf dem Lager B10 bei 2000 Arbeitsstunden bei 100 U/Min . - Pa=0 da N

Pa max = 1000 daN

Versioni speciali • Special versions • Spezielle versionen

D: Versione ruota • Whell mount • Radversion
B: Con freno tamburo • With drum brake • Mit Trommelbremse
S/V: Versioni corte • Short versions • Kurze Versionen

Motore "MV"

"M+S hydraulic" motor
Motor "M+S hydraulic"

Standard:
Connessioni laterali
Side ports
Anschlüsse seitlich

Alberto cilindrico Ø 50

Parallel shaft Ø50
Zylindrische welle Ø50

Flangia quadra - 4 fori

Square flange - 4 holes
Flansch - 4 bohrungen

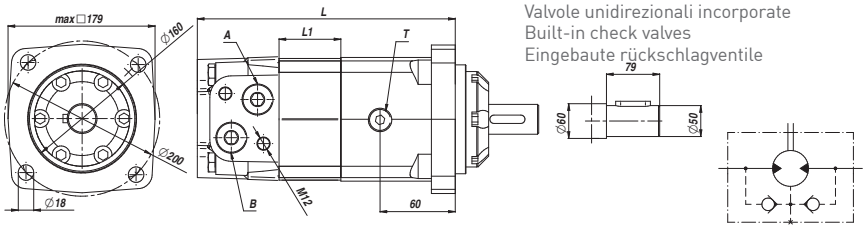

Valvole unidirezionali incorporate
Built-in check valves
Eingebaute rückschlagventile

Art.	Tipo Type Typ	cm³/giro cm³/rev cm³/U	N. Max giri/min rpm U/min.	M Max daNm	Q Max l/min	P Max bar Caduta Drop Gefälle Δp	P Max bar Ingresso Inlet Eingang	P Max bar Ritorno Return Rücklauf	A-B	T	L	L1	Kg
			Lavoro continuo • Continuous work • Dauerarbeit										
MN220050	OMV	314,5	510	92	160	200	210	140 *			214,5	22,0	31,80
MN220051	OMV	400,9	500	118	200	200	210	140 *			221,5	29,0	32,60
MN220052	OMV	499,6	400	146	200	200	210	140 *	1"	1/4"	229,5	37,0	33,50
MN220053	OMV	629,1	320	166	200	180	210	140 *			240	47,5	34,90
MN220054	OMV	801,8	250	188	200	160	210	140 *			254	61,5	36,50

* con drenaggio • with drain • mit dränleitung

Options

CO

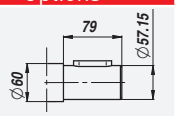

K

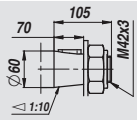

SH

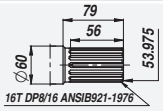

Options

W: (Wheel Mount)

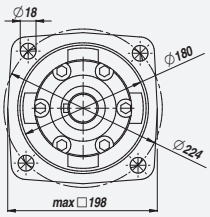

C: SAE C Mount

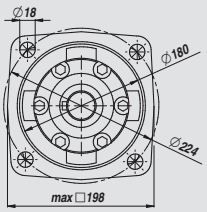

Versioni speciali • Special versions • Spezielle versionen

W: Versone ruota • Wheel mount • Roadversion
S/V: Versioni corte • Short versions • Kurze Versionen

Pressione max. al ritorno senza drenaggio
Max. return pressure without drain
Max gegendruck ohne dränleitung

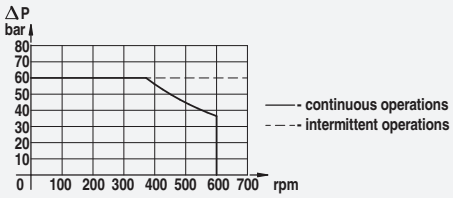

Carichi ammessi sull'albero • Permissible shaft loads • Zulässige wellenbelastungen

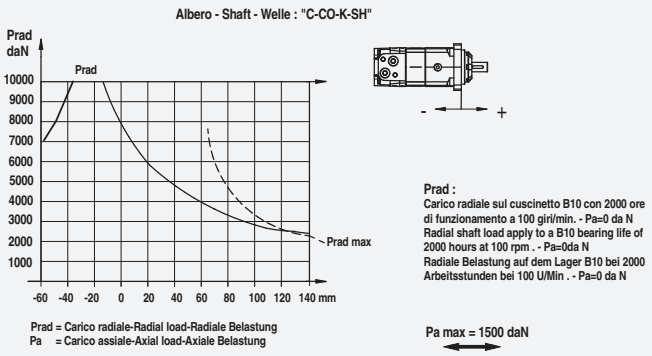

Riduttore gr2 per motori orbitali OMR

Reduction gear group 2 for RHR and OMR • Reductor gr 2 puor rhr and omr • Untersetzungsgetriebe gr 2 für ventilmotore rhr und omr • Reductor gr. 2 para motores phr y omr

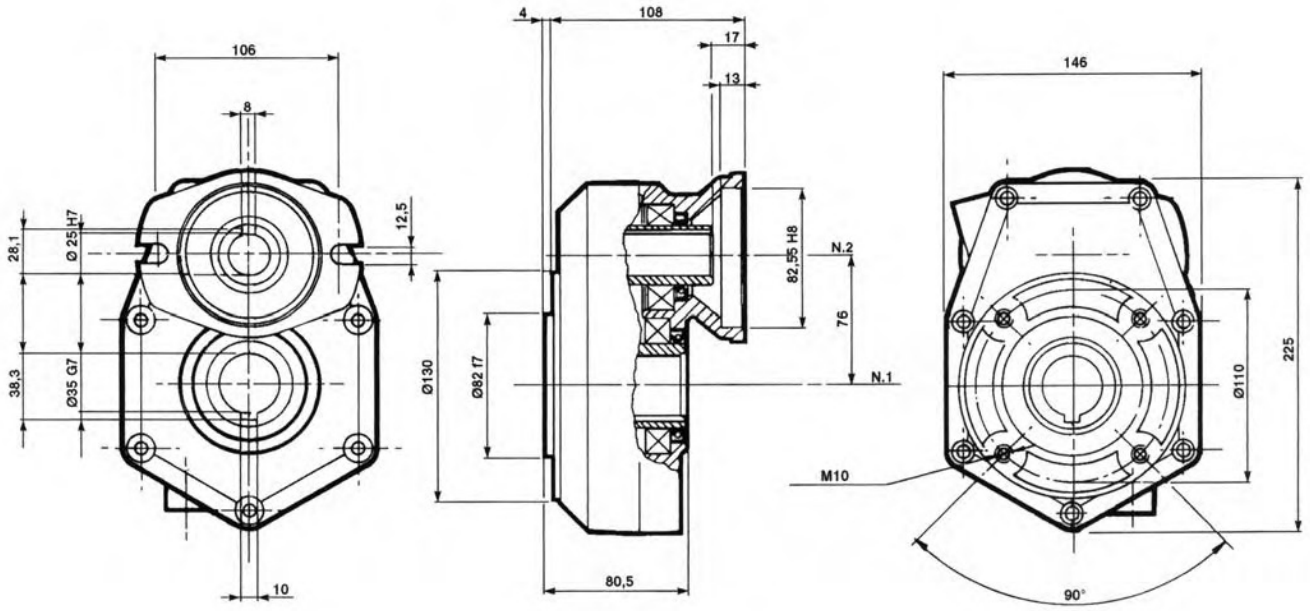

CARATTERISTICHE:
Temperatura di esercizio: -20 ÷ + 180°C
Olio: CPL/CC 150 - DIN 5157
Rotazione destra: max: 3000 giri/1'

PROPERTIES:
Working temperature: -20 ÷ + 180°C
Oil: CPL/CC 150 - DIN 5157
Right hand rotation max 3000 t/1'

CARACTERISTIQUES:
Température d'exercise: -20 ÷ + 180°C
Huile: CPL/CC 150 - DIN 5157
Rotation: droite max 3000 t/1'

ANGABEN:
Betribstemperatur: -20 ÷ + 180°C
Öl: CPL/CC 150 - DIN 5157
Rechtslauf max: 3000 t/1'

CARACTERISTICAS:
Temperatura de esercicio: -20 ÷ + 180°C
Aceite: CPL/CC 150 - DIN 5157
Rotación derecha max: 3000 t/1'

Art.	Rapp.	N. 1 giri/1'	N. 2 giri/1'	Alb. motore Shaft motor
MO222010	2:1	400	200	Ø 25
MO222011	3:1	600	200	Ø 25

Riduttore per motori orbitali OMR

OMR (hydraulic motor) reduction • Reductors pour moteur orbitals OMR • Untersetzungsgetriebe für ventilmotore OMR • Reductor para motores hidraulicos OMR

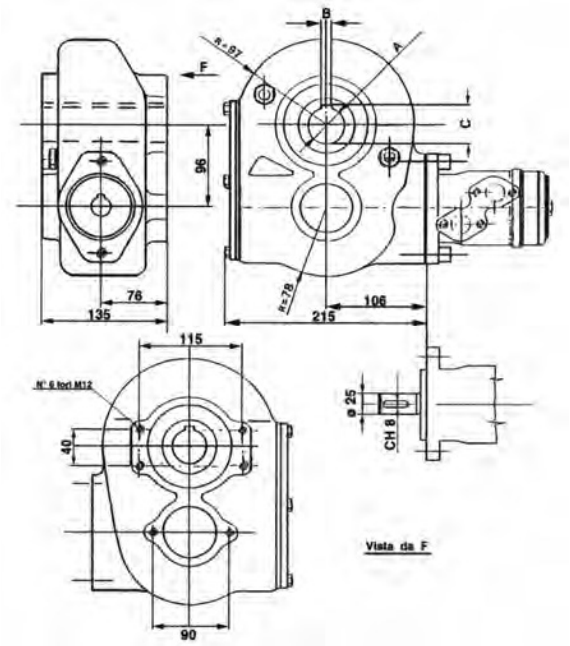

Art.	Rapp. di riduzione	(A) mm	(B) mm	Momento torcente
MO224010	8,4:1	35	10	1.500
MO224011	8,4:1	40	12	1.500

Riduttore per motori orbitali OMR

OMR (hydraulic motor) reduction • Reductors pour moteur orbitals OMR • Untersetzungsgetriebe für ventilmotore OMR • Reductor para motores hidraulicos OMR

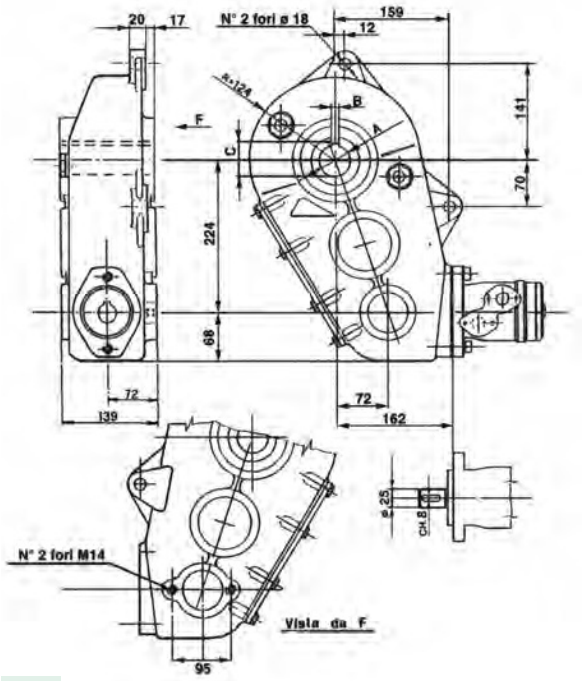

Art.	Rapp. di riduzione	(A) mm	(B) mm	Momento torcente
MO226010	29,5:1	35	10	3.000
MO226011	29,5:1	40	12	3.000
MO226012	29,5:1	45	12	3.000

Riduttore per motore orbitale OMR

OMR (hydraulic motor) reduction • Reductors pour moteur orbitals OMR • Untersetzungsgetriebe für ventilmotore OMR • Reductor para motores hidraulicos OMR

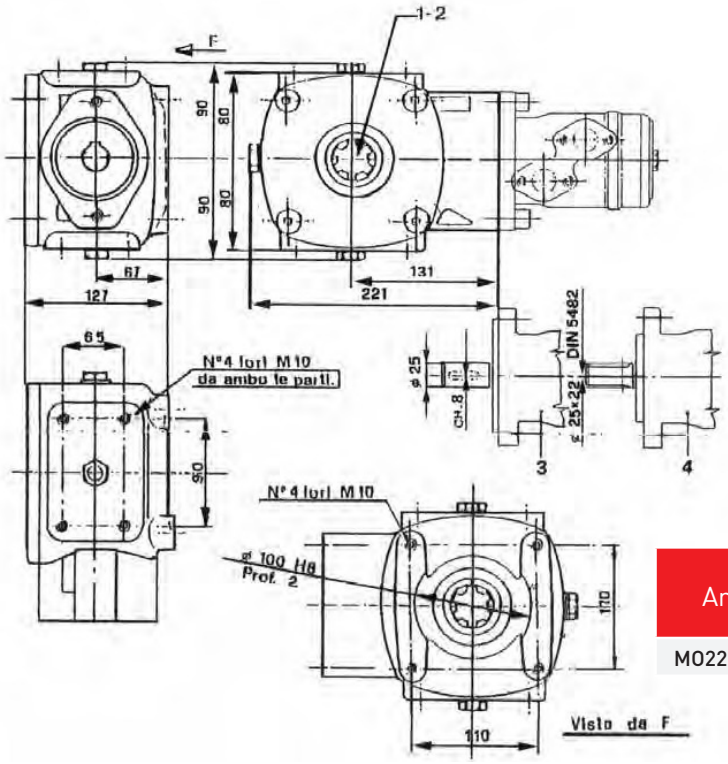

Art.	Rapp. di riduzione	(A) mm	(B) mm	Momento torcente
MO228010	3,1:1	35	10	900

Bussola di riduzione per motore orbitale

Reducing bushing for hydraulic motor • Douille de reduction pour moteur orbital • Reduzierbuechse fuer oelmotor • Tuerca de recucción de motores hidraulico

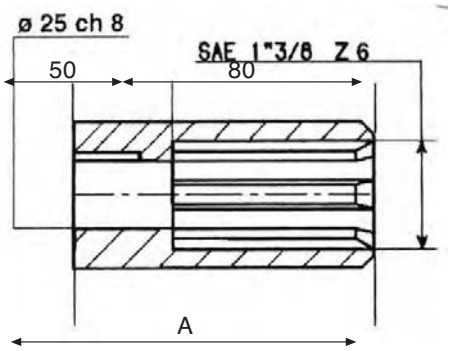

Art.	A	Ø	Profilo esterno
MO23010	35	25 - ch 8	1" - 3/8" Z6

Idroguide per macchine trattrici e carrelli

Hydrolenkungen für traktoren und wagen • Hydraulic steerings type • Orbitrols: Directions hydrauliques pour tracteurs et machines automotrices • Idroguida para tractores y carritos

Idroguide con valvola incorporata

Hydrolenkungen fmit innenventil (neuer typ wie ospc) • Hydraulic steeringswith valve inside • Directions hydrauliques avec bloc de securite • Idroguida con válvula interna

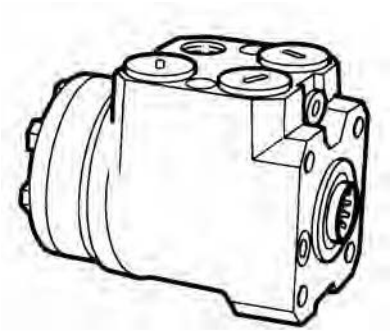

Art.	Cm³	Portata Capacity Lt.	Riferimento SANFOSS	Adattabile	Peso Weight Kg
MP234010	50	5	OSPC 50	-	
MP234011	80	9	OSPC 80	Bcs - Nibbi Ferrari Goldoni	
MP234012	100	9	OSPC 100	Fiat 5143318 5143319 - 5143320	

Idroguide tipo LS (load sensing)

Hydrolenkungen typ LS (load sensing) • Hydraulic steeringswith type LS (load sensing) • Directions hydrauliques types LS (load sensing) • Idroguida tipo LS (load sensing)

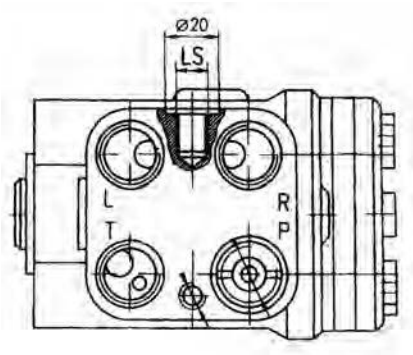

Art.	Cm³	Portata Capacity Lt.	Riferimento SANFOSS	Peso Weight Kg
MP235010	40	4	OSPC 40 LS	
MP235011	50	6	OSPC 50 LS	
MP235012	65	6	OSPC 63 LS	
MP235013	80	9	OSPC 80 LS	
MP235014	100	9	OSPC 100 LS	
MP235015	125		OSPC 125 LS	

Valvola prioritaria per idroguide tipo LS

Mengenteiler • Priority valve for LS hydraulic steering • Clapet pour hydroguide • Valvula prioritaria para Idroguida LS

Art.	Portata Capacity Lt.	Pos.	Applicazioni	Peso Weight Kg
MP235110	40	1	Motori fino a 25 CV	
MP235112	80	1	Motori fino a 25 CV	
MP235114	80	2	Motori fino a 25 CV	
MP235116	40	3	Motori fino a 25 CV	
MP235120	80	3	Motori fino a 25 CV	

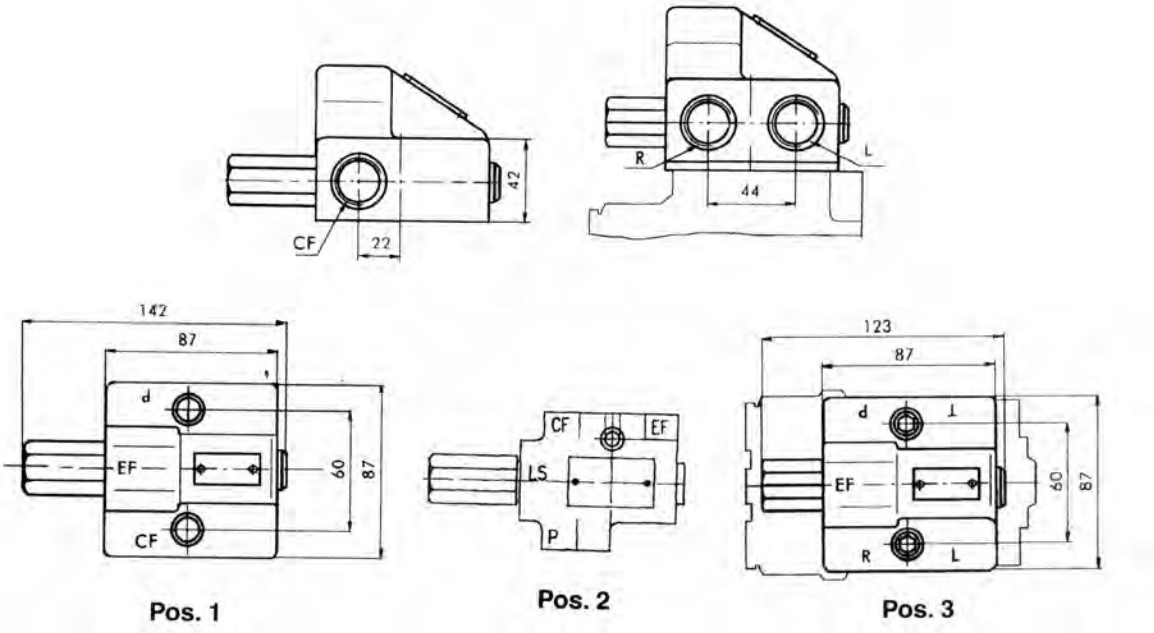

Colonnette di sterzatura
Idroguide per volanti attacco Danfoss

Hydrolenkungskopf für lenkrad "Danfoss" • Hydraulic steering head for "Danfoss" wheel • Colonnes pour direction hydraulique pour volants "Danfoss" • Colunna de dirección idroguida para volante con enganche Danfoss

Art.	L (mm)	Peso Weight Kg
MP240001	75	
MP240002	150	
MP240003	250	
MP240004	400	
MP240005	750	

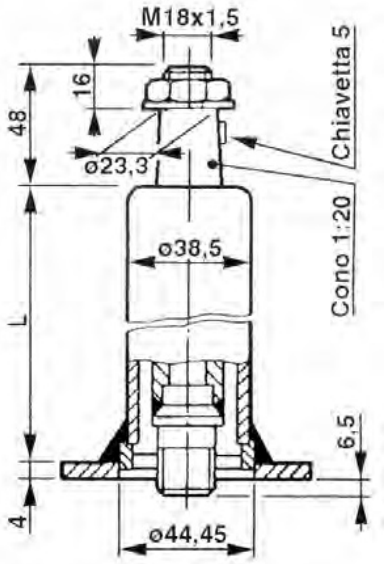

Pomelli volanti

0E093200 0E093250

Art.	Applicazioni Apllication
0E093200	Standard in metallo zincato
0E093250	Staffa larga in metallo nero

Volanti completi

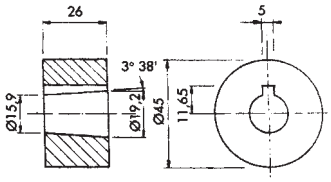

Cono C/2

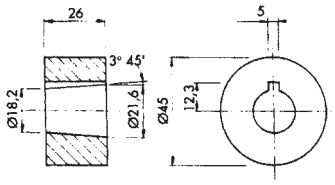

Cono C/5

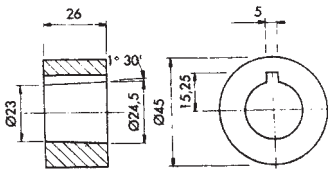

Cono C/6

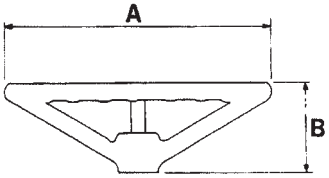

Art.	Applicazioni Apllication	Ø esterno A mm.	Altezza tazza B mm.	Conicità
OE093300	calice ERREBI - BERTOLINI - MAB	365	150	C/2
OE093310	calice Danfoss: OTPB - ODPB-M.GI.BI	365	150	C/6 (1:20)
OE093315	piatto BERTOLINI - ERREBI - MAB	395	72	C/2
OE093320	piatto LUCCARINI - GOLDONI	395	72	C/5
OE093325	piatto Danfoss - OTPB - OSPB	395	72	C/6 (1:20)
OE093330	calice LANDINI - VALPADANA GOLDONI - SEP - MAB - M.F.	435	122	C/5
OE093335	OTPB - OSPB - FIORI	435	122	C/6 (1:20)
OE093340	piatto	300	70	C/5
OE093345	piatto	300	70	C/2
OE093350	piatto Danfoss - OTPB - OSPB	300	70	C/6 (1:20)
OE093355	piatto millerighe 38 CAVE PASQUALI	400	85	18 x 19

Coperchietto volante

Art.	Applicazioni Apllication
0E093390	Ricambio coperchietto per volante Art. OE093300 - OE093310 - OE093315 - OE093320 OE093325 - OE093330 - OE093335

Valvole di blocco pilotate a doppio effetto

Double pilot operated check valves

TIPO • TYPE VPDE

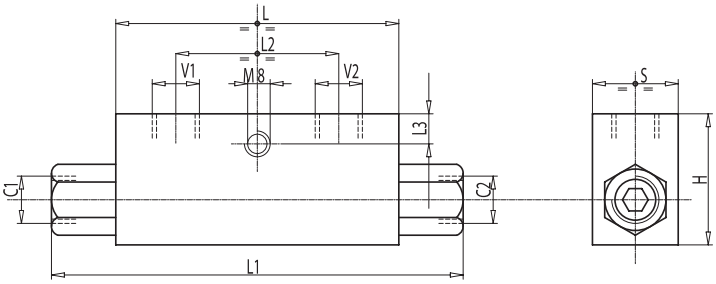

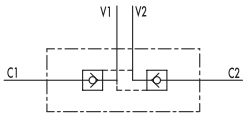

Art.	Rapp. pilot Pilot ratio	Portata max Max flow Lt./min	Pressione max Max pressure Bar	Press. apertura Cracking pressure Bar	V1-V2 C1-C2 Gas - Met	L	L1	L2	L3	H	S	Peso Weight Kg
MQ244010	1:5,5	20	350	4	G 1/4"	64	113	36	8	40	30	0,636
MQ244011	1:5,5	35	350	3	G 3/8"	80	128	38	8	40	30	0,736
MQ244012	1:5	50	350	6	G 1/2"	90	142	45	12,5	45	35	1,042
MQ244016	1:5	45	350	8	G 3/8"	90	156	45	12,5	45	35	1,174
MQ244017	1:4	70	350	3,5	G 1/2"	80	144	40	18	60	35	1,284
MQ244016	1:4	100	300	2	G 3/4"	100	192	46	12	60	40	1,916

Pressione di apertura • Opening pressure • Öffnungsdruck: bar 0,5 - (Standard) - 8
Montaggio su cilindro • Cylinder mounting - Materiale • Material: Acciaio • Steel

Valvole di blocco pilotate a doppio effetto con 2 cartucce extracorte o corte (DIN 2353)

Double pilot operated check valves for 12 mm pipe mounting (DIN 2353)

TIPO • TYPE VPDE 2 CEXC

TIPO • TYPE VBPDE L2 CC

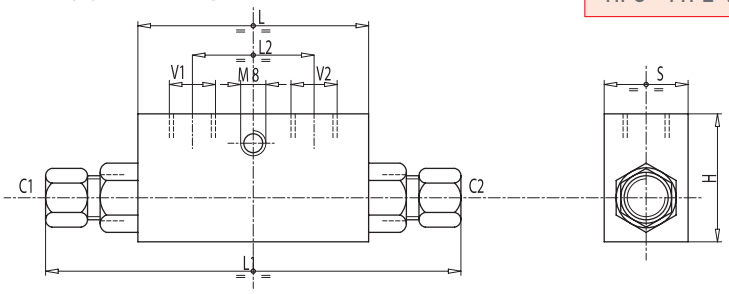

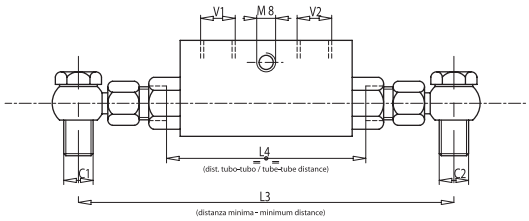

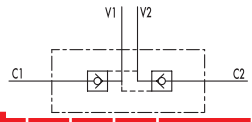

Art.	Rapp. pilot Pilot ratio	Portata max Max flow Lt./min	Pressione max Max pressure Bar	Press. apertura Cracking pressure Bar	V1-V2 Gas	C1-C2	L	L1	L2	L3	L4	H	S	Peso Weight Kg
MQ244021	1:5,5	20	350	7	G 1/4"	10L	64	125	36	160	82	40	30	0,644
MQ244014	1:5,5	20	350	4	G 1/4"	12L	64	130	36	160	84	40	30	0,648
MQ244014	1:5,5	30	350	4	G 3/8"	12L	64	130	36	166	84	40	30	0,630
MQ244018	1:5	50	350	3	G 1/2"	15L	90	164	45	196	106	45	35	1,098

Pressione di apertura • Opening pressure • Öffnungsdruck: bar 0,5 - 4 (Standard) - 8
Senza dado e anello di serraggio • Without nut and cutting ring • Ohne Überwurfm ktter und schneidring
Montaggio su cilindro • Cylinder mounting • Montage am zylinder - Materiale • Material: Acciaio • Steel • Stahl

Valvole di blocco pilotate a doppio effetto compatta

Compact double pilot check valve

TIPO • TYPE VBPDE CMP/FLV

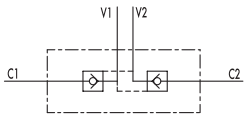

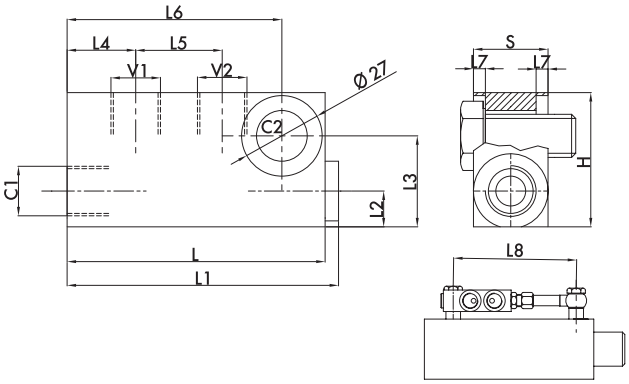

Art.	Rapp. pilot Pilot ratio	Portata max Max flow Lt./min	Pressione max Max pressure Bar	Press. apertura Cracking pressure Bar	V1-V2 C1-C2 Gas - Met	L	L1	L2	L3	L4	L5	L6	L7	L8	H	S	Peso Weight Kg
MQ244019	1:4,9	20	300	0,6	G 3/8"	86,5	91	12	30,5	23	29	72	4	127	45	25	0,654

Pressione di apertura • Opening pressure • Öffnungsdruck: bar 0,6
Montaggio su cilindro • Cylinder mounting • Montage am zylinder
Materiale • Material: Acciaio • Steel • Stahl

Valvole di blocco pilotata con occhio orientabile

Double pilot operated check valve with adjustable banjo union

TIPO • TYPE VBPDE SC

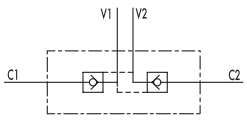

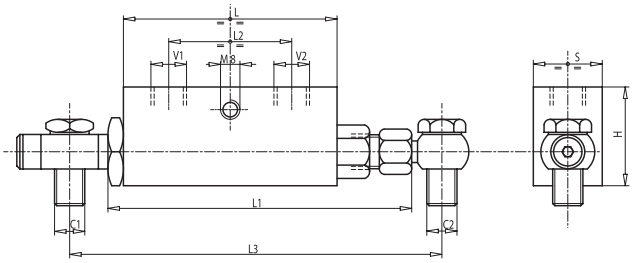

Art.	Rapp. pilot Pilot ratio	Portata max Max flow Lt./min	Pressione max Max pressure Bar	Press. apertura Cracking pressure Bar	V1-V2 Gas	C1-C2	L	L1	L2	L3	H	S	Peso Weight Kg
MQ244040	1:5,5	30	350	4	G 3/8"	12L	64	106	36	136	40	30	0,654

Valvole di blocco pilotate a doppio effetto tipo A

Double pilot operated check valves - type A

TIPO • TYPE VBPDE A

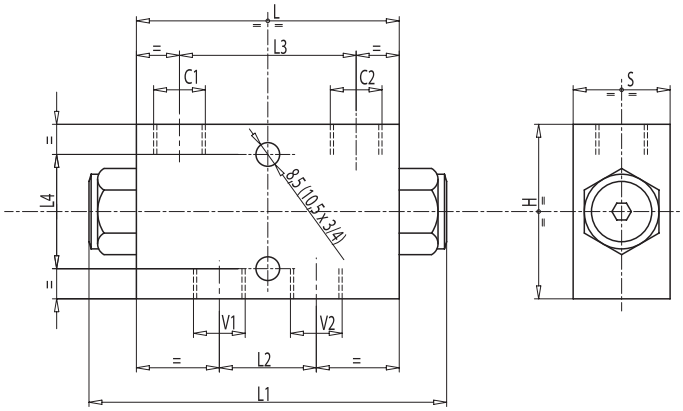

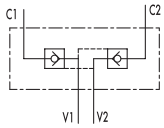

Art.	Rapp. pilot Pilot ratio	Portata max Max flow Lt./min	Pressione max Max pressure Bar	Press. apertura Cracking pressure Bar	V1-V2 C1-C2 Gas	L	L1	L2	L3	L4	H	S	Peso Weight Kg
MQ244098	1:5,5	20	350	4,5	G 1/4"	80	113	27	52	44	60	30	1,032
MQ244100	1:5,5	30	350	4,5	G 3/8"	80	113	30	52	44	60	30	0,994
MQ244102	1:4,5	55	350	5,5	G 1/2"	115	147	39	80	40	80	35	2,324
MQ244103	1:3,7	100	350	3	G 3/4"	158	198	50	105	58	80	50	4,800

Pressione di apertura • Opening pressure • Öffnungsdruck: bar 0,5 - 4 (Standard) - 8
Montaggio in linea • Line mounting • Reihenmontage
Materiale • Material: Acciaio • Steel • Stahl
* Materiale • Material: Alluminio • Aluminium

Valvole di blocco pilotate a doppio effetto flangiabili

Double pilot operated check valves flangeables

TIPO • TYPE VBPDE FL

VBPDE 3/8" FL

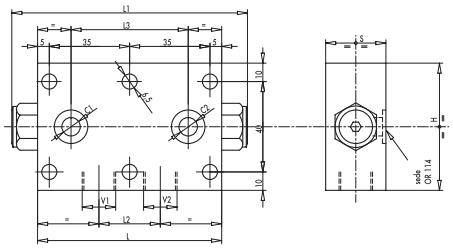

VBPDE 1/2" FL

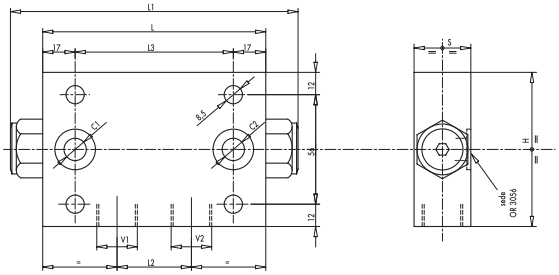

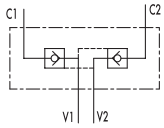

Art.	Rapp. pilot Pilot ratio	Portata max Max flow Lt./min	Pressione max Max pressure Bar	Press. apertura Cracking pressure Bar	V1-V2 Gas	C1-C2	L	L1	L2	L3	H	S	Peso Weight Kg
MQ244070	1:5,5	30	350	4,5	G 3/8"	Ø 6,5	80	113	30	52	60	30	1,018
MQ244071	1:4,5	55	350	5,5	G 1/2"	Ø 11	115	147	39	81	80	35	2,362
MQ244073	1:5,5	30	350	4,5	G 3/8"	Ø 6	90	117	32	62	60	35	1,342

Pressione di apertura • Opening pressure • Öffnungsdruck: bar 0,5 - 4 (Standard) - 8
Flangiabile • Face mounting • Plattenanschluss
Materiale • Material: Acciaio • Steel • Stahl

Valvole di blocco pilotata a doppio effetto cilindrica

Cylindric double pilot operated check valve

TIPO • TYPE **VBPDE CYL**

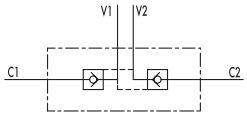

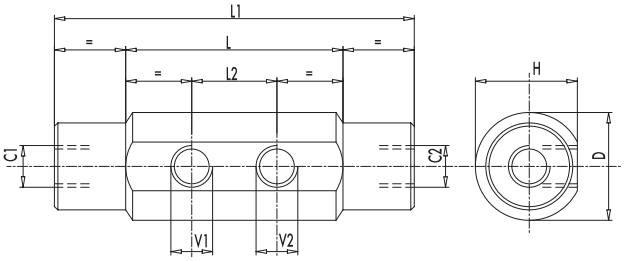

Art.	Rapp. pilot Pilot ratio	Portata max Max flow Lt./min	Pressione max Max pressure Bar	Press. apertura Cracking pressure Bar	V1-V2 C1-C2 Gas	L	L1	L2	H	D	Peso Weight Kg
MQ244086	1:5	45	350	3	G 3/8"	100	156	41	44	Ø 48	1,634

Valvole di blocco pilotate a doppio effetto con rubinetto

Double pilot operated check valves with manual shut-off

TIPO • TYPE **VBPDE c/RUB.**

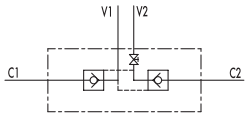

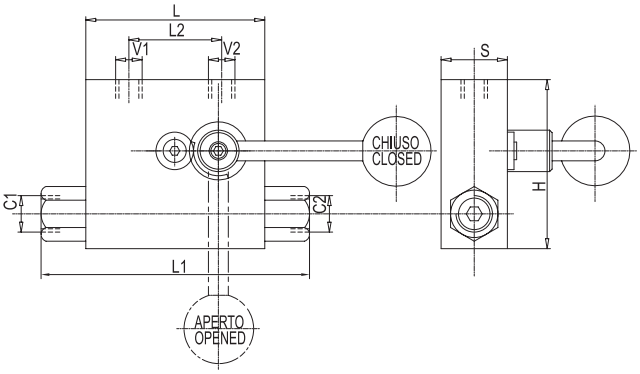

Art.	Rapp. pilot Pilot ratio	Portata max Max flow Lt./min	Pressione max Max pressure Bar	Press. apertura Cracking pressure Bar	V1-V2 Gas	C1-C2 Gas/mm	L	L1	L2	H	D	Peso Weight Kg
MQ244210	1:5,5	20	350	4	G 1/4"	G 1/4"	64	113	34	60	30	0,994
MQ244214	1:5,5	30	350	3	G 3/8"	G 3/8"	64	118	36	60	30	0,964
MQ244216	1:5	50	350	3	G 1/2"	G 1/2"	90	142	45	70	35	1,708
MQ244211	1:5,5	20	350	4	G 1/4"	12L	64	134	34	60	30	1,006
MQ244212	1:5,5	30	350	4	G 3/8"	12L	64	134	36	60	30	0,982
MQ244213	1:5	50	350	3	G 1/2"	15L	90	164	45	70	35	1,752

* Attacchi DIN 2353 • * Pipe DIN 2353

Valvole di blocco pilotate a semplice effetto a 4 vie

TIPO • TYPE VBPSE

Single pilot operated check valves

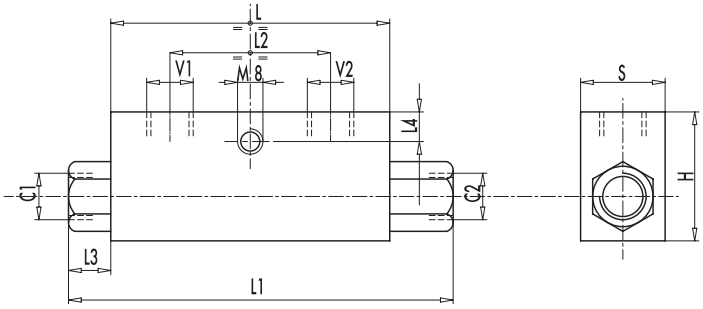

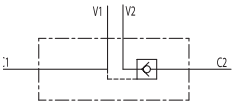

Art.	Rapp. pilot Pilot ratio	Portata max Max flow Lt./min	Pressione max Max pressure Bar	Press. apertura Cracking pressure Bar	V1-V2 C1-C2 Gas-Met	L	L1	L2	L3	L4	H	S	Peso Weight Kg
MQ244050	1:5,5	20	350	4	G 1/4"	64	106,5	36	18,5	8	40	30	0,612
MQ244052	1:5,5	35	350	3	G 3/8"	80	120	38	16	8	40	30	0,706
MQ244050	1:5	50	350	6	G 1/2"	90	133	45	17	12,5	45	35	0,994
MQ244051	1:5	45	350	8	G 3/8"	90	148	45	25	12,5	45	35	1,130
MQ244052	1:4	70	350	3,5	G 1/2"	80	134	40	23	18	60	35	1,214
MQ244056	1:4	100	350	2	G 3/4"	100	182	46	36	12	60	40	1,792

Pressione di apertura • Opening pressure • Öffnungsdruck: bar 0,5 - 4 (Standard) - 8
Montaggio su cilindro • Cylinder mounting • Montage au zylinder
Materiale • Material: Acciaio • Steel • Stahl

Valvole di blocco pilotate a semplice effetto con cartucce extracorte DIN 2353

TIPO • TYPE VBPSE 2 CEXC

Single pilot operated check valves for 12 mm pipe mounting (DIN 2353)

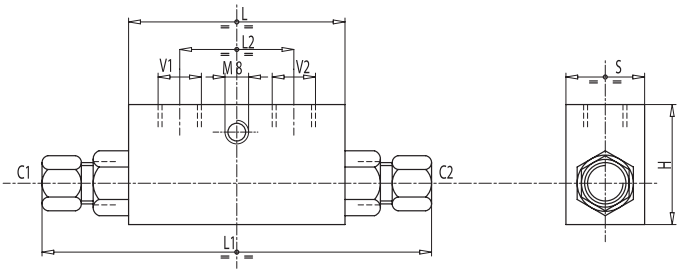

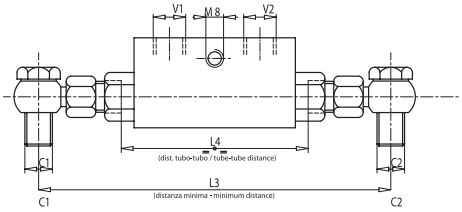

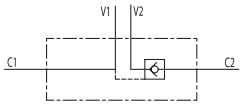

Art.	Rapp. pilot Pilot ratio	Portata max Max flow Lt./min	Pressione max Max pressure Bar	Press. apertura Cracking pressure Bar	V1-V2 Gas	C1-C2	L	L1	L2	L3	L4	H	S	Peso Weight Kg
MQ244047	1:5,5	20	350	4	G 1/4"	12L	64	130	36	160	84	40	30	0,638
MQ244048	1:5,5	30	350	4	G 3/8"	12L	64	130	36	166	84	40	30	0,620
MQ244049	1:5	50	350	3	G 1/2"	15L	90	164	45	196	106	45	35	1,088

Pressione di apertura • Opening pressure • Öffnungsdruck: bar 0,5 - 4 (Standard) - 8
Senza dado e anello di serraggio • Without nut and cutting ring • Ohne Überwurfmutter und schneidring
Montaggio su cilindro • Cylinder mounting • Montage am zylinder - Materiale • Material: Acciaio • Steel • Stahl

Valvole di blocco pilotate a semplice effetto a 3 vie in linea

3 ways single pilot operated check valves, in line

TIPO • TYPE VBPSL

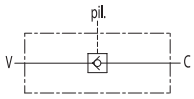

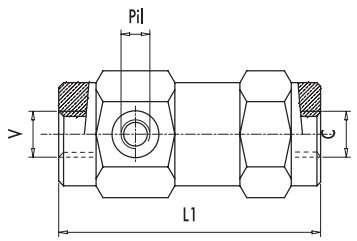

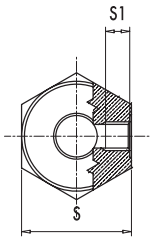

Art.	Rapp. pilot Pilot ratio	Portata max Max flow Lt./min	Pressione max Max pressure Bar	Press. apertura Cracking pressure Bar	V-C Gas	PIL	L1	S	S1	Peso Weight Kg
MQ244075	1:9,8	20	350	2,5	G 1/4"	G 1/4"	103	36	11	0,690
MQ244067	1:6,5	30	300	5	G 3/8"	G 1/4"	109	40	11,5	0,900
MQ244076	1:4,6	45	300	3	G 1/2"	G 1/4"	120	42	11	1,040
MQ244066	1:4,4	80	250	0,5	G 3/4"	G 1/4"	145	55	14	2,300
MQ244077	1:3,5	120	220	1	G 1"	G 1/4"	165	55	14	2,350

Pressione di apertura • Opening pressure • Öffnungsdruck: bar 0,5 (Standard) - 4 - 8
Montaggio in linea • Line mounting • Reihenmontage
Materiale • Material: Acciaio • Steel • Stahl

Valvole di blocco a semplice effetto a 4 vie tipo A

Single pilot operated check valves type A

TIPO • TYPE VBPSE A

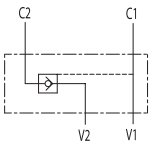

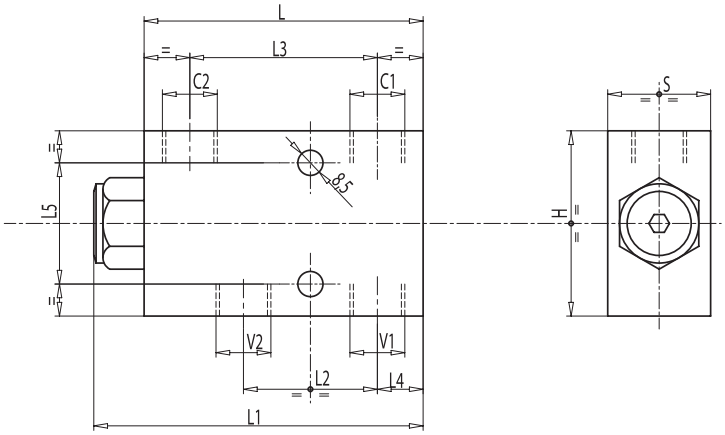

Art.	Rapp. pilot Pilot ratio	Portata max Max flow Lt./min	Pressione max Max pressure Bar	Press. apertura Cracking pressure Bar	V1-V2 C1-C2 Gas	L	L1	L2	L3	L4	L5	H	S	Peso Weight Kg
MQ244057	1:5,5	20	350	4,5	G 1/4"	80	96	33,5	50	15	40	60	30	1,028
MQ244059	1:5,5	30	350	4,5	G 3/8"	80	96	33,5	50	15	40	60	30	0,996
MQ244061	1:4,5	55	350	5,5	G 1/2"	105	121	49	70	17,5	40	80	35	2,000

Valvole di blocco pilotate a semplice effetto flangiabili

Single pilot operated check valves flangeable

TIPO • TYPE VBPSE FL

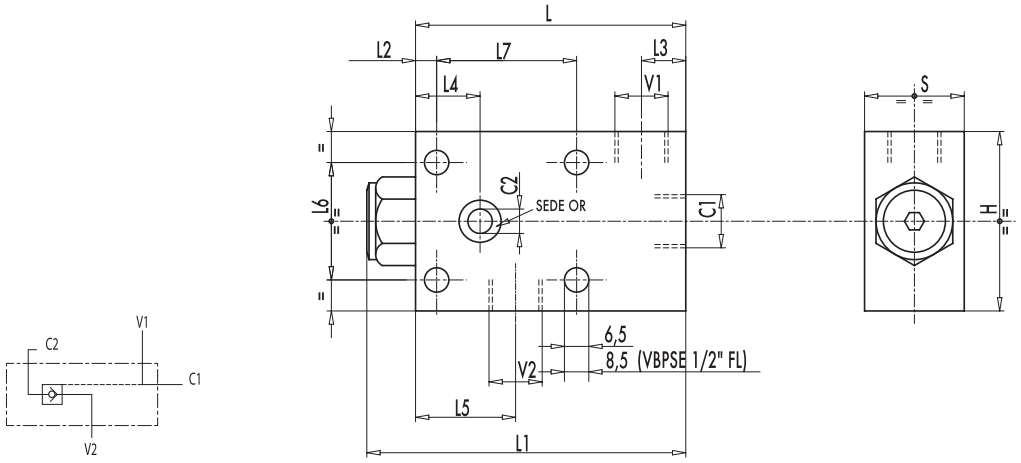

Art.	Rapp. pilot Pilot ratio	Portata max Max flow Lt./min	Pressione max Max pressure Bar	Pressione apertura Cracking pressure Bar	V1-V2 C1-C2 Gas	C2	L	L1	L2	L3	L4	L5	L6	L7	H	S	O-ring	Peso Weight Kg
MQ244083	1:5,5	20	350	4,5	G 1/4"	Ø 5	70	83	6,5	13	15,5	27	35	35	50	30	1,78x12,42	1,028
MQ244084	1:5,5	30	350	4,5	G 3/8"	Ø 6,5	75	88	10	14	14	29	40	35	60	30	1,78x12,42	0,924
MQ244085	1:4,5	55	350	5,5	G 1/2"	Ø 9	100	116	10,5	18	18	32	40	40	80	35	2,62x15,54	1,900

Valvole di blocco pilotate a semplice effetto con rubinetto

Single pilot operated check valves with manual shut-off

TIPO • TYPE VBPSE c/RUB.

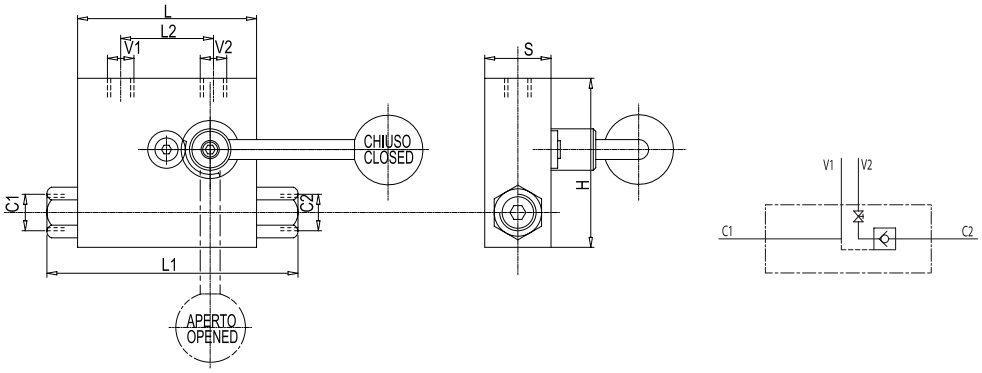

Art.	Rapp. pilot Pilot ratio	Portata max Max flow Lt./min	Pressione max Max pressure Bar	Press. apertura Cracking pressure Bar	V1-V2 C1-C2 Gas/mm	L	L1	L2	H	S	Peso Weight Kg
MQ244218	1:5,5	20	350	4	G 1/4"	64	112	34	60	30	0,994
MQ244214	1:5,5	30	350	3	G 3/8"	64	118	36	60	30	0,964
MQ244216	1:5	50	350	3	G 1/2"	90	142	45	70	35	1,708
MQ244219	1:5,5	20	350	4	G 1/4" 12L	64	131	34	60	30	1,006
MQ244220	1:5,5	30	350	4	G 3/8" 12L	64	131	36	60	30	0,982
MQ244221	1:5	50	350	3	G 1/2" 15L	90	164	45	70	35	1,752

Pressione di apertura • Opening pressure • Öffnungsdruck: bar 0,5 - 4 (Standard) - 8
Montaggio su cilindro • Cylinder mounting • Montage au zylinder
Materiale • Material: Acciaio • Steel • Stahl

Valvole di blocco e controllo discesa a semplice effetto - tipo A

Single overcentre valves - type A

TIPO • TYPE VBCD SE A

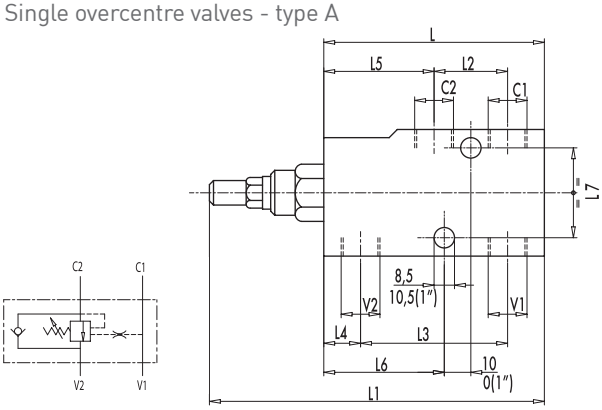

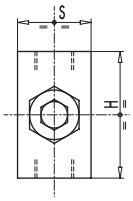

Art.	Rapp. pilot Pilot ratio	Portata max Max flow Lt./min	Pressione max Max pressure Bar	V1-V2 C1-C2 Gas	L	L1	L2	L3	L4	L5	L6	L7	H	S	Peso Weight Kg
MQ249037	1:4,5	20	350	G 1/4"	100	149	30	60	20	50	55	44	60	30	1,310
MQ249038	1:4,5	40	350	G 3/8"	100	149	30	60	20	50	55	44	60	30	1,256
MQ249040	1:4,5	60	350	G 1/2"	100	149	36	65	20	50	57,5	44	60	30	1,196
MQ249042	1:5,5	95	350	G 3/4"	127	187	46	85	23,5	62,5	75	44	80	35	2,372
MQ249041	1:5,5	160	350	G 1"	156	213	70	109,5	23,5	63	75	70	90	50	5,520

Montaggio in linea • Line mounting • Reihenmontage
Materiale • Material: Acciaio • Steel • Stahl

Valvole di blocco e controllo discesa a doppio effetto - tipo A

Double overcentre valves - type A

TIPO • TYPE VBCD DE A

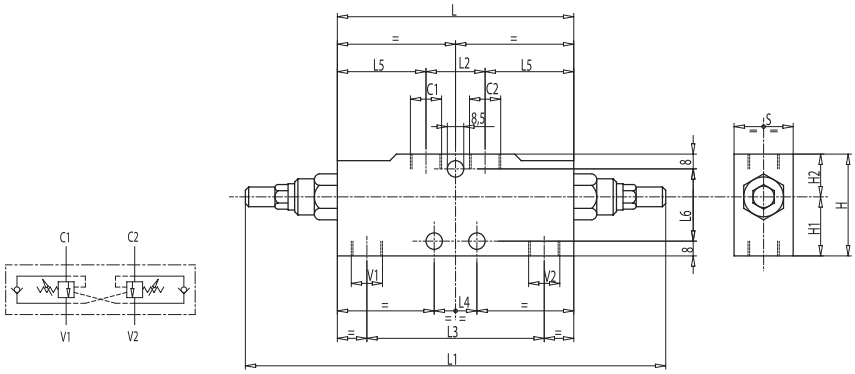

Art.	Rapp. pilot Pilot ratio	Portata max Max flow Lt./min	Pressione max Max pressure Bar	V1-V2 C1-C2 Gas	L	L1	L2	L3	L4	L5	L6	H1	H2	H	S	Peso Weight Kg
MQ249028	1:4,5	20	350	G 1/4"	150	248	50	110	30	50	44	32	28	60	30	1,968
MQ249030	1:4,5	40	350	G 3/8"	150	248	50	110	30	50	44	32	28	60	30	1,944
MQ249032	1:4,5	60	350	G 1/2"	150	248	50	110	30	50	44	32	28	60	30	1,886
MQ249034	1:5,5	95	350	G 3/4"	190	304	65	143	44	62,5	64	40	40	80	35	3,820
MQ249035	1:5,5	160	350	G 1"	210	319	66	158	190	72	/	45	45	90	50	7,120

Montaggio in linea • Line mounting • Reihenmontage
Materiale • Material: Acciaio • Steel • Stahl

Valvole di blocco e controllo discesa a semplice effetto a flangia

Single overcentre valves flangeable

TIPO • TYPE VBCD SE FL

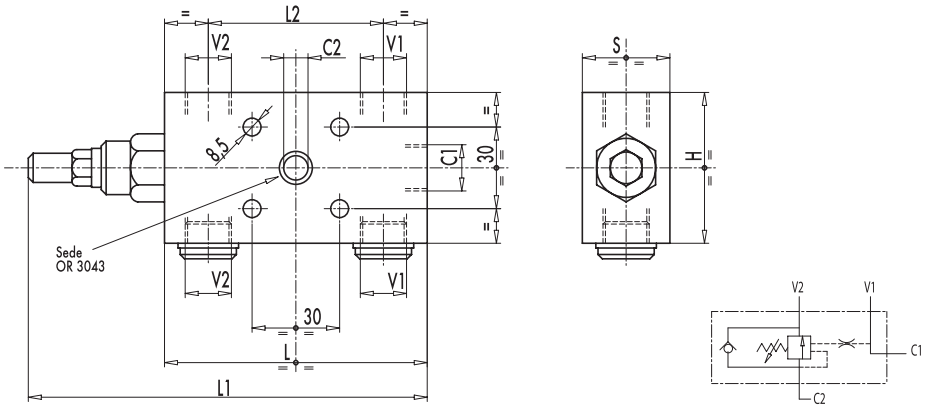

Art.	Rapp. pilot Pilot ratio	Portata max Max flow Lt./min	Pressione max Max pressure Bar	V1-V2 C1 Gas	C2	L	L1	L2	H	S	Peso Weight Kg
MQ247870	1:4,5	40	350	G 3/8"	Ø9	100	149	60	60	30	1,248
MQ247971	1:4,5	60	350	G 1/2"	Ø9	100	149	65	60	30	1,212

Flangiabile • Face mounting • Plattenanschluss
Materiale • Material: Acciaio • Steel • Stahl

Basetta per valvola

Valve's flange

Basetta per VBCD...FL/SE • Sub-plate for VBCD...FL/SE • Platte für VBCD...FL/SE
Materiale • Material: Acciaio • Steel • Stahl

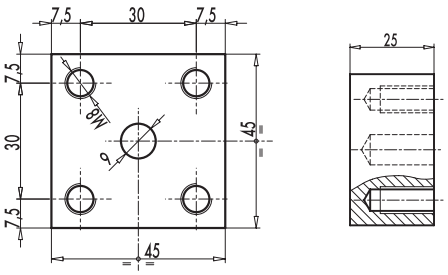

Art.
MQ247972

Valvole di blocco e controllo discesa a doppio effetto a flangia

Double overcentre valves flangeable

TIPO • TYPE VBCD DE FL

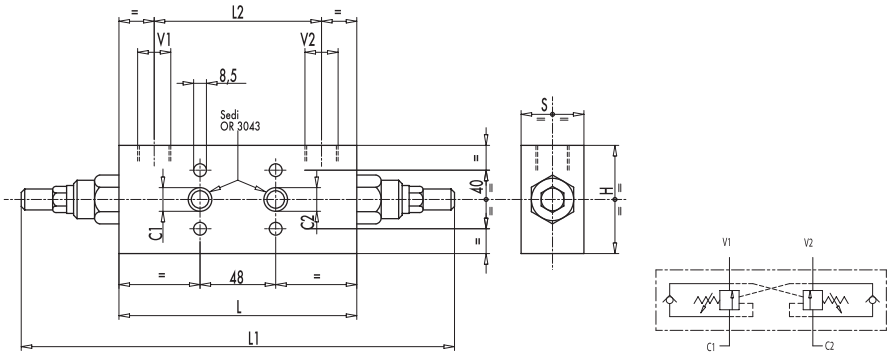

Art.	Rapp. pilot Pilot ratio	Portata max Max flow Lt./min	Pressione max Max pressure Bar	V1-V2 Gas	C1-C2	L	L1	L2	H	S	Peso Weight Kg
MQ249014	1:4,5	40	350	G 3/8"	Ø9	150	248	110	60	30	2,012
MQ249013	1:4,5	60	350	G 1/2"	Ø9	150	248	110	60	30	1,980

Flangiabile • Face mounting • Plattenanschluss
Materiale • Material: Acciaio • Steel • Stahl

Valvole di blocco e controllo discesa a semplice effetto tipo A con fissaggio a vite

TIPO • TYPE VBCD SE FLV

Single overcentre valves fixing bt screw

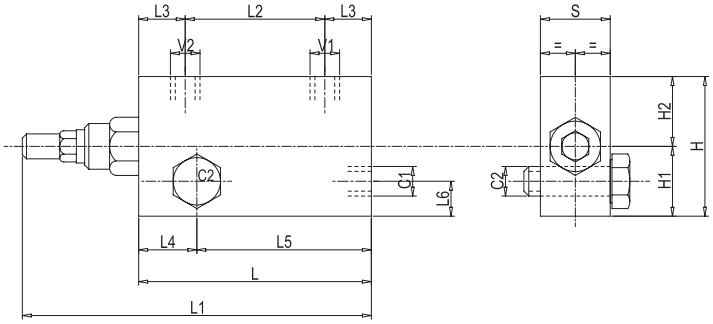

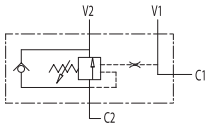

Art.	Rapp. pilot Pilot ratio	Portata max Max flow Lt./min	Pressione max Max pressure Bar	V1-V2 C1-C2 Gas	L	L1	L2	L3	L4	L5	L6	H1	H2	H	S	Peso Weight Kg
MQ248013	1:4,5	40	350	G 3/8"	100	150	60	20	22	78	15	40	30	70	30	1,350
MQ248014	1:4,5	60	350	G 1/2"	100	150	60	20	24	76	15	40	30	70	30	1,310

Valvole di blocco e controllo discesa a doppio effetto tipo A con fissaggio a vite

TIPO • TYPE VBCD DE FLV

Double overcentre valves fixing bt screw

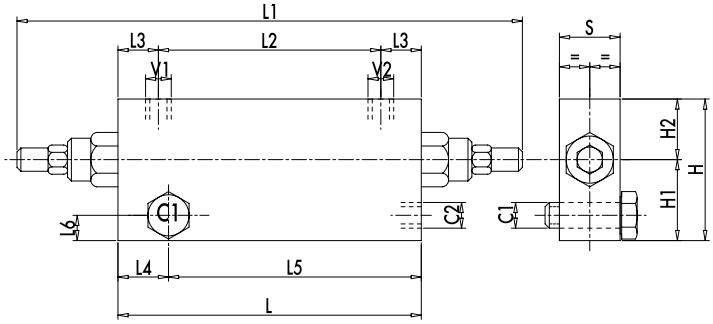

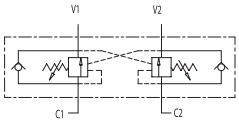

Art.	Rapp. pilot Pilot ratio	Portata max Max flow Lt./min	Pressione max Max pressure Bar	V1-V2 C1-C2 Gas	L	L1	L2	L3	L4	L5	L6	H1	H2	H	S	Peso Weight Kg
MQ248015	1:4,5	40	350	G 3/8"	150	250	110	20	22	128	17	44	26	70	30	2,414
MQ248016	1:4,5	60	350	G 1/2"	150	250	110	20	24	126	19	50	30	80	30	2,700

Valvole di blocco e controllo movimento flangiabili su motori danfoss serie OMP-OMR

Overcentre valves flangeable on danfoss motors OMP/OMR

TIPO • TYPE VBCDF SE OMP/OMR

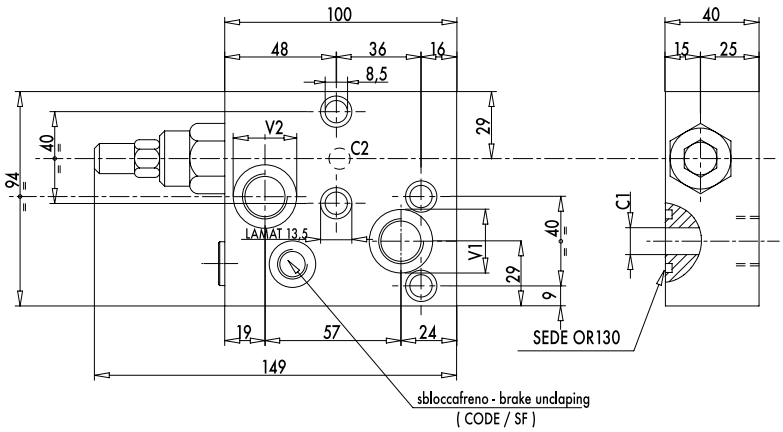

TIPO • TYPE VBCDF DE OMP/OMR

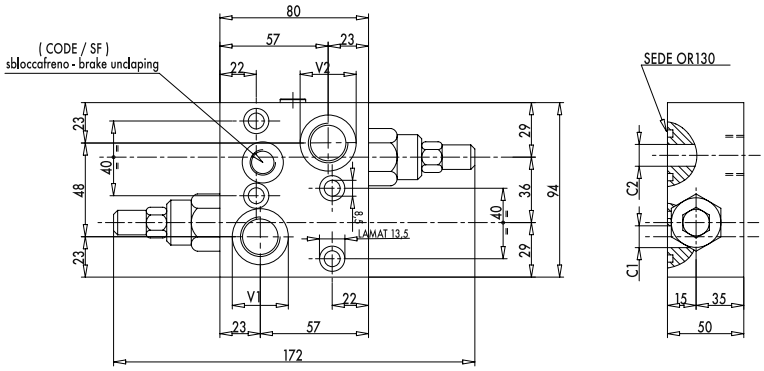

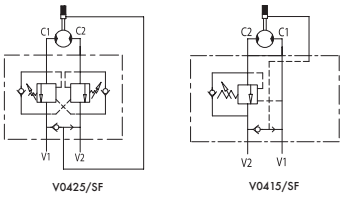

Art.	Rapp. pilot Pilot ratio	Portata max Max flow Lt./min	Pressione max Max pressure Bar	V1-V2 Gas	C1-C2	Peso Weight Kg
MQ248030	1:4,5	50	350	G 1/2"	Ø9	2,686
MQ248031	1:4,5	50	350	G 1/2"	Ø9	2,686
MQ248032	1:4,5	50	350	G 1/2"	Ø9	2,708
MQ248033	1:4,5	50	350	G 1/2"	Ø9	2,708

A richiesta • On request • Auf anfrage: VBCDF/SF-DE / Con sblocco freno • With brake release port • Mit bremsentsperren
Flangiabile • Face mounting • Plattenanschluss / Materiale • Material: Acciaio • Steel • Stahl

Valvole di blocco e controllo movimento flangiabili su motori danfoss serie OMS

Overcentre valves flangeable on danfoss motors OMS

TIPO • TYPE **VBCDF SE OMS**

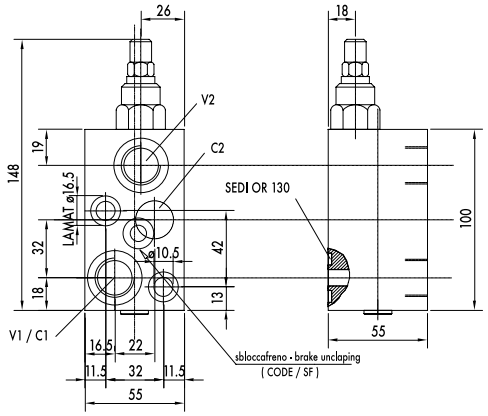

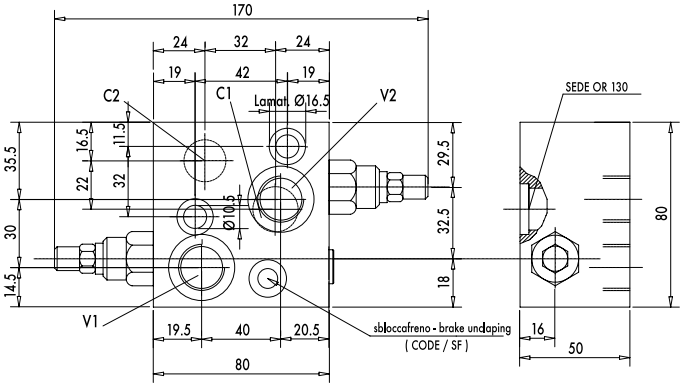

TIPO • TYPE **VBCDF DE OMS**

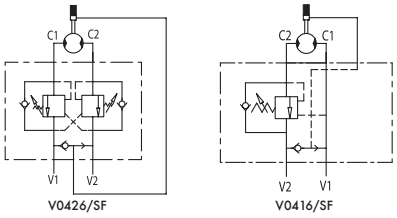

Art.	Rapp. pilot Pilot ratio	Portata max Max flow Lt./min	Pressione max Max pressure Bar	V1-V2 Gas	C1-C2	Peso Weight Kg
MQ248034	1:4,5	50	350	G 1/2"	Ø9	1,700
MQ248035	1:4,5	50	350	G 1/2"	Ø9	1,700
MQ248036	1:4,5	50	350	G 1/2"	Ø9	2,150
MQ248037	1:4,5	50	350	G 1/2"	Ø9	2,150

A richiesta • On request • Auf anfrage: VBCDF/SF-SE / Con sblocco freno • With brake release port • Mit bremsentsperren
Flangiabile • Face mounting • Plattenanschluss / Materiale • Material: Acciaio • Steel • Stahl

Valvole di massima pressione a cartuccia 20

20 cartridge relief valve

TIPO • TYPE VMPC

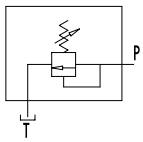

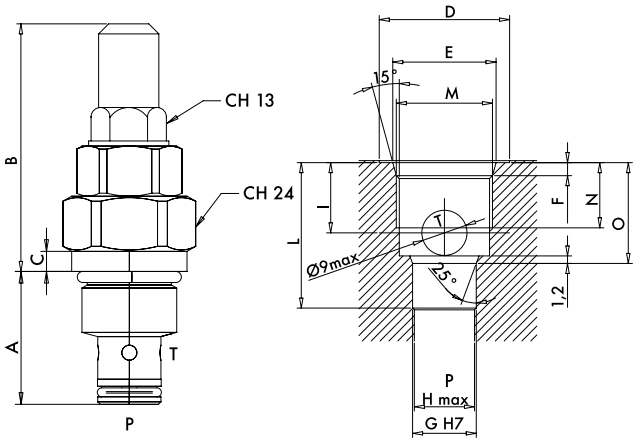

Art.	Portata max Max flow Lt./min	Range di pressione Pressure range Bar	M SAE	A	B	C	ØD	ØE	F	ØG	ØH	I	L	N	P	Peso Weight Kg
MQ253090	20	50 - 350	3/4"-16	25,4	49,5	4	26	20,6	2,6	12,7	12	14	29	13	20,5	0,110

Molla • Spring • Feder: A = 5:50 bar - B = 40:210 bar (Standard) - C = 100:350 bar
Regolazione • Setting • Einstellung
1 = Vite • Screw • Schraube (Standard) - 2 = Volantino • Knob • Handrad - 3 = Vite+cappellotto • Screw+protection cup • Schraube+Schutzkappe
Cartuccia • Cartridge • Patrone / Materiale • Material: Acciaio • Steel • Stahl

Valvole di massima pressione a cartuccia 35

35 cartridge relief valve

TIPO • TYPE VMPC

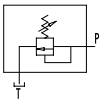

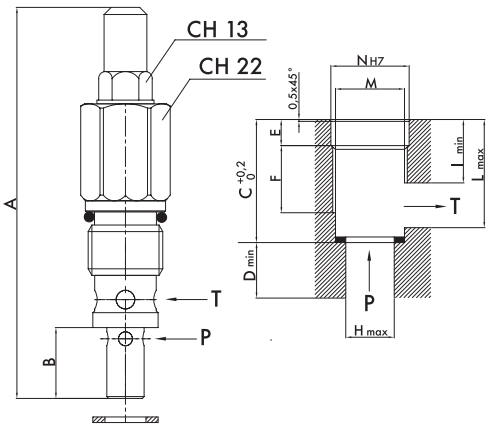

Art.	Portata max Max flow Lt./min	Range di pressione Pressure range Bar	M MET	A	B	C	D	E	F	ØH	I	L	ØN	Peso Weight Kg
MQ253091	20	10-120	M20X1,5	104	19	34,5	21	7	16	13	18	29	21	0,155
MQ253092	35	50-300	M20X1,5	104	19	34,5	21	7	16	13	18	29	21	0,155

Molla • Spring • Feder: A = 5:50 bar - B = 40:210 bar (Standard) - C = 100:350 bar
Regolazione • Setting • Einstellung
1 = Vite • Screw • Schraube (Standard) - 2 = Volantino • Knob • Handrad - 3 = Vite+cappellotto • Screw+protection cup • Schraube+Schutzkappe
Cartuccia • Cartridge • Patrone / Materiale • Material: Acciaio • Steel • Stahl

Valvole di massima pressione a cartuccia 80

80 cartridge relief valve

TIPO • TYPE VMPC

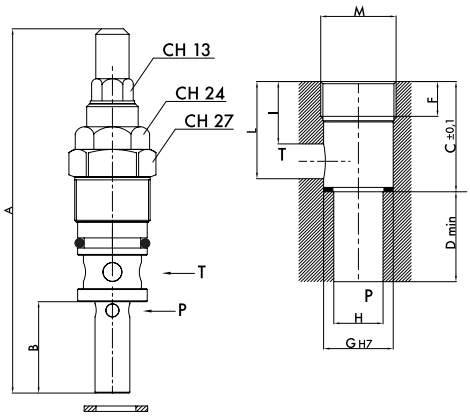

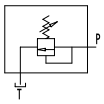

Art.	Portata max Max flow Lt./min	Range di pressione Pressure range Bar	M MET	A	B	C	D	F	ØG	ØH	I	L	Peso Weight Kg
MQ253093	80	10-120	M26X1,5	134	31,5	39	33	13,5	24	17	22	34	0,240
MQ253094	80	50-300	M26X1,5	134	31,5	39	33	13,5	24	17	22	34	0,240

Molla • Spring • Feder: A = 5:50 bar - B = 20:260 bar (Standard) - C = 120:350 bar
Regolazione • Setting • Einstellung
1 = Vite • Screw • Schraube (Standard) - 2 = Volantino • Knob • Handrad - 3 = Vite+cappellotto • Screw+protection cup • Schraube+Schutzkappe
Cartuccia • Cartridge • Patrone / Materiale • Material: Acciaio • Steel • Stahl

Valvole di massima pressione differenziata a cartuccia 120

Differential 120 cartridge relief valve

TIPO • TYPE VMPC

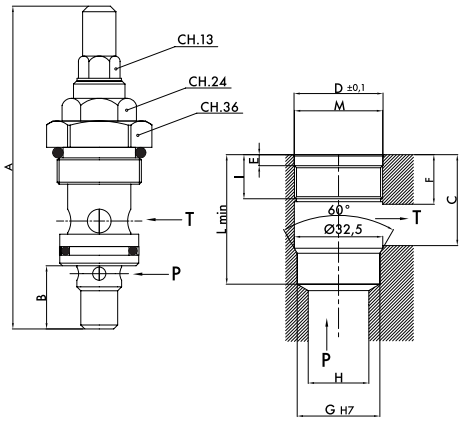

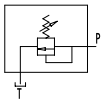

Art.	Portata max Max flow Lt./min	Range di pressione Pressure range Bar	M MET	A	B	C	D	E	F	ØG	ØH	I	L	Peso Weight Kg
MQ253095	120	20-200	M32X1,5	120	24	32	32,3	4	17	30	22	16	48	0,350
MQ253096	120	50-400	M32X1,5	120	24	32	32,3	4	17	30	22	16	48	0,350

Valvole di massima pressione leggere

Light relief valve

TIPO • TYPE VMP L

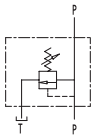

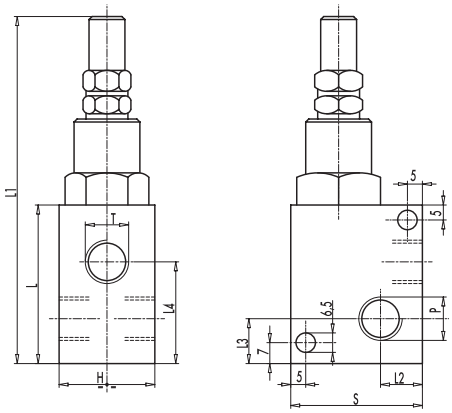

Art.	Portata max Max flow Lt./min	P-T GAS	L	L1	L2	L3	L4	H	S	Peso Weight Kg
MQ254010	30	G 1/4"	52	114	12	13	34	30	40	0,474
MQ254011	40	G 3/8"	52	117	12	15	35,5	30	40	0,472

Molla • Spring • Feder: A = 10:50 bar - C = 10:180 bar (Standard) - E = 80:300 bar
Montaggio in linea • Line mounting • Reihenmontage
Materiale • Material: Acciaio • Steel • Stahl

Valvole di massima pressione

Relief valve

TIPO • TYPE VMP

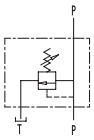

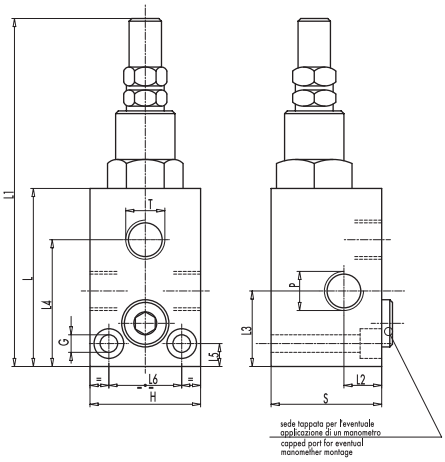

Art.	Portata max Max flow Lt./min	P-T GAS	L	L1	L2	L3	L4	L5	L6	G	H	S	Peso Weight Kg
MQ254001	45	G 3/8"	72	134	15	26	49,5	8,5	26	6,5	40	40	0,824
MQ254002	70	G 1/2"	77	139	17,5	29,5	54	8,5	30	6,5	45	45	1,058
MQ254013	90	G 3/4"	92	154	17,5	35	68	10	32	8,5	50	50	1,470

Molla • Spring • Feder: A = 10:50 bar - B = 20:100 bar - C = 10:180 bar (Standard) - D = 50:250 bar - E = 80:300 bar
Montaggio in linea • Line mounting • Reihenmontage
Materiale • Material: Acciaio • Steel • Stahl

Valvole di massima pressione differenziata

Differential type relief valves

TIPO • TYPE VMPP

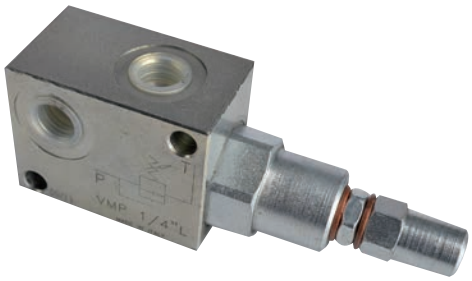

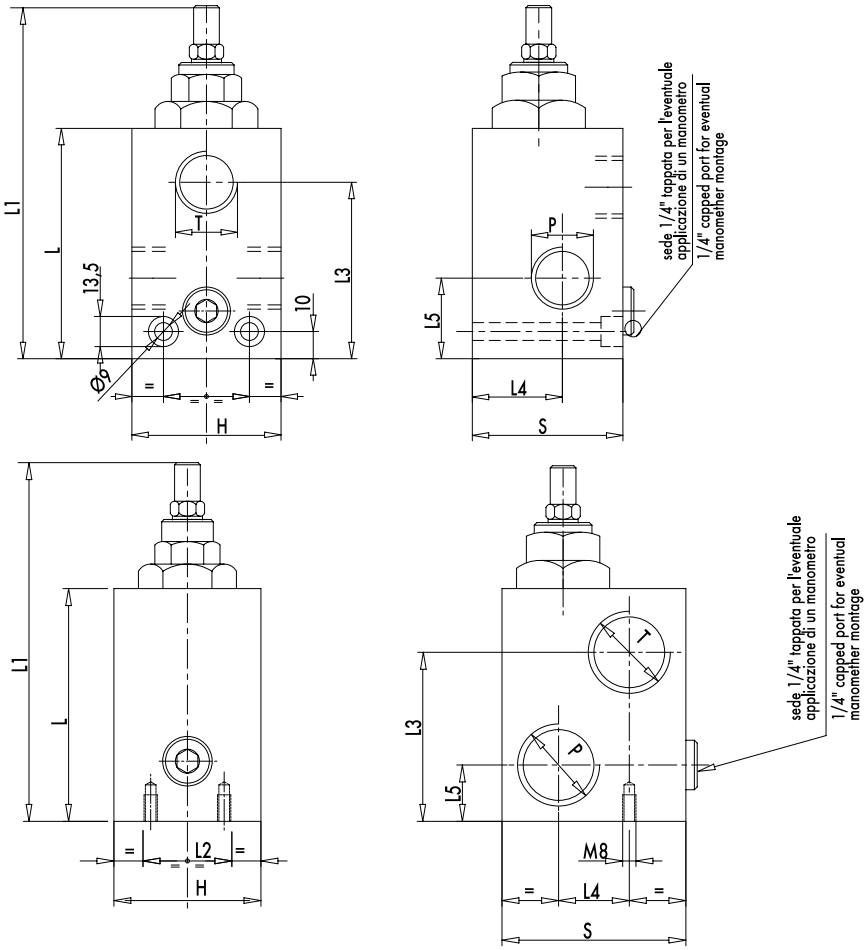

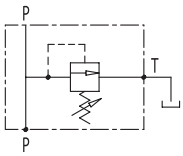

Art.	Portata max Max flow Lt./min	P-T GAS	L	L1	L2	L3	L4	L5	H	S	Peso Weight Kg
MQ254030	120	G 3/4"	94	146	32	70	35	32	60	60	2,200
MQ254030	160	G 1"	94	146	30	71	34	23	60	80	2,870

Valvole di massima pressione doppie

Double relief valves

TIPO • TYPE VMPP

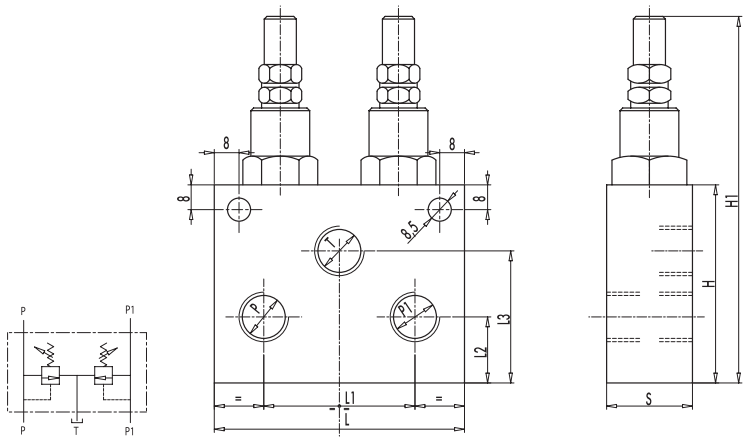

Art.	Portata max Max flow Lt./min	P-T GAS	L	L1	L2	L3	H	H1	S	Peso Weight Kg
MQ255010	45	G 3/8"	98	62	24	46	70	132	30	1,508
MQ255011	70	G 1/2"	98	65	24	46	70	132	30	1,482

Valvole antiurto

Dual cross relief valves

TIPO • TYPE VAU

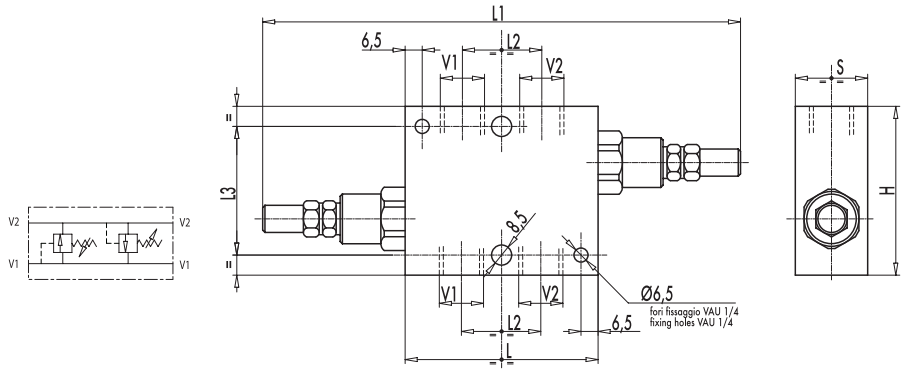

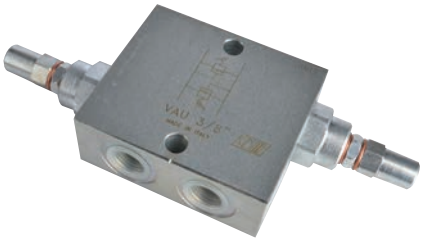

Art.	Portata max Max flow Lt./min	V1-V2 GAS	L	L1	L2	L3	H	S	Peso Weight Kg
MQ252988	30	G 1/4"	60	156	26	54	70	30	0,988
MQ252990	45	G 3/8"	80	176	33	54	70	30	1,208
MQ252992	70	G 1/2"	80	200	38	54	70	30	1,150
MQ252994	110	G 3/4"	95	215	44	54	80	35	1,680
MQ252996									

Molla • Spring • Feder: A = 10:50 bar - B = 20:100 bar - C = 10:180 bar (Standard) - D = 50:250 bar - E = 80:300 bar
Montaggio in linea • Line mounting • Reihenmontage
Materiale • Material: Acciaio • Steel • Stahl

Valvole antiurto differenziata 1"

Differential dual cross relief valves, 1"

TIPO • TYPE **VAU**

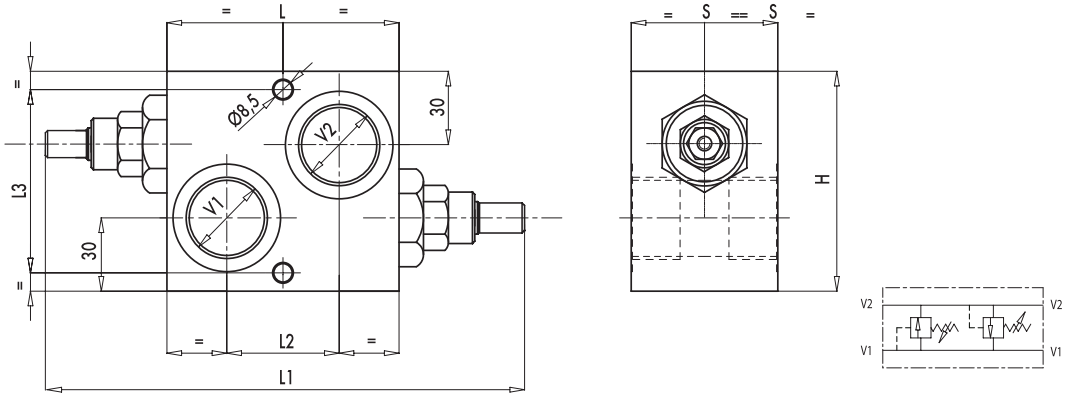

Art.	Portata max Max flow Lt./min	V1-V2 GAS	L	L1	L2	L3	H	S	Peso Weight Kg
MQ252996	160	G 1"	95	199	46	75	90	60	3,200

Molla • Spring • Feder: N = 20:200 bar - Q = 50:400 bar (Standard)
Montaggio in linea • Line mounting • Reihenmontage
Materiale • Material: Acciaio • Steel • Stahl

Valvole di massima pressione doppie incrociate

Dual cross relief valves

TIPO • TYPE **VMPDI**

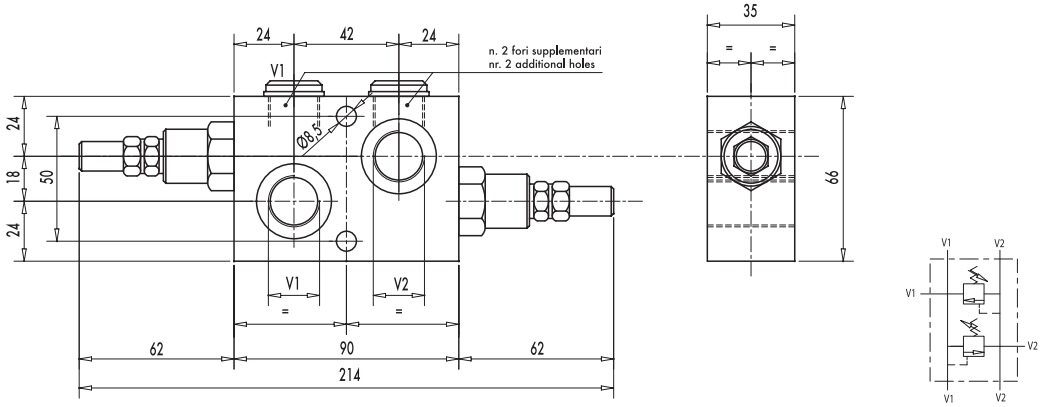

Art.	Portata max Max flow Lt./min	V1-V2 GAS	Peso Weight Kg
MQ252997	45	G 3/8"	1,520
MQ252998	70	G 1/2"	1,490

Molla • Spring • Feder: A = 5:50 bar - B = 40:210 bar (Standard) - C = 100:350 bar
Regolazione • Setting • Einstellung
1 = Vite • Screw • Schraube (Standard) - 2 = Volantino • Knob • Handrad - 3 = Vite+cappellotto • Screw+protection cup • Schraube+Schutzkappe
Montaggio in linea • Line mounting • Reihenmontage - Materiale • Material: Alluminio • Aluminium

Valvole antiurto flangiabili su motori danfoss serie OMP/OMR

Dual cross relief valve flangeable on danfoss motors OMP/OMR

TIPO • TYPE **VAU OMP/OMR**

SE

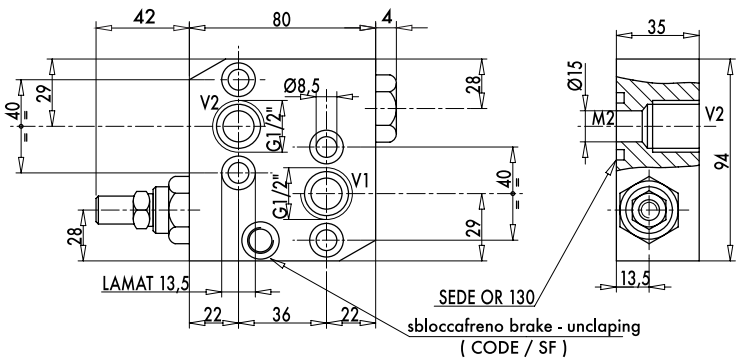

DE

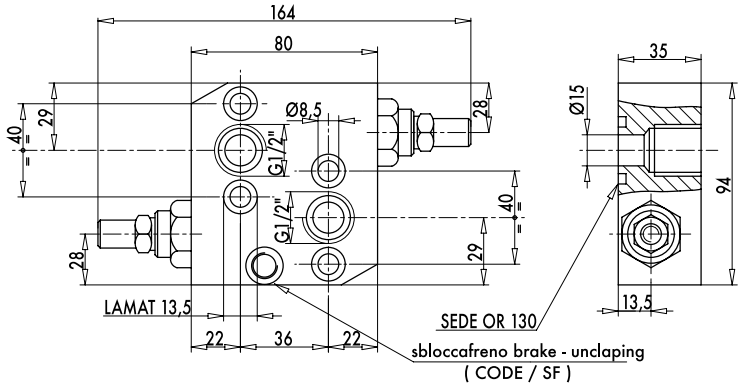

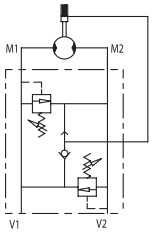

Art.	Portata max Max flow Lt./min	V1-V2 GAS	Peso Weight Kg
MQ253001	60	G 1/2"	1,680
MQ253002	60	G 1/2"	1,680
MQ253011	60	G 1/2"	1,752
MQ253003	60	G 1/2"	1,752

Molla • Spring • Feder: A = 10:50 bar - B = 20:100 bar - C = 10:180 bar (Standard) - D = 50:250 bar - E = 80:300 bar
A richiesta • On request • Auf anfrage: VBU/DE/SF - Con sblocco freno • With brake release port • Mit bremsentsperren
Montaggio in linea • Line mounting • Reihenmontage
Materiale • Material: Acciaio • Steel • Stahl

Valvole antiurto flangiabili su motori danfoss serie OMS/OMT

Dual cross relief valve flangeable on danfoss motors OMS/OM7

TIPO • TYPE VAU OMS

OMS

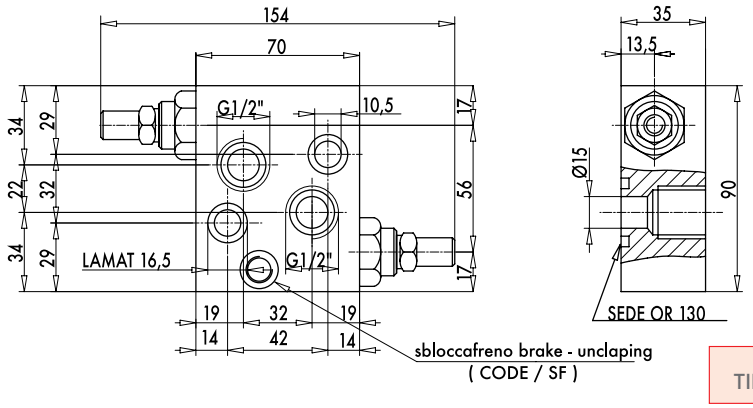

TIPO • TYPE VAU OMT

OMT

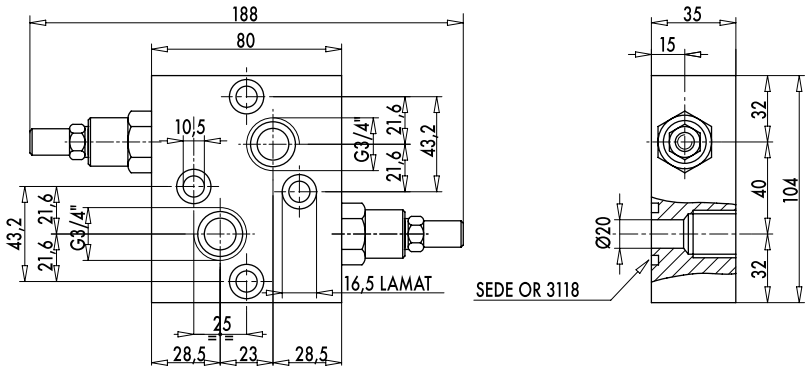

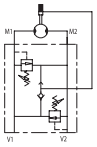

Art.	Portata max Max flow Lt./min	V1-V2 GAS	Peso Weight Kg
MQ253010	50	G 1/2"	1,326
MQ253004	50	G 1/2"	1,326
MQ253012	100	G 3/4"	1,920

Valvole di sequenza ad azione diretta

Direct acting sequence valves

TIPO • TYPE VS2C

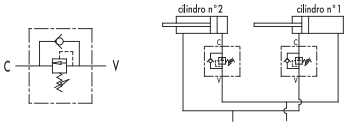

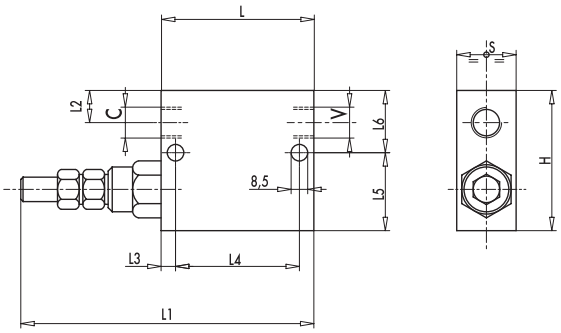

Art.	Portata max Max flow Lt./min	Range di pressione Pressure range Bar	C-V GAS	L	L1	L2	L3	L4	L5	L6	H	S	Peso Weight Kg
MQ261510	35	350	G 3/8"	74	146	14	7	55	39	31	70	30	1,172
MQ261512	70	350	G 1/2"	80	152	15	7	55	37	33	70	30	1,130
MQ261513	110	400	G 3/4"	100	164	20	10	80	50	50	100	40	2,900

Molla • Spring • Feder VS2C 3/8" - 1/2": A = 10:50 bar - B = 20:100 bar - C = 10:180 bar (Standard) - D = 50:250 bar - E = 80:300 bar
Molla • Spring • Feder VS2C 3/4" - 1/2": C = 20:200 bar - D = 50:400 bar (Standard)
Montaggio in linea • Line mounting • Reihenmontage
Materiale • Material: Acciaio • Steel • Stahl

Valvole di sequenza ad annullamento pressione primaria

Sequence valves

TIPO • TYPE VSQAPP

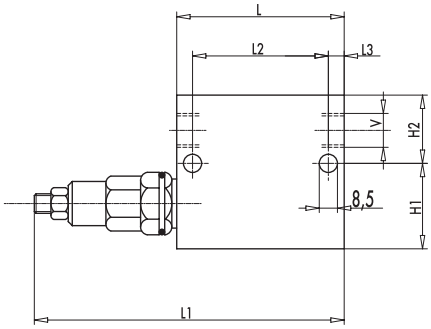

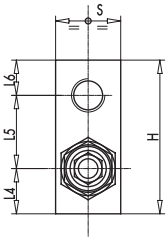

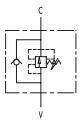

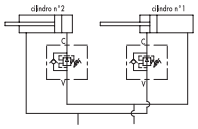

Art.	Portata max Max flow Lt./min	Range di pressione Pressure range Bar	C-V GAS	L	L1	L2	L3	L4	L5	L6	H	H1	H2	S	Peso Weight Kg
MQ261515	35	350	G 3/8"	74	149	55	12	20	36	14	39	31	70	30	1,250
MQ261517	70	350	G 1/2"	80	155	55	18	19	36	15	37	33	70	30	1,280
MQ261518	110	400	G 3/4"	100	190	80	10	25	55	20	50	50	100	40	2,844

Molla • Spring • Feder: A = 10:50 bar - B = 20:100 bar - C = 10:180 bar (Standard) - D = 50:250 bar - E = 80:300 bar
Montaggio in linea • Line mounting • Reihenmontage
Materiale • Material: Acciaio • Steel • Stahl

Valvola riduttrice di pressione diretta

Pressure reducing valve, direct acting poppet

TIPO • TYPE VRP

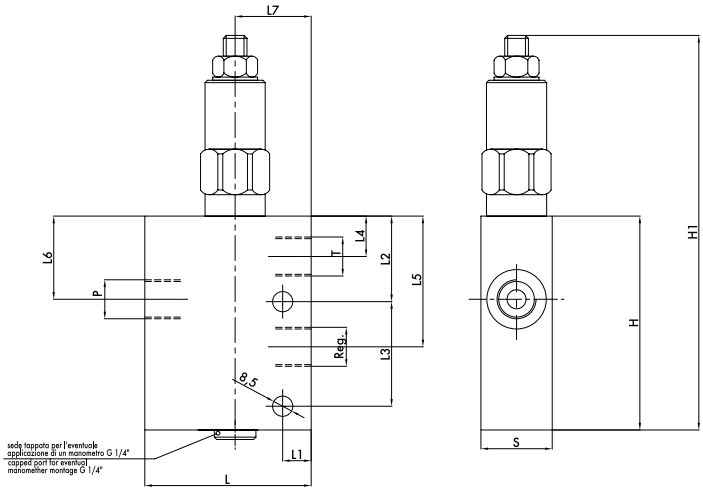

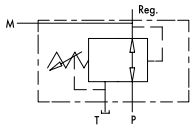

Art.	Portata max Max flow Lt./min	Pressione Max Max pressure Bar	P-T-Reg GAS	L	L1	L2	L3	L4	L5	L6	L7	H	H1	S	Peso Weight Kg
MQ261530	30	350	G 3/8"	70	12	36	44	17	55	35	32	90	168	30	1,530
MQ261531	30	350	G 1/2"	70	12	36	44	17	55	35	32	90	168	30	1,468

Valvola riduttrice di pressione diretta con ritorno libero

Direct acting pressure reducing valve with check valve

TIPO • TYPE VRPRL

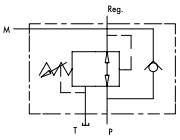

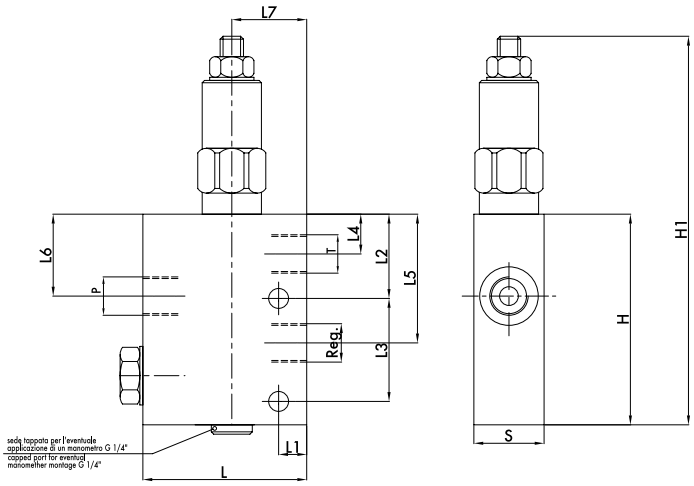

Art.	Portata max Max flow Lt./min	Pressione Max Max pressure Bar	P-T-Reg GAS	L	L1	L2	L3	L4	L5	L6	L7	H	H1	S	Peso Weight Kg
MQ261535	30	350	G 3/8"	70	12	36	44	17	55	35	32	90	168	30	1,530
MQ261536	30	350	G 1/2"	70	12	36	44	17	55	35	32	90	168	30	1,468

Valvola unidirezionali

Check valves

TIPO • TYPE VU

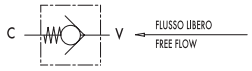

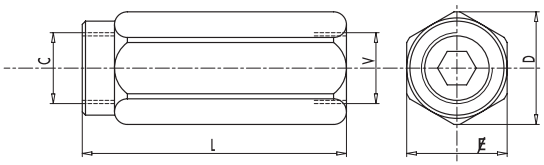

Art.	Portata max Max flow Lt./min	Pressione Max Max pressure Bar	Pressione apertura Cracking pressure Bar	V-C GAS-MET	L	E	D	Peso Weight Kg
MQ258009	3	350	±0,4/0,7	G 1/8"	44	14	16	0,038
MQ258010	20	350	±0,4/0,7	G 1/4"	62	19	21	0,104
MQ258011	45	350	±0,4/0,7	G 3/8"	68	24	26,5	0,184
MQ258012	70	350	±0,4/0,7	G 1/2"	77	30	34	0,322
MQ258013	110	350	±0,4/0,7	G 3/4"	88	36	40	0,492
MQ258014	160	350	±0,4/0,7	G 1"	105	41	46	0,676
MQ258015	250	300	±0,7/1	G 1" 1/4	135	55	63	1,646
MQ258016	350	300	±0,7/1	G 1" 1/2	145	60	69	1,950
MQ258008	650	300	±1	G 2"	150	70	80	2,726

Pressione di apertura • Opening pressure • Öffnungsdruck: bar 0,5 (Standard) - 4 - 8
Montaggio in linea • Line mounting • Reihenmontage
Materiale • Material: Acciaio • Steel • Stahl

Valvola unidirezionali maschio-maschio

Male/male check valves

TIPO • TYPE VU MM

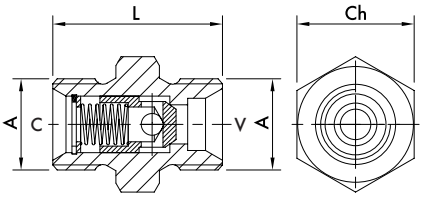

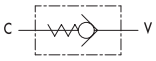

Art.	Portata max Max flow Lt./min	Pressione Max Max pressure Bar	A	L	Ch	Peso Weight Kg
MQ258030	8	350	1/4"	32	19	0,033
MQ258031	20	350	3/8"	34	22	0,053
MQ258032	50	350	1/2"	39	27	0,092
MQ258033	90	350	3/4"	45	32	0,142
MQ258034	90	320	1"	55	40	0,288
MQ258035	250	320	1" 1/4	70	50	0,594
MQ258036	300	320	1" 1/2	86	55	0,910
MQ258037	650	320	2"	102	70	1,800

Valvola unidirezionali integrate

Integrated check valves

TIPO • TYPE VUI

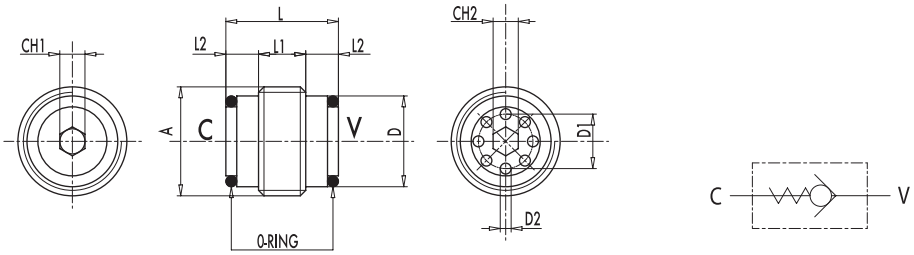

Art.	Portata max Max flow Lt./min	Pressione Max Max pressure Bar	Pressione apertura Cracking pressure Bar	A Gas	ØD	ØD1	ØD2	CH1	CH2	L	L1	L2	O-ring	Peso Weight Kg
MQ258050	20	350	0,5	G1/4"	11,3	6,5	1,25	3	3	17	6	5,5	9X1	0,104
MQ258051	30	350	0,5	G3/8"	14,8	8	2	4	3	18,5	7,5	5,5	10,8X1,78	0,184
MQ258052	50	350	0,5	G1/2"	18,5	10,5	2,25	6	5	22,5	8,5	7	14X1,78	0,322
MQ258053	80	350	0,5	G3/4"	24	14	3	8	8	28,5	13,5	7,5	8,7X2,62	0,492

Pressione di apertura • Opening pressure • Öffnungsdruck: bar 0,5
Cartuccia • Cartridge • Patrone
Materiale • Material: Acciaio • Steel • Stahl

Valvola unidirezionali con blocco automatico registrabili DIN 2353

Adjustable hose burst valves DIN 2353

TIPO • TYPE VUBA DIN

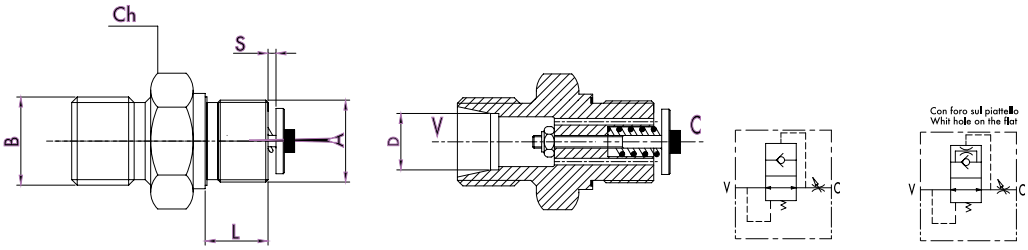

Art.	Portata max Max flow Lt./min	Pressione Max Max pressure Bar	A BSPP	B	L	D	S	Ch
MQ258070	50	350	G3/8"	M16X1,5	11	10	1,2	22
MQ258071	50	350	G3/8"	M18X1,5	11	12	1,2	22
MQ258072	50	350	G3/8"	M22X1,5	11	15	1,2	24
MQ258073	80	350	G1/2"	M22X1,5	13	15	1,6	27

Valvole unidirezionali con blocco automatico (paracadute)

Hose burst valves cartridge

TIPO • TYPE VUBA

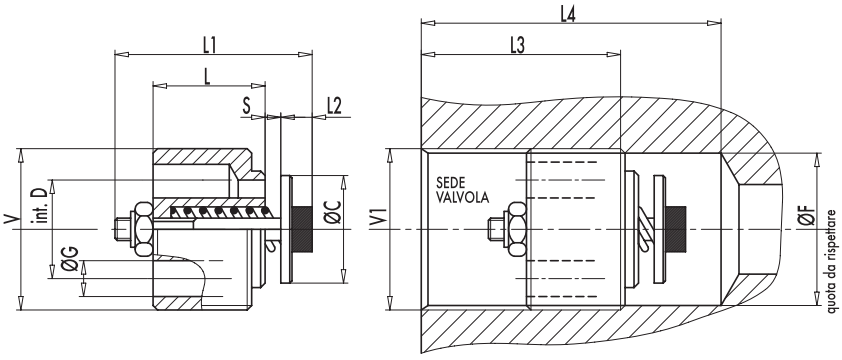

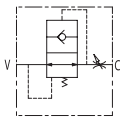

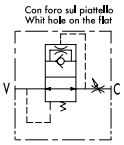

Art.	Portata max Max flow Lt./min	Pressione Max Max pressure Bar	V-V1 GAS	L	L1	L2	L3	L4	ØC	ØG	ØF	ØD(i)	S	Peso Weight Kg
MQ245010	20	350	G 1/4"	8	18	5	28	35	9,5	2,5	11,75	8	1,0	0,006
MQ245011	50	350	G 3/8"	10,5	23	5	31	40	12,5	3,5	15,2	10,5	1,2	0,012
MQ245012	80	350	G 1/2"	13	29	5	33	43	15	4,5	19	12,5	1,6	0,024
MQ245013	140	350	G 3/4"	18	34	7	40	53	18,5	6	24,5	16	2,1	0,048
MQ245014	180	350	G 1"	20	40	8	43	66	25	7	30,5	19	2,8	0,098

S = Apertura standard • Standard Opening • Standardöffnung - Superfici di tenuta lappate • Lapped tight surfaces • Geläppte dichtflächen
Cartuccia • Cartridge • Patrone - Materiale • Material: Acciaio • Steel • Stahl

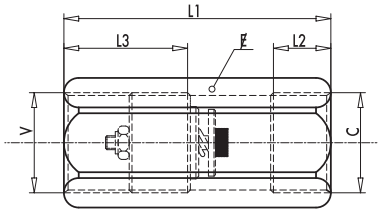

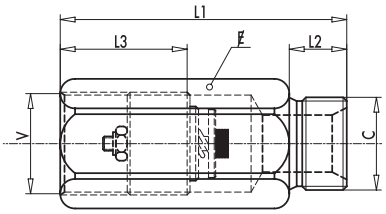

Art.	V-C GAS	L1	L2	L3	E	Peso Weight Kg
MQ247010	G 1/4"	50	16	28	19	0,072
MQ247011	G 3/8"	58	17	31	24	0,132
MQ247012	G 1/2"	62	18	33	27	0,146
MQ247013	G 3/4"	75	21	40	32	0,220
MQ247014	G 1"	85	26	43	41	0,452

Art.	V-C GAS	L1	L2	L3	E	Peso Weight Kg
MQ246010	G 1/4"	50	12	28	19	0,064
MQ246011	G 3/8"	58	13	31	24	0,120
MQ246012	G 1/2"	62	14	33	27	0,140
MQ246013	G 3/4"	75	16	40	32	0,228
MQ246014	G 1"	85	19	43	41	0,456

Valvola commutatrici

Shuttle valves

TIPO • TYPE VU2P

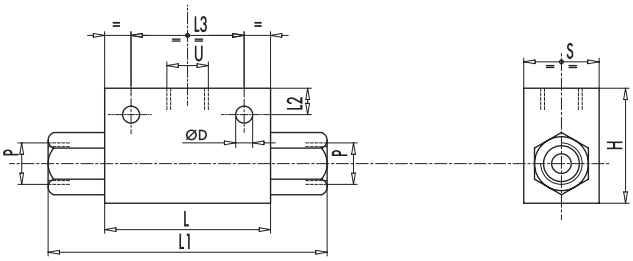

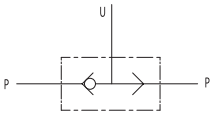

Art.	Portata max Max flow Lt./min	Pressione Max Max pressure Bar	U-P GAS	L	L1	L2	L3	H	S	ØD	Peso Weight Kg
MQ261520	30	450	G1/4"	60	104	9	44	40	30	8,5	0,560
MQ261522	45	450	G3/8"	60	104	9	44	40	30	8,5	0,530
MQ261524	70	450	G1/2"	60	104	12	44	50	30	8,5	0,652
MQ261526	110	350	G3/4"	80	127	12	44	58	35	8,5	1,086
MQ261527	150	300	G1"	80	126	11	60	80	50	10,5	1,870

Montaggio in linea • Line mounting • Reihenmontage
Materiale • Material: Acciaio • Steel • Stahl

Valvola bidirezionale

Bidirectional check valves

TIPO • TYPE VRC

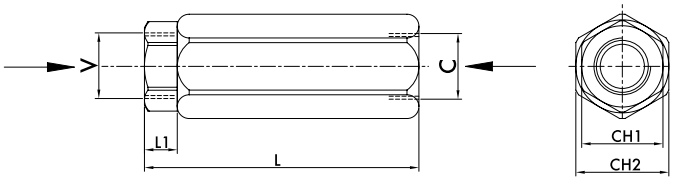

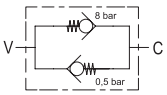

Art.	Portata max Max flow Lt./min	Pressione Max Max pressure Bar	Pressione apertura Cracking pressure V-C Bar	Pressione apertura Cracking pressure C-V Bar	V-C Gas	L	L1	CH1	CH2	Peso Weight Kg
MQ261601	35	350	0,5	8	G3/8"	100	11	27	30	0,448
MQ261602	55	350	0,5	8	G1/2"	118	26	27	30	0,448

Valvole di regolazione flusso unidirezionali a manicotto

Barrel flow control valves with check

TIPO • TYPE VRF

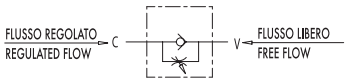

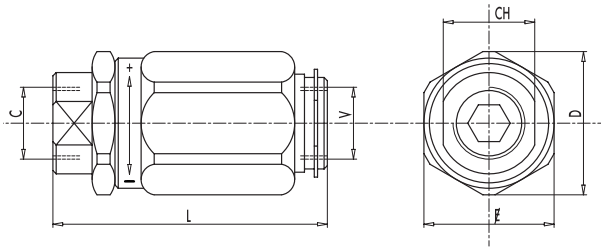

Art.	Portata max Max flow Lt./min	Pressione Max Max pressure Bar	Pressione apertura Cracking pressure Bar	V-C GAS	L	E	CH	D	Peso Weight Kg
MQ260010	20	300	0,5	G 1/4"	66,5	30	19	34	0,274
MQ260011	45	300	0,5	G 3/8"	73	32	24	36	0,330
MQ260012	70	300	0,5	G 1/2"	80	38	27	42	0,484
MQ260013	110	250	0,5	G 3/4"	95	46	32	51	0,824
MQ260014	160	250	0,5	G 1"	109	55	41	60	1,314
MQ266015	210	230	0,5	G 1" 1/4	135	80	55	85	3,310
MQ266016	280	230	0,5	G 1" 1/2	149,5	90	62	95	4,760

Montaggio in linea • Line mounting • Reihenmontage
Materiale • Material: Acciaio • Steel • Stahl

Valvole di regolazione flusso bidirezionali a manicotto

Barrel flow control valves no check

TIPO • TYPE VRB

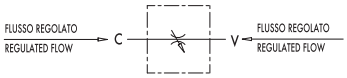

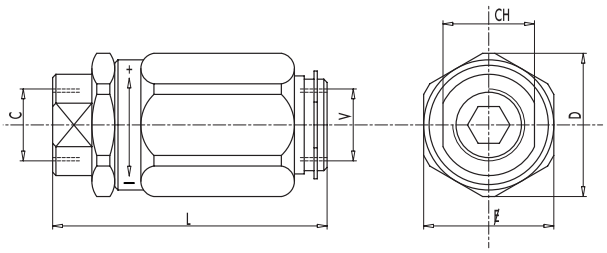

Art.	Portata max Max flow Lt./min	Pressione Max Max pressure Bar	V-C GAS	L	L1	CH	D	Peso Weight Kg
MQ261010	20	300	G 1/4"	66,5	30	19	34	0,266
MQ261011	45	300	G 3/8"	73	32	24	36	0,312
MQ261012	70	300	G 1/2"	80	38	27	42	0,456
MQ261013	110	250	G 3/4"	95	46	32	51	0,784
MQ261014	160	250	G 1"	109	55	41	60	1,222

Montaggio in linea • Line mounting • Reihenmontage
Materiale • Material: Acciaio • Steel • Stahl

Valvole di regolazione flusso unidirezionali a 90°

Barrel flow control valves with check

TIPO • TYPE **VRFU 90°**

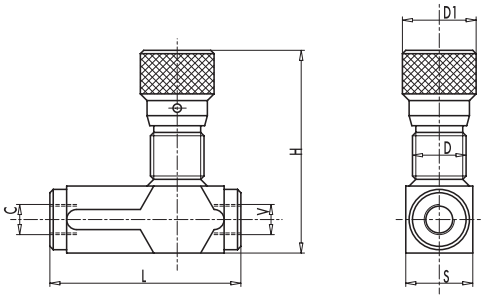

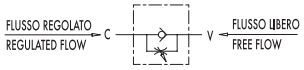

Art.	Portata max Max flow Lt./min	Pressione Max Max pressure Bar	Pressione apertura Cracking pressure Bar	V-C GAS	L	D	D1	H	S	Peso Weight Kg
MQ262011	15	350	0,5	G 1/4"	73	M22X1,5	32	82	25	0,416
MQ262013	30	350	0,5	G 3/8"	83	M22X1,5	32	82	25	0,420
MQ262015	50	350	0,5	G 1/2"	94	M22X1,5	32	87	30	0,582
MQ262016	80	280	0,5	G 3/4"	118	M35X1,5	42	108,5	40	1,360
MQ262017	110	250	0,5	G 1"	135	M35X1,5	42	126	40	1,390

Montaggio in linea • Line mounting • Reihenmontage
Materiale • Material: Acciaio • Steel • Stahl

Valvole di regolazione flusso bidirezionali a 90°

90° flow regulator valves

TIPO • TYPE **VRFB 90°**

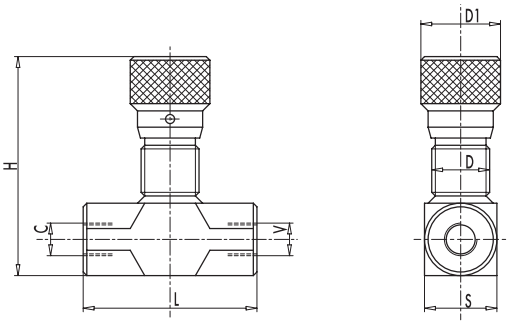

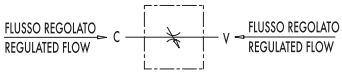

Art.	Portata max Max flow Lt./min	Pressione Max Max pressure Bar	V-C GAS	L	D	D1	H	S	Peso Weight Kg
MQ263011	15	350	G 1/4"	60	M22X1,5	32	82	25	0,366
MQ263013	30	350	G 3/8"	61	M22X1,5	32	82	25	0,352
MQ263015	50	350	G 1/2"	70	M22X1,5	32	87	30	0,468
MQ263016	80	280	G 3/4"	89	M35X1,5	42	108,5	40	1,080
MQ263017	110	250	G 1"	90	M35X1,5	42	129	40	1,000

Montaggio in linea • Line mounting • Reihenmontage
Materiale • Material: Acciaio • Steel • Stahl

Valvola prioritaria a 3 vie

3 port flow control valve ongoing pressure line

TIPO • TYPE VPR3

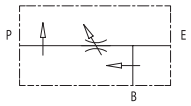

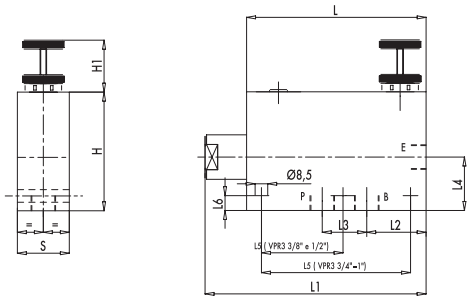

Art.	Portata max entrante Max inlet flow Lt./min	Portata max regolata Max adjusted flow Lt./min	Pressione Max Max pressure Bar	E-P-B GAS	L	L1	L2	L3	L4	L5	L6	H	H1	S	Peso Weight Kg
MQ266009	60	50	350	G 3/8"	121	147	40	32	36	55	12	80	35	35	2,530
MQ266008	80	60	350	G 1/2"	121	147	37	36	36	55	12	80	35	35	2,470
MQ266007	120	100	350	G 3/4"	155	187	50	44	37	115	10	90	35	50	4,958
MQ266006	200	170	350	G 1"	155	187	46	58	47	115	12	100	35	50	5,268

Montaggio in linea • Line mounting • Reihenmontage
Materiale • Material: Acciaio • Steel • Stahl

Regolazione di flusso prioritario a 3 vie

3 port flow control valve excess to tank

TIPO • TYPE RFP3

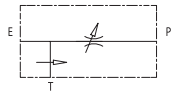

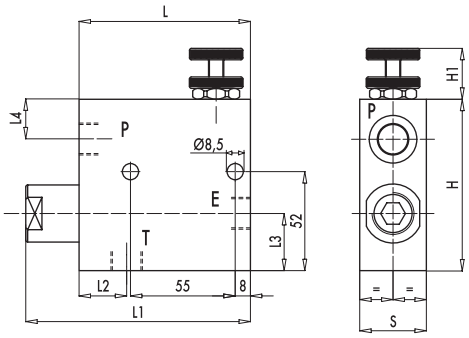

Art.	Portata max entrante Max inlet flow Lt./min	Portata max regolata Max adjusted flow Lt./min	Pressione Max Max pressure Bar	E-P-T GAS	L	L1	L2	L3	L4	H	H1	S	Peso Weight Kg
MQ266005	60	50	350	G 3/8"	90	118	25	32	20	90	40	35	2,170
MQ266004	80	60	350	G 1/2"	90	118	25	32	20	90	40	35	2,096
MQ266003	120	100	350	G 3/4"	90	122	27	36	19	102	40	50	3,344

Montaggio in linea • Line mounting • Reihenmontage
Materiale • Material: Acciaio • Steel • Stahl

Vite strozzatrice

Throttle screw

TIPO • TYPE VS

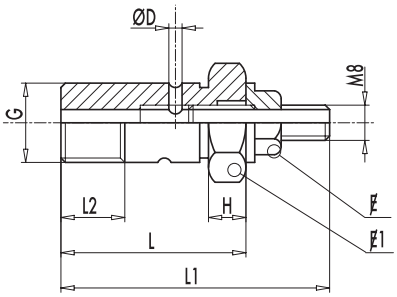

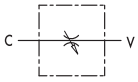

Art.	G GAS	L	L1	L2	H	D	E	E1	Peso Weight Kg
MQ261050	G 1/4"	36	53	15	7	2,5	13	19	0,046
MQ261052	G 3/8"	39	58	15	8	3	13	22	0,074
MQ261053	G 1/2"	46	62	16	8	4	13	27	0,136

Valvole equilibratrici di flusso a 2 vie

2 ways flow divider

TIPO • TYPE V-EQ

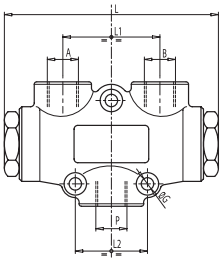

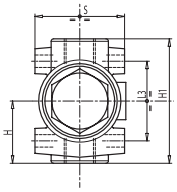

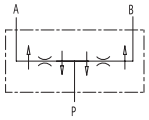

Art.	Portata min* Min flow Lt./min	Portata max* Min flow Lt./min	Press. esercizio Working pressure Bar	Picco di pressione Peak pressure Bar	P GAS	A-B GAS	L	L1	L2	L3	ØG	H	H1	S	Peso Weight Kg
MQ261537	1	3	250	300	G 3/8"	G 3/8"	117	53	40	45	7	35	68	48	1,270
MQ261538	3	6	250	300	G 3/8"	G 3/8"	117	53	40	45	7	35	68	48	1,270
MQ261540	6	10	250	300	G 3/8"	G 3/8"	117	53	40	45	7	35	68	48	1,280
MQ261542	10	20	250	300	G 3/8"	G 3/8"	117	53	40	45	7	35	68	48	1,280
MQ261543	20	32	250	300	G 3/8"	G 3/8"	117	53	40	45	7	35	68	48	1,280
MQ261544	25	40	250	300	G 1/2"	G 3/8"	117	53	40	45	7	35	68	48	1,280
MQ261546	40	60	250	300	G 1/2"	G 3/8"	117	53	40	45	7	35	68	48	1,260
MQ261547	60	80	250	300	G 1/2"	G 3/8"	117	53	40	45	7	35	68	48	1,260

* I valori di portata si riferiscono all'ingresso P
* Capacity values refers to input P

Valvole equilibratrici di flusso a 2 vie in acciaio

2 ways steel flow divider

TIPO • TYPE DFL

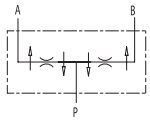

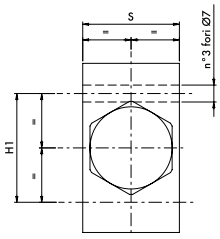

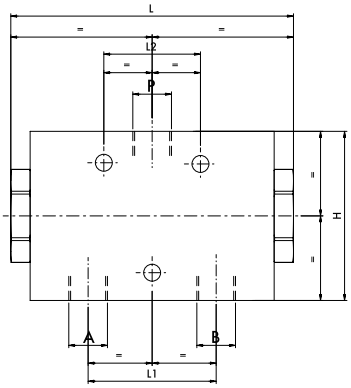

Art.	Portata min* Min flow Lt./min	Portata max* Min flow Lt./min	Press. esercizio Working pressure Bar	Picco di pressione Peak pressure Bar	P GAS	A-B GAS	L	L1	L2	H	H1	S	Peso Weight Kg
MQ267009	1	3	250	300	G 3/8"	G 3/8"	117	53	40	70	45	40	2,000
MQ267010	3	6	250	300	G 3/8"	G 3/8"	117	53	40	70	45	40	2,000
MQ267011	6	10	250	300	G 3/8"	G 3/8"	117	53	40	70	45	40	2,000
MQ267012	10	20	250	300	G 3/8"	G 3/8"	117	53	40	70	45	40	2,000
MQ267013	20	32	250	300	G 3/8"	G 3/8"	117	53	40	70	45	40	2,000
MQ267014	25	40	250	300	G 1/2"	G 3/8"	117	53	40	70	45	40	2,000
MQ267015	40	60	250	300	G 1/2"	G 3/8"	117	53	40	70	45	40	2,000
MQ267017	60	80	250	300	G 1/2"	G 3/8"	117	53	40	70	45	40	2,000

* I valori di portata si riferiscono all'ingresso P
* Capacity values refers to input P

Valvole di esclusione alta-bassa pressione

Two pump "hi-low" unloading valves

TIPO • TYPE VABP

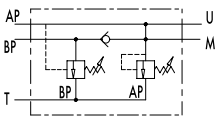

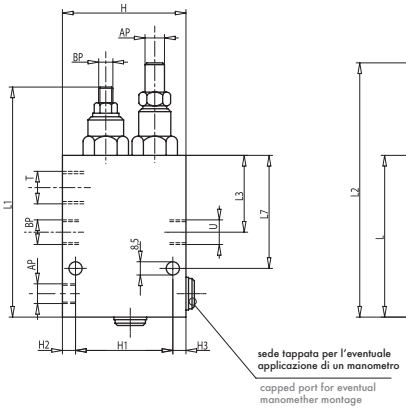

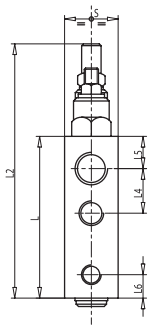

Art.	AP	Portata max Max flow Lt./min BP	T	Press. max Max pressure Bar	AP GAS	BP GAS	U GAS	T GAS	L	L1	L2	L3	L4	L5	L6	L7	H1	H2	H3	H	S	Peso Weight Kg
MQ267020	20	40	60	300	G1/4"	G3/8"	G3/8"	G1/2"	100	142	155	50	30	20	13	69	65	8,5	6,5	80	30	1,748
MQ267021	30	50	80	350	G3/8"	G1/2"	G1/2"	G3/4"	105	147	160	54	36	18	15	73	65	17	8	90	35	2,342
MQ267022	40	80	120	350	G1/2"	G1/4"	G1/4"	G1"	140	187	212	52,5	42,5	20	20	95	65	27	8	100	40	3,970

Molla "BP" • "BP" spring • Feder "BP": B = 20:80 bar (Standard)
Molla "AP" • "AP" spring • Feder "AP": D = 50:350 bar (Standard)
Montaggio in linea • Line mounting • Reihenmontage
Materiale • Material: Acciaio • Steel • Stahl

Valvole di ribaltamento aratro a doppio effetto

Double acting plough overturning valves

TIPO • TYPE VRAP DE

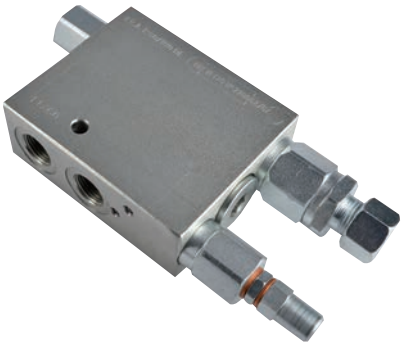

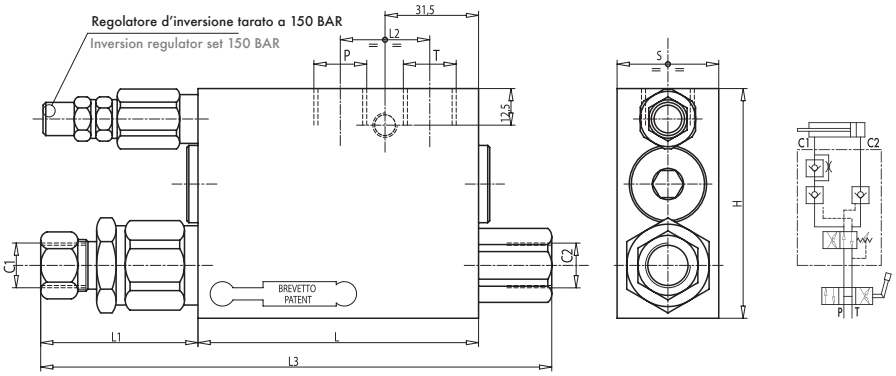

Art.	Pressione massima di scambio Max exchange pressure Bar	Pressione max Max pressure Bar	Cilindro Cylinder	C2 P-T GAS	C1	L	L1	L2	L3	H	S	Peso Weight Kg
MQ280009	250	400	40/50	G3/8"	Ø12	94	58	30	176	80	35	2,130
MQ280011	250	400	60/80	G3/8"	Ø12	94	58	30	176	80	35	2,140
MQ280012	250	400	80/100	G3/8"	Ø12	94	58	30	176	80	35	2,140
MQ280013	250	400	100/110	G3/8"	Ø12	94	58	30	176	80	35	2,140
MQ280014	250	400	110/130	G3/8"	Ø12	94	58	30	176	80	35	2,130

Montaggio su cilindro • Cylinder mounting • Montage am zylinder
Materiale • Material: Acciaio • Steel • Stahl

Valvola per seminatrice segnafile

Valve for seeding row marker machine

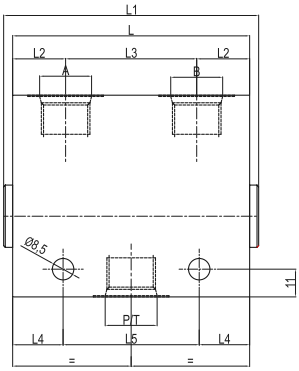

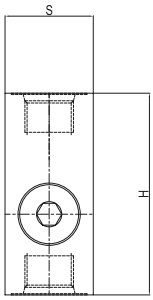

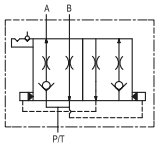

Art.	Pressione max Max pressure Bar	A-B P/T SAE	L	L1	L2	L3	L4	L5	L6	L7	H	S	Peso Weight Kg
MQ280030	350	3/4" - 16	94	102	21	52	26	40	54	12	80	35	1,830

Regolatore di flusso prioritario (corpo in ghisa)

Priority adjuster (cast iron housing) • Flussregel ventil (aus guss)

Funzionamento: Il flusso prioritario è regolabile ed è mantenuto costante.
Il flusso eccedente può alimentare un secondo circuito, o essere mandato in serbatio.

Worning datas: The priority flow is adjustable and is kept constant.
The excleding flow can be used for 1 more circuit, or sent to the tank.

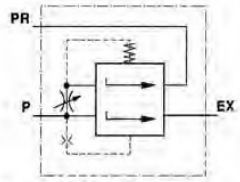

P = POMPA - *Pump*
PR = PRIORITARIO - *Priority*
X = ECCESSO - *Over Flow*

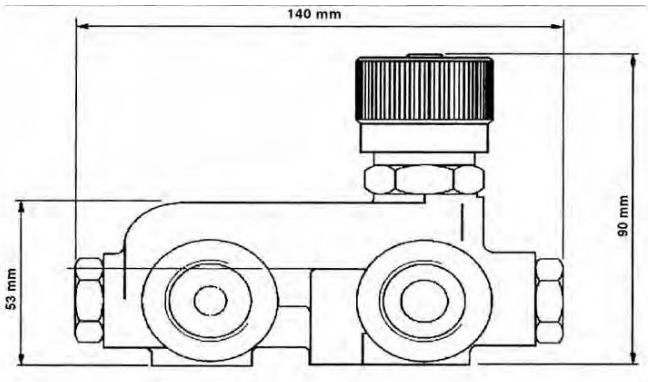

Art.	Filetto Gas	Portata Max Max flow	Peso Weight Kg
MQ278010	1/2"	50	

Regolatore di flusso verticale in ghisa

Vertical flow regulator mad of cast iron • Flussregler aus gusseisen senkrecht

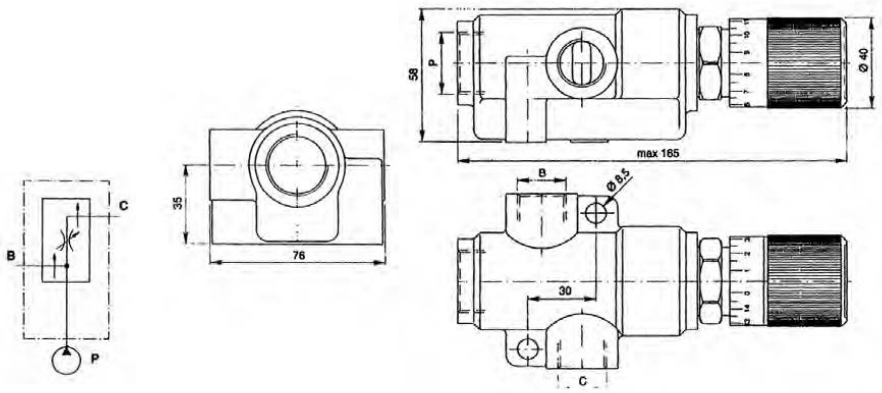

Art.	P	B	C	LT P	LT C	Presione Max Max pressure	Peso Weight Kg
MQ279010	3/4"	1/2"	1/2"	80	80	350	

Valvola di frenatura idraulica a leva per rimorchi

Hydraulic breaking valve, with lever for trailersvalve freinage hydraulique a levier

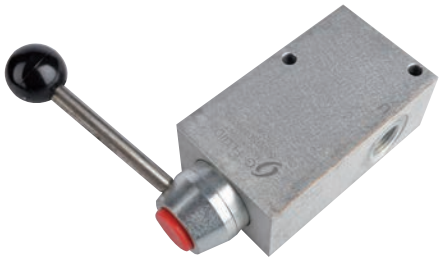

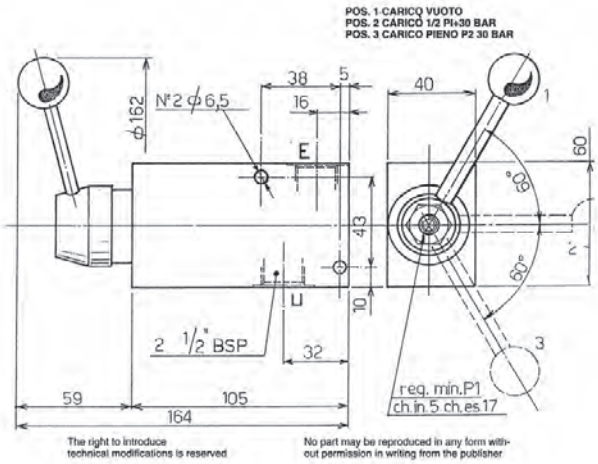

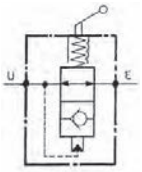

– Regolazione proporzionale della pressione
– Rapidità d'intervento anche a basse temperature ambiente
– Inizio regolazione dolo dopo il superamento degli attriti del cilindro di frenatura (10 bar)
– Esecuzione a dede con trafilamento minimo in posizione di regolazione
– 3 posizioni d'inserzione (vuoto - metà - pieno carico)
– dimensioni contenute
– Esecuzione "fail-safe" (imane aperta in caso d'avaria)

Art.
MQ270010

Dati tecnici:
– Rapporto tra peso e vuoto e peso a pieno carico 1:5
La valvola compensatrice garantisce il rispetto della normativa in materia di impianti frenanti in qualsiasi condizione di carico. I rimorchi sono caratterizzati normalmente da una notevole differenza tra peso a vuoto e peso a pieno carico. La prescritta pressione di frenatura delle trattrici deve quindi essere adeguata alla condizione del carico del rimorchio per evitare un bloccaggio delle ruote, ad es. a veicolo scarico. Questa valvola rapporto tra le pressione d'ingresso e d'uscita a seconda dei valori di taratura prefissati.

Kit raccorderia per l'applicazione delle valvole

Plough valve set • Pflugventilanbausatz

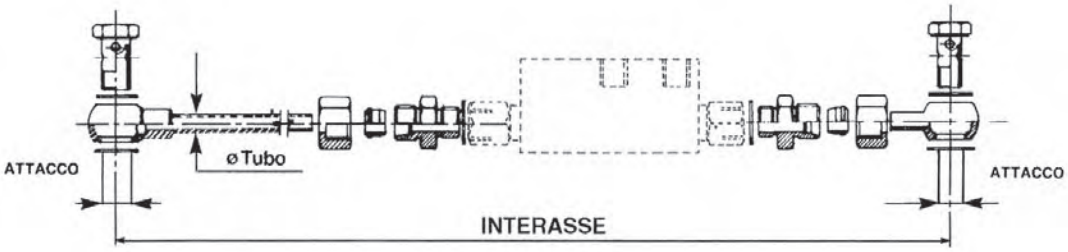

Art.	Ø Attacco	Interasse mm	Ø Tubo	Peso • Weight Kg
MQ280015	1/4"	700 max	12	
MQ280016	3/8"	700 max	12	
MQ280017	1/2"	700 max	12	

Finecorsa a pulsante normalmente chiuso

Pushbuttom end stroke valves, normally closed

TIPO • TYPE **VF-NC**

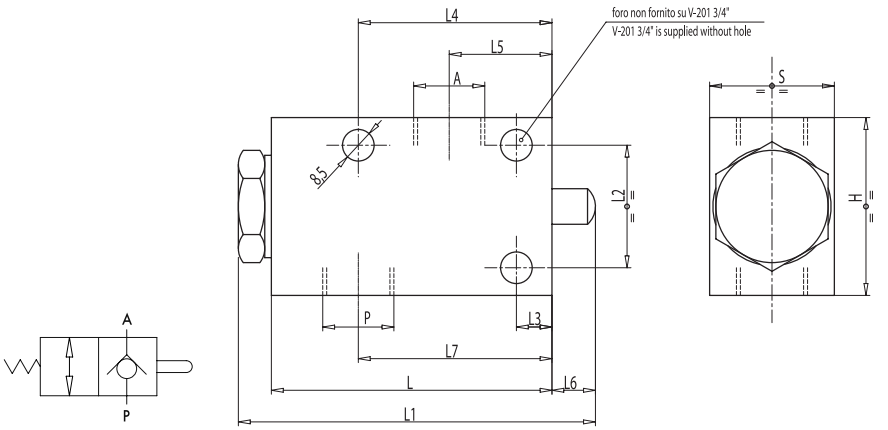

Art.	Portata max Max flow Lt./min	Pressione max Max pressure Bar	A-P GAS	L	L1	L2	L3	L4	L5	L6	L7	H	S	Peso Weight Kg
MQ272010	50	350	G3/8"	80	105	35	10	55	30	14	55	50	35	0,962
MQ272011	70	350	G1/2"	80	105	35	10	55	28,5	14	55	50	35	0,934
MQ272012	100	350	G3/4"	88	115	50	20	68	23	14	61	70	45	0,860

Montaggio in linea • Line mounting • Reihenmontage
Materiale • Material: Acciaio • Steel • Stahl

Finecorsa a pulsante normalmente aperto

Pushbuttom end stroke valves, normally opened

TIPO • TYPE **VF-NA**

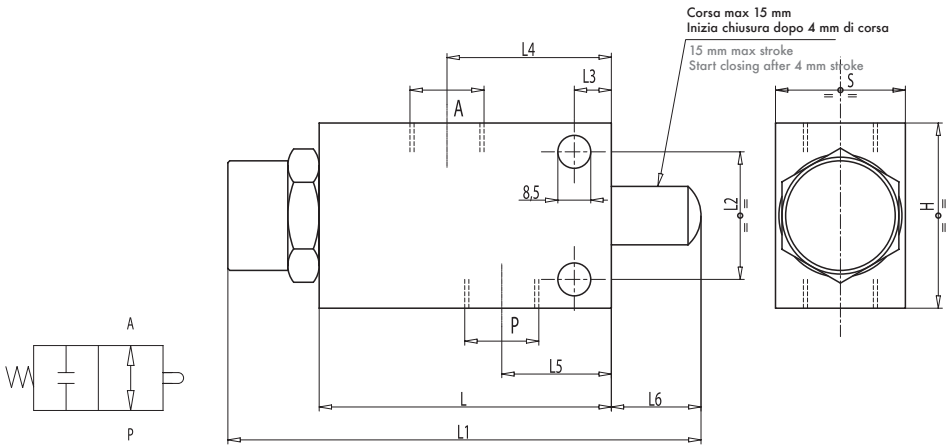

Art.	Portata max Max flow Lt./min	Pressione max Max pressure Bar	A-P GAS	L	L1	L2	L3	L4	L5	L6	H	S	Peso Weight Kg
MQ272013	45	350	G3/8"	80	129	35	8	45	30	24	56	35	1,240
MQ272014	60	350	G1/2"	80	129	35	8	45	30	24	62	35	1,380

Montaggio in linea • Line mounting • Reihenmontage
Materiale • Material: Acciaio • Steel • Stahl

Finecorsa in trazione o spinta normalmente aperto

End stroke valves, normally opened

TIPO • TYPE **V-FCR 1T**

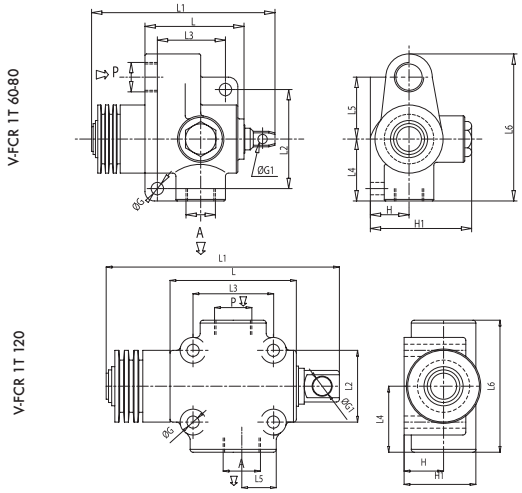

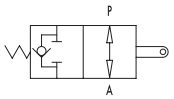

Art.	Portata max Max flow Lt./min	Press. max Max pressure Bar	Inizio chiusura Start closing	Forza Power Kg (±10%)	Corsa max Max stroke	Forza Power Kg (±10%)	AP GAS	L	L1	L2	L3	L4	L5	L6	ØG	ØG1	H	H1	Peso Weight Kg
MD064010	60	350	7	6,5	20,5	18	G3/8"	69	130	66	45	45	41	103	8,5	6,5	26	68	1,628
MD064011	80	350	7	6,5	20,5	18	G1/2"	69	130	66	45	45	41	103	8,5	6,5	26	68	1,616
MD064012	120	350	9	33	15,5	50	G3/4"	88	173	50	56	46	23,5	92	8,5	13	27,5	50	2,112

Montaggio in linea • Line mounting • Reihenmontage
Materiale • Material: Ghisa • Cast iron • Hydraulikguss

Finecorsa in trazione o spinta normalmente chiuso

End stroke valves, normally closed

TIPO • TYPE **V-FCR 2T**

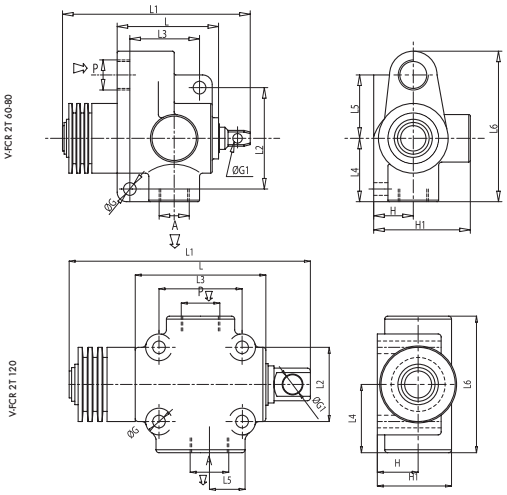

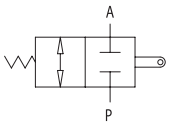

Art.	Portata max Max flow Lt./min	Press. max Max pressure Bar	Inizio chiusura Start closing	Forza Power Kg (±10%)	Corsa max Max stroke	Forza Power Kg (±10%)	AP GAS	L	L1	L2	L3	L4	L5	L6	ØG	ØG1	H	H1	Peso Weight Kg
MD064020	60	350	7	6,5	20,5	18	G3/8"	69	130	66	45	45	41	103	8,5	6,5	26	68	1,648
MD064021	80	350	7	6,5	20,5	18	G1/2"	69	130	66	45	45	41	103	8,5	6,5	26	68	1,652
MD064022	120	350	9	33	15,5	50	G3/4"	88	179	50	56	46	23,5	92	8,5	13	27,5	50	2,204

Montaggio in linea • Line mounting • Reihenmontage
Materiale • Material: Ghisa • Cast iron • Hydraulikguss

Rubinetto a sfera a 2 vie filetto gas DIN / ISO 228 BSP

Ball valves 2 ways

TIPO • TYPE RS 2

Art.	PN BAR	DN	A-P GAS	L	L1	L2	L3	L4	L5	ØG	H	H1	S	Peso Weight Kg
MQ282011	500	6	G 1/4"	42,5	70	110	14	34	4,5	5,25	35	91	30	0,500
MQ282012	500	10	G 3/8"	44,5	73	110	17	34	4,5	5,25	40	96	35	0,650
MQ282013	500	13	G 1/2"	48,5	83	110	18	36	5	5,25	43	99	37	0,750
MQ282014	400	20	G 3/4"	62,5	95	180	24	50	6	6,25	57	106	49	1,400
MQ282015	350	25	G 1"	66,5	112	180	29	50	6	6,25	65	116	55	2,200
MQ282016	350	25	G 1" 1/4	66,5	120	180	29	50	6	6,25	65	116	55	2,250
MQ282017	350	25	G 1" 1/2	66,5	123	180	29	50	6	6,25	65	116	55	2,350
	350	40	G 2"	86	129	280	54,5	/	/	/	105	155	100	6,000

A richiesta • On request • Auf anfrage: Fori di fissaggio • Fixing holes • Fixierungsbohrungen
Montaggio in linea • Line mounting • Reihenmontage
Materiale • Material: Acciaio • Steel • Stahl - A richiesta • On request • Auf anfrage: Inox AISI 316

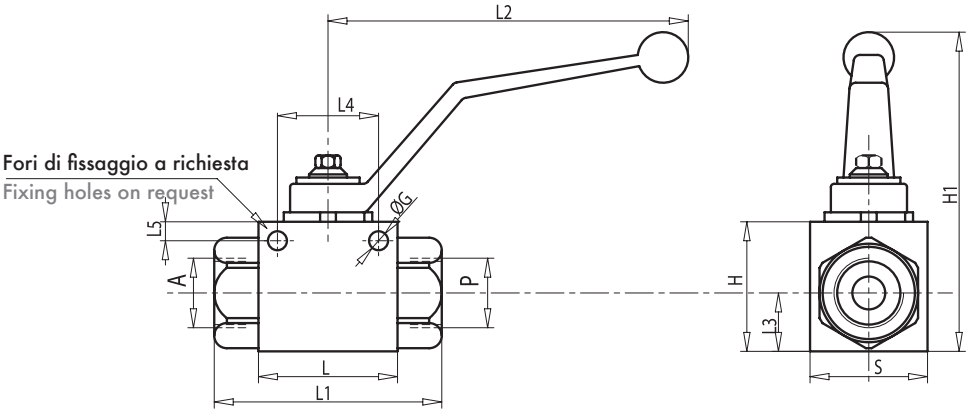

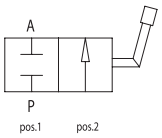

Connessione serie leggera DIN 2353
DIN 2353 light series connection

Rubinetto a sfera a 2 vie filetto DIN 2353 serie leggera

Ball valves 2 ways

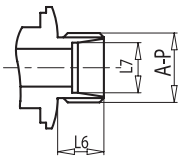

Art.	PN BAR	DN	Tipo Type	A-P	L	L1	L2	L3	L4	L5	L6	ØG	H	H1	S	Peso Weight Kg
MR283010	500	6	6L	M12X1,5	42,5	76	110	14	34	4,5	10	5,25	35	91	30	0,500
MR283011	500	6	8L	M14X1,5	42,5	76	110	14	34	4,5	10	5,25	35	91	30	0,500
MR283012	500	6	10L	M16X1,5	44,5	76	110	14	34	4,5	11	5,25	35	91	30	0,500
MR283013	500	10	10L	M16X1,5	44,5	76	110	17	34	4,5	11	5,25	40	96	35	0,650
MR283014	500	10	12L	M18X1,5	44,5	79	110	17	34	4,5	11	5,25	40	96	35	0,650
MR283015	500	13	15L	M22X1,5	48,5	87	110	18	36	5	12	6,25	43	96	37	0,750
MR283016	500	13	18L	M26X1,5	48,5	87	110	18	36	5	12	6,25	43	99	37	0,750
MR283017	500	20	22L	M30X2	62,5	110	180	23	50	6	14	6,25	57	99	49	1,400
MR283018	350	25	28L	M36X2	66,5	117	180	29	50	6	14	6,25	65	116	55	2,200
MR283019	350	25	35L	M45X2	66,5	119	180	29	50	6	16	6,25	65	116	55	2,150
MR283020	350	25	42L	M52X2	66,5	120	180	29	50	6	16	6,25	65	116	55	2,150

A richiesta • On request • Auf anfrage: Fori di fissaggio • Fixing holes • Fixierungsbohrungen
Montaggio in linea • Line mounting • Reihenmontage
Materiale • Material: Acciaio • Steel • Stahl - A richiesta • On request • Auf anfrage: Inox AISI 316

Rubinetto a sfera a 3 vie

Ball valves 3 ways

TIPO • TYPE RS 3

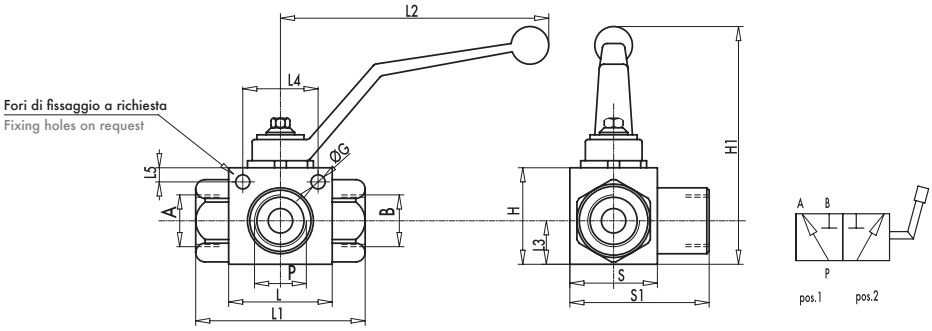

Art.	PN BAR	DN	A-B-P GAS	L	L1	L2	L3	L4	L5	ØG	H	H1	S	S1	Peso Weight Kg
MR284010	500	6	G 1/4"	42,5	70	110	14	34	4,5	5,25	35	91	30	48	0,50
MR284011	500	10	G 3/8"	44,5	73	110	17	34	4,5	5,25	40	96	35	48	0,70
MR284012	500	13	G 1/2"	48,5	83	110	18	36	5	5,25	43	99,5	37	58	0,80
MR284013	400	20	G 3/4"	62,5	95	180	23	50	6	6,25	57	106	49	75	1,50
MR284014	350	25	G 1"	66,5	112	180	29	50	6	6,25	65	116	55	89	2,35
MR284016	350	25	G 1" 1/4	66,5	120	180	29	50	6	6,25	65	116	55	89	2,50
MR284017	350	25	G 1" 1/2	66,5	124	180	29	50	6	6,25	66,5	116	55	89	2,70

A richiesta • On request • Auf anfrage: Fori di fissaggio • Fixing holes • Fixierungsbohrungen
Montaggio in linea • Line mounting • Reihenmontage
Materiale • Material: Acciaio • Steel • Stahl - A richiesta • On request • Auf anfrage: Inox AISI 316

Deviatori di flusso a 3 vie (con centro aperto)

3-ways diverter valves (with opened centre)

TIPO • TYPE DF 3

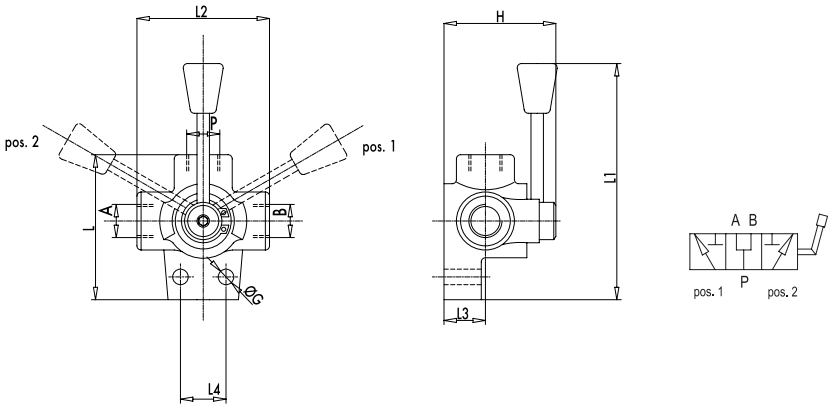

A richiesta con centro chiuso • On request with closed centre

Art.	Portata max Max flow Lt./min	Pressione max Max pressure Bar	A-B P GAS	L	L1	L2	L3	L4	ØG	S	Peso Weight Kg
MR286010	25	250	G 3/8"	76	140	68	25	26	8,5	67	0,914
MR286011	60	250	G 1/2"	87	145	80	28	32	8,5	70	1,392
MR286012	100	250	G 3/4"	103	150	94	30	32	11	78	2,030
MR286013	180	250	G 1"	105	152	98	30	32	11	82	2,144

Montaggio in linea • Line mounting • Reihenmontage
Materiale • Material: Ghisa • Cast iron • Hydraulikguss

Deviatori di flusso a 3 vie alta pressione in acciaio (con centro aperto)

TIPO • TYPE DF AP

High pressure 3-ways diverter valve, steel boy (with opened centre)

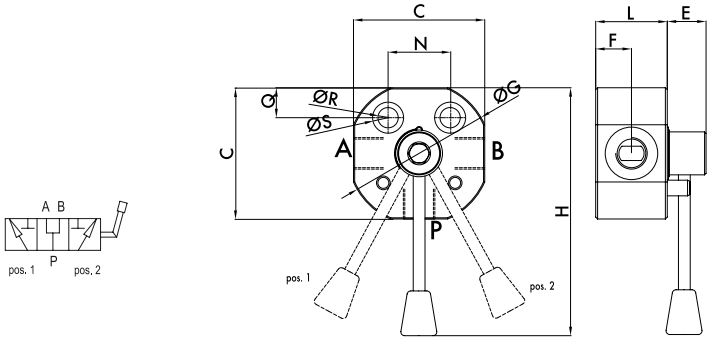

A richiesta con centro chiuso • On request with closed centre

Art.	Portata max Max flow Lt./min	Pressione max Max pressure Bar	A-B P GAS	C	N	Q	H	ØR	ØS	ØG	F	L	E
MR286020	20	500	1/4"	56	26	10	148	8,5	13,5	62	23,5	42,5	21
MR286021	35	500	3/8"	56	26	10	148	8,5	13,5	62	23,5	42,5	21
MR286022	60	500	1/2"	70	32	11	160	10,5	17	86	26	42,5	21
MR286023	100	500	3/4"	80	32	11	165	10,5	17	100	31	58	20
MR286024	180	500	1"	90	32	11	170	10,5	17	108	33	62	20

Montaggio in linea • Line mounting • Reihenmontage
Materiale • Material: Ghisa • Cast iron • Hydraulikguss
(Corpo zincato • Zinc-plated body • Verzinkter Körper)

Invertitori di flusso a 4 vie (con centro chiuso)

TIPO • TYPE IF 4

4-ways diverter valves (with closed centre)

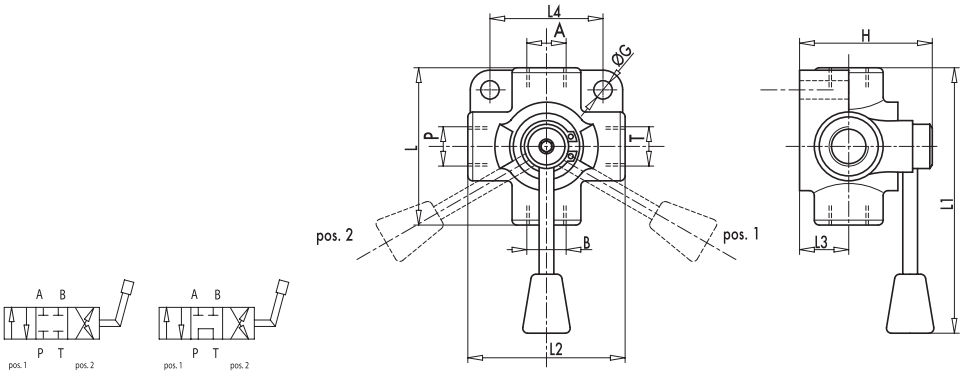

A richiesta con centro aperto
On request with opened centre

Art.	Portata max Max flow Lt./min	Pressione max Max pressure Bar	A-B P-T GAS	L	L1	L2	L3	L4	ØG	H	Peso Weight Kg
ME288010	35	250	G 3/8"	76	140	76	26	54	8,5	72	1,346
ME288011	60	250	G 1/2"	88	145	88	30	65	8,5	82	1,928
ME288012	100	250	G 3/4"	95	180	95	32	74	8,5	90	2,534

Montaggio in linea • Line mounting • Reihenmontage
Materiale • Material: Ghisa • Cast iron • Hydraulikguss

Deviatori di flusso a 6 vie (con centro aperto)

6-ways diverter valves (with opened centre)

TIPO • TYPE **DF 6**

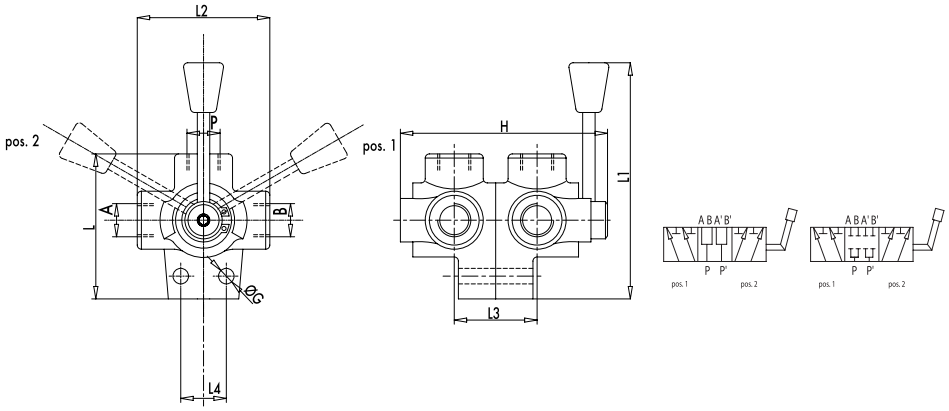

A richiesta con centro chiuso • On request with closed centre

Art.	Portata max Max flow Lt./min	Pressione max Max pressure Bar	A-B P-T GAS	L	L1	L2	L3	L4	ØG	H	Peso Weight Kg
MR289010	35	250	G 3/8"	76	140	68	45	26	8,5	117	1,688
MR289011	60	250	G 1/2"	87	145	80	51	32	8,5	125	2,628
MR289012	100	250	G 3/4"	103	150	94	55	32	11	140	4,634
MR289013	180	250	G 1"	105	152	98	60	32	11	155	4,238

Montaggio in linea • Line mounting • Reihenmontage
Materiale • Material: Ghisa • Cast iron • Hydraulikguss

Deviatori di flusso a 6 vie in acciaio (con centro aperto)

6-ways diverter valves, steel body (with opened centre)

TIPO • TYPE **DF 6A**

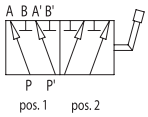

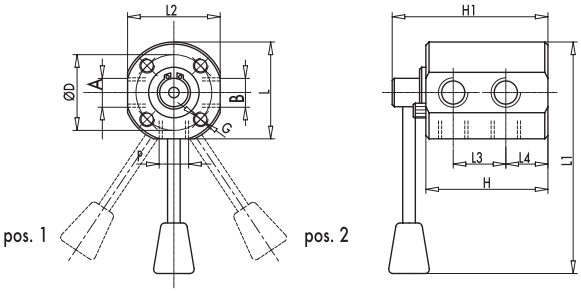

Art.	Portata max Max flow Lt./min	Pressione max Max pressure Bar	A-B P-T GAS	L	L1	L2	L3	L4	ØD	H	H1	G	Peso Weight Kg
MR290010	40	300	G 3/8"	60	140	58	32	25	47	74	96	M8	1,540
MR290011	60	300	G 1/2"	69	145	66	37	27	47	83	105	M8	2,294

Materiale • Material: Acciaio • Steel • Stahl

Serbatoio per centraline oleodinamiche

Hydraulic power pack tank • Reservoir pour distributeur oleo-hydraulique • Tank fur zentral-aggregat • Depòsito para central oleodinámica

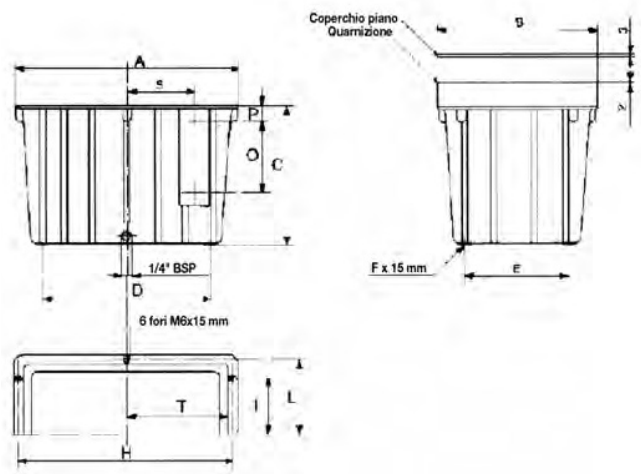

Art.	Capacità Capacity Inhalt	A	B	C	D	E	F	H	I	L	M	O	P	S	T	Peso Weight Kg
MT000310	6	280	200	176	210	130	M8	268	70	94	M6	76	30	84	128	
MT000320	10	340	247	220	250	170	M8	325	80	116	M6	76	30	104	156	
MT000330	16	368	290	243	270	192	M8	350	128	136	M6	76	40	115,5	167	
MT000340	25	490	340	285	326	176	M10	460	150	155	M8	127	40	146	224	

Serbatoio per centraline oleodinamiche

Hydraulic power pack tank • Reservoir pour distributeur oleo-hydraulique • Tank fur zentral-aggregat • Depòsito para central oleodinámica

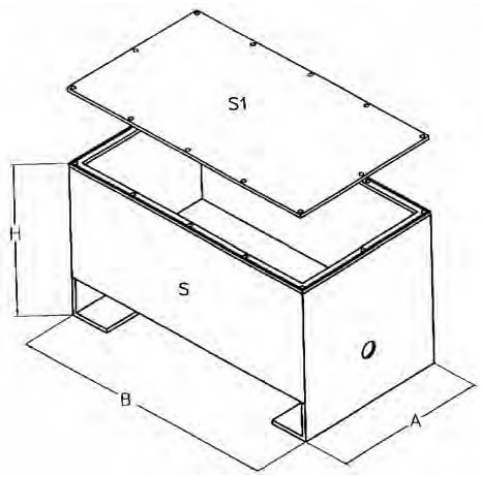

Art.	Vol. cm^3	H	A	B	S	S1	Peso Weight Kg
MW000090	13	200	200	350	2,5	4	
MW000100	25	330	280	380	2,5	4	
MW000120	45	360	310	510	2,5	4	
MW000130	75	480	370	510	2,5	4	
MW000140	120	570	410	610	2,5	4	
MW000150	170	570	500	710	3	5	
MW000160	220	570	640	710	3	5	

N.B.: A richiesta si eseguono su disegno
Zu beachten: auf wunsch können sie auch auf zeichnung hergestellt werden • On request they can be manufactured according to a drawing • Sur démande on les réproduit d'après un dessin

Lanterna per motore elettrico grandezza 80-90

Pumpenträger für el. motor braugröße 80-90 • Flange for electric motor frame 80-90 • Lanterne pour moteur électrique taille 80-90 • Campana para motor electrico tamano 80-90

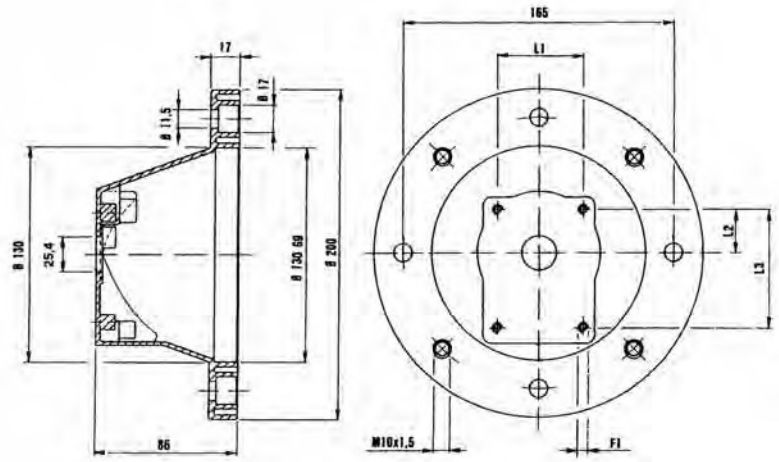

Art.	Gruppo Group	Hp	Tipo Type	L1	L2	L3	F1	Peso Weight Kg
MT352009	1	0,75/1	80	52,4	23,6	72	M6	
MT352010	1	1,5/2	90	52,4	23,6	72	M6	
MT352011	2	1,5/2	90	52,4	23,6	72	M6	

Lanterna per motore elettrico grandezza 110-112-132

Pumpenträger für el. motor braugröße 110-112-132 • Flange for electric motor frame 110-112-132 • Lanterne pour moteur électrique taille 110-112-132 • Campana para motor electrico tamano 110-112-132

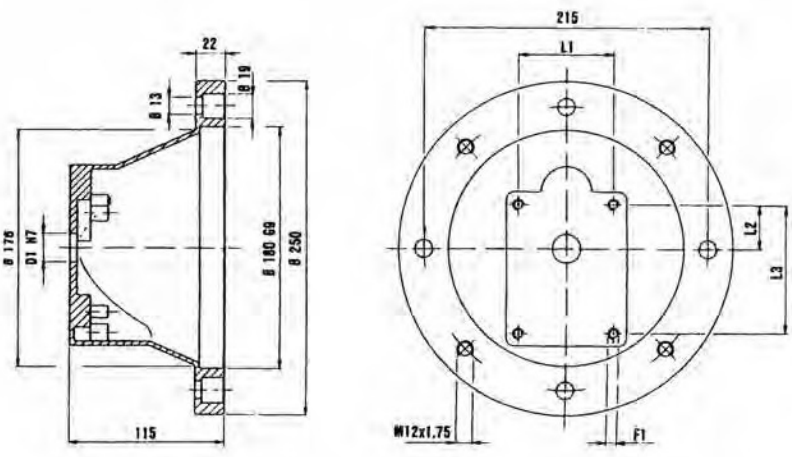

Art.	Gruppo Group	Hp	Tipo Type	D1	L1	L2	L3	F1	Peso Weight Kg
MT352012	1	3	100	25,4	52,4	26,3	72	M6	
MT352013	2	3/5,5	112	36,5	71,5	32,35	96	M8	
MT352014	2	7,5/12	132	36,5	71,5	32,35	96	M8	
MT352015	3	7,5/12	132	50,8	128	42-43	98,5	M10	

Giunto elastico per pompe ad ingranaggi e motori elettrici normalizzati unel/iec

Drehelastiche kupplungen für zahnradpumpen und e. motoren nach unel/iec normen • Flexible couplings for gear pump and el. motor according to unel/iec norm • Accoupl. élas. pour pompes à engrenages et moteurs électriques selon normes unel/iec • Acoplamento para bomba mecanizado con junta elastica

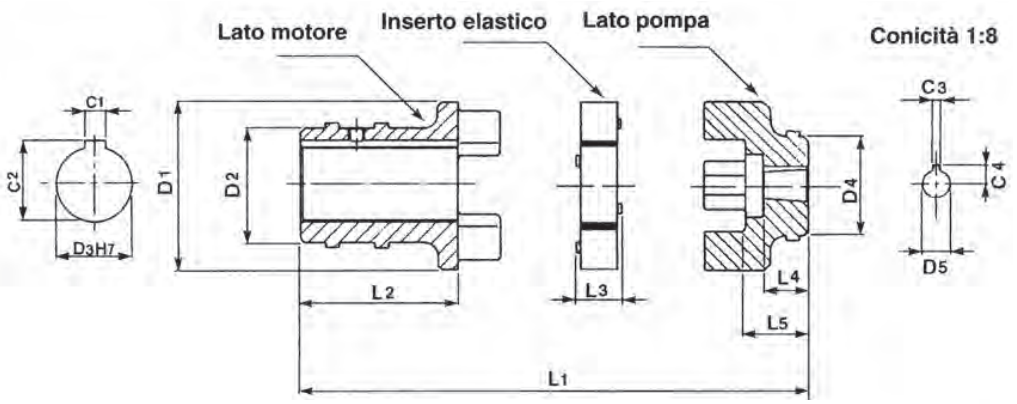

Art.	L1	D1	Semigiunto lato motore					Mot. HP	Peso Weight Kg
			D2	D3	L2	C1	C2		
MT355010	87	65	48	24	56	8	27,2	1,5/2	
MT355011	98	63	51	28	64,5	8	31,2	3/5,5	
MT355012	135	86	73	38	88	10	41,3	7,5/12	

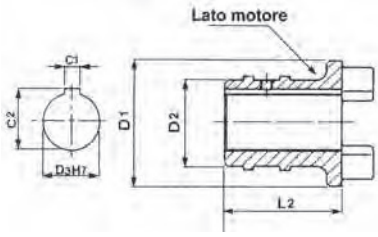

Art.	Semigiunto lato motore						Mot. HP	Peso Weight Kg
	D4	D5	L4	L5	C3	C4		
MT355013	34	7,9	15	21,5	2,4	5,4	Pompe GR1 Mot. HP 1,5:2	
MT355014	34	14,3	22	22	4	5,4	Pompe GR2 Mot. HP 3,5-5,5	
MT355015	48	17,2	23	27	3,2/4	5,4	Pompe GR2 Mot. HP 7,5/12	
MT355016	48	22,7	28	27	4	5,4	Pompe GR3 Mot. 7,5/12	

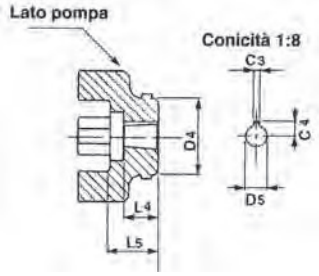

Inserto elastico

Elantisches druckelement • Flexible insert • Element elastique • Junta elástica

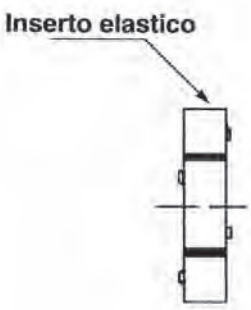

Art.	Pompa	Peso Weight Kg
MT357010	87	
MT357011	98	

Motori asincroni trifasi serie basic 2 poli - 4 poli

Drehstorm-asynchronmotoren basic serie 2 polig - 4 polig • Asynchronous three-phase motors basic line 2 poles - 4 poles • Moteurs asynchrones triphasés séries basic 2 poles - 4 pôles • Motores asíncronos trifásicos serie basic 2 polos - 4 polos

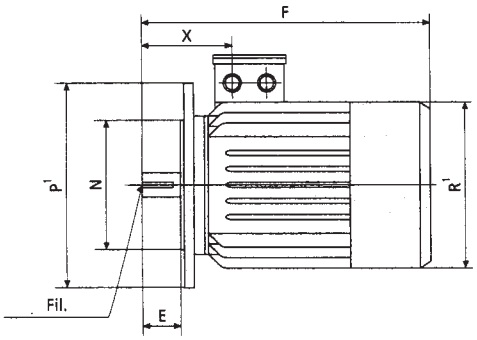

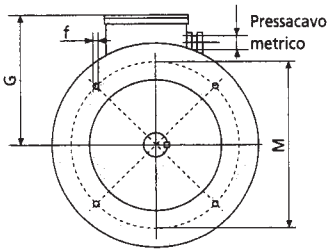

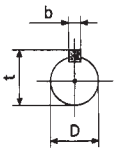

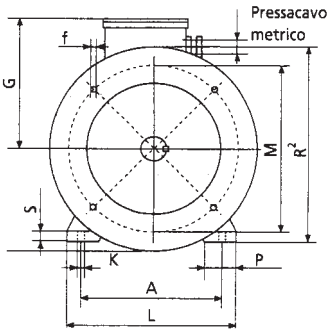

Tipo Type	A	B	C	D	E	F	G	H	I	L	K	P	R	S	b	t	M	N	R1	R2	P1	f	Peso Weight Kg
90S	140	100	56	24	50	305	135	90	130	180	10	40	175	13	8x7	27	165	130	188	178	200	12	
90L	140	125	56	24	50	330	135	90	155	180	10	40	175	13	8x7	27	165	130	188	178	200	12	
100	160	140	63	28	60	359	148	100	175	200	12	43	196	15	8x7	31	215	180	211	230	250	14,5	
112	190	140	70	28	60	381	164	112	175	230	12	51	218	17	8x7	31	215	180	235	232	250	14,5	
13256S	216	140	89	38	80	445	180	132	180	256	12	56	255	20	10x8	41	265	230	275	285	300	14,5	
132M	216	178	89	38	80	483	180	132	215	256	12	56	255	20	10x8	41	265	230	275	285	300	14,5	

Tipo Type	HP	Tipo Type	Kw	Giri/min.	%	Cos.	A (400 V)	Cn Nm	Ia / In	Cmax/ Cn	Peso Weight Kg
MV501012	1,5	90S	1,1	1.410	73	0,78	2,78	2,2	6	2,4	13,5
MV501011	2	90L	1,5	1.410	76	0,79	3,61	2,2	6	2,4	15
MV501030	3	100L	2,2	1.425	78	0,80	5,07	2	6,5	2,2	19,5
MV501031	4	100L	3	1.425	80	0,81	6,66	2,2	6,5	2,4	23
MV501040	5,5	112M	4	1.430	82	0,82	8,55	2,4	7,5	2,65	30
MV501061	7,5	132S	5,5	1.440	84	0,83	11,35	2	6,5	2,8	41
MV501062	10	132M	7,5	1.450	85,5	0,84	15	2,2	7	2,4	52

Tappo con filtro e cestello

Stopfen mit filter • Cap with filter and basket • Bouchon avec filtre • Tapón con filtro y cestito

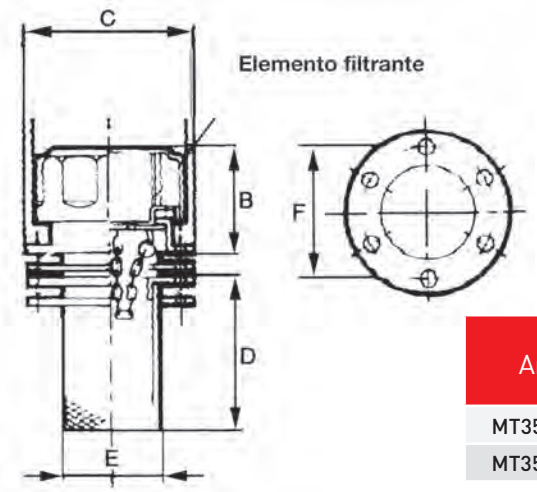

Art.	A	B	C	D	E	F	Fori fissaggio	Peso Weight Kg
MT358010	47	44	52	65	28	41	3	
MT358011	75	50	83	80	50	73	6	

Tappo con filtro e cestello a saldare

Stopfen mit filter wum anschweissen • Weldablecap with filter and basket • Bouchon avec filtre • Tapón con filtro y cestito a soldar

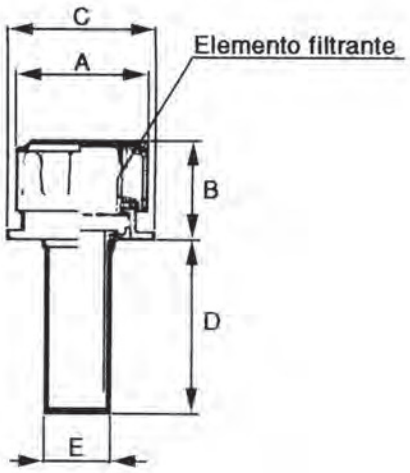

Art.	A	B	C	D	E	Peso Weight Kg
MT360010	75	50	83	100	38	

Tappo con filtro

Druckpropfen mit filtrierkorb • Pressure plug with filtration • Bouchon avec filtre • Tapón con filtro

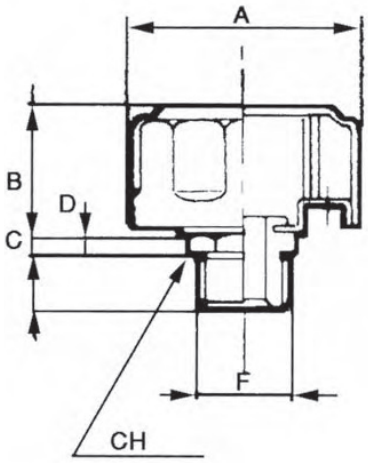

Art.	Filetto	A	B	C	D	CH	Peso Weight Kg
MT362010	1/4"	47	33	12	7	19	
MT362011	3/4"	75	44	16	8	32	

Tappo manuale con doppio sfiato e asta livello

Handropfen mit doppelentlüftterohr und niveau stange • Manual plug with level gauge • Bouchon manuel avec levier niveau • Tapón manual con varilla de nivel

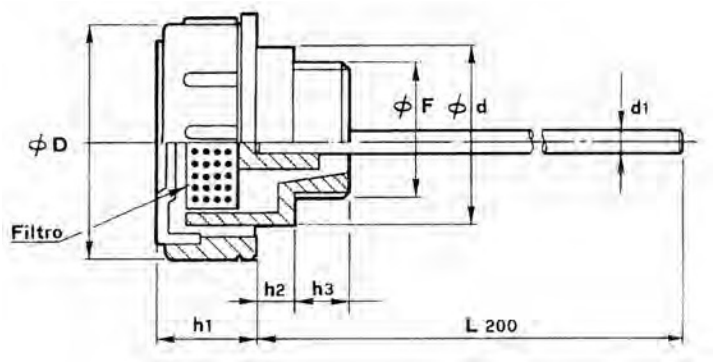

Art.	ØF	A	E	H1	H2	L	Peso Weight Kg
MT364010	3/8" gas	36	23	17	5	11	
MT364011	1/2" gas	41	28	18	5	12	
MT364012	3/4" gas	47	33	17	5	12	
MT364013	1" gas	52	38	20	5	12	
MT364014	1 1/4" gas	63	49	23	5	13	
MT364015	1 1/2" gas	63	55	23	5	13,5	

Tappo manuale con doppio sfiato

Handropfen mit doppelentlüftterohr • Manual plug • Bouchon manuel • Tapón manual

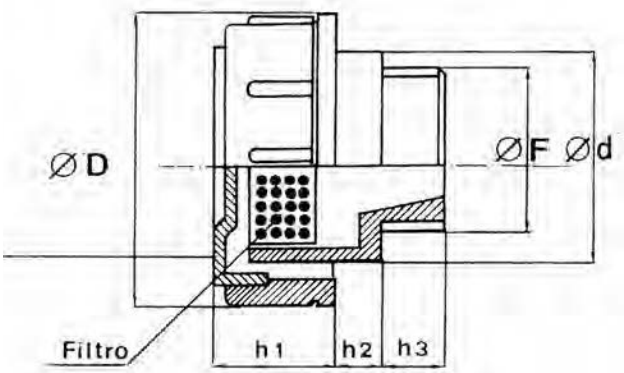

Art.	F	D	d	h1	h2	h3	Peso Weight Kg
MT364010	3/8" gas	36	23	17	5	11	
MT364011	1/2" gas	41	28	18	5	12	
MT364012	3/4" gas	47	33	17	5	12	
MT364013	1" gas	52	38	20	5	12	
MT364014	1 1/4" gas	63	49	23	5	13	
MT364015	1 1/2" gas	63	55	23	5	13,5	

Indicatore ottico di livello

Ölstandanzeiger • Level gauge • Niveau • Indicador optico de nivel

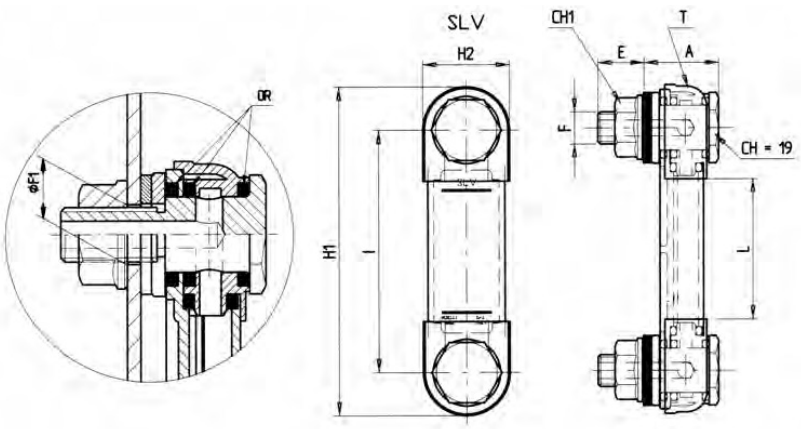

Art.	I	H1	H2	F	E	A	L	CH1	ØF1	Peso Weight Kg
MT368010	76	103	27	M10	21	20	44	10	12,2	
MT368011	127	154	27	M12	21	20	95	12	12,2	
MT368012	210	250	41	M12	19	26	182	12	12,2	

Indicatore di livello con termometro

Ölstandanzeiger • Level gauge with thermometer • Niveau avec thermometre • Indicador con termómetro

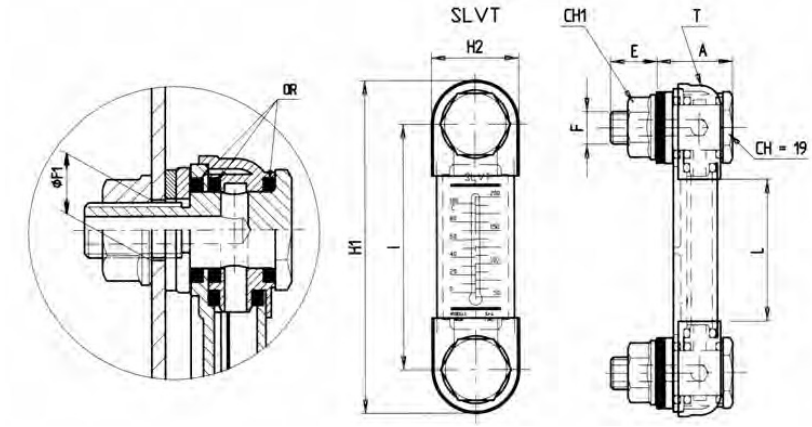

Art.	I	H1	H2	F	E	A	L	CH1	ØF1	Peso Weight Kg
MT368014	76	103	27	M10	21	20	44	10	12,2	
MT368016	127	154	27	M12	21	20	95	12	12,2	

Spia olio in alluminio

Alu - ölschauglas • Aluminium oil level plug • Indicateur huile en aluminium • Indicador nivel aceite, de aluminio

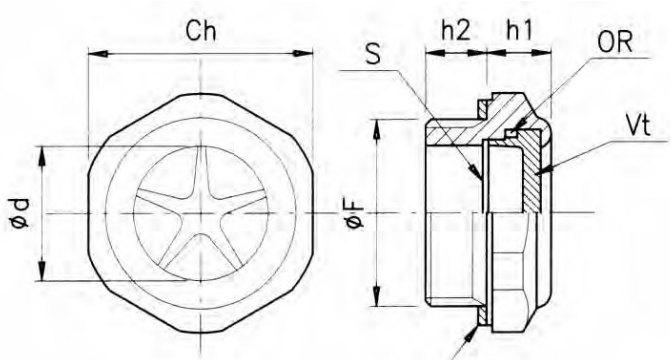

Art.	F	Ch	d	h1	h2	Peso Weight Kg
MT369010	G 1/4"	18	11	10	7	
MT369011	G 3/8"	22	12	8	9	
MT369012	G 1/2"	27	15	8	9	
MT369013	G 3/4"	34	19	9	11	
MT369014	G 1"	40	27	10,5	11	

Spia filettata livello olio

Ölstandsschauglas • Threaded oil level gauge • Niveau oil • Visor wexagonal

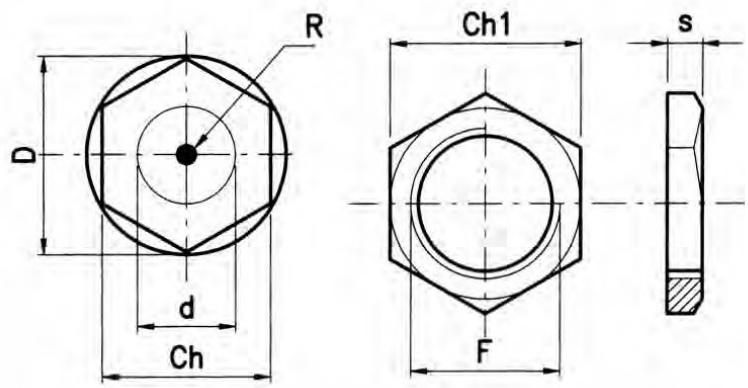

Art.	Ch	F	D	d	h1	h2	Nm	Peso Weight Kg
MT369050	17	G 1/4"	20	15	7	8	6	
MT369052	18	G 3/8"	22	14	6,5	10,5	8	
MT369054	24	G 1/2"	28	16	8	11	12	
MT369056	30	G 3/4"	35	21	8	12	16	
MT369058	35	G 1"	43	32	11	12	n.d.	
MT369060	42	G1 1/4"	51	33	10	16	n.d.	
MT369062	50	G 1 1/2"	58	40	10	20	n.d.	

Tappi di sfiato metallici con filtro

Entlüftungspfropfen aus messing mit zusatzfilter • Metal filler plug with filter • Bouchons reniflard metalliques avec filtre • Tapones metálicos de desfogue con filtro

Art.	ØD	Ch	A	B	Peso Weight Kg
MT371010	1/4" gas	18	13	9	
MT371011	3/8" gas	22	14	10	
MT371012	1/2" gas	27	14	10	

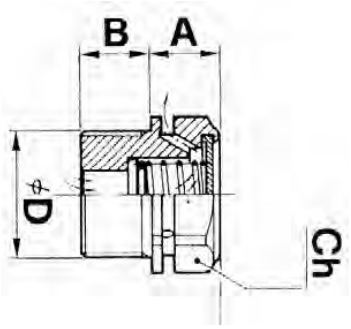

Tappi di sfiato metallici con valvola

Entlüftungspfropfen aus messing mit rückschlagventil • Metal filler plug with vent value • Bouchons metalliques avec reniflard a ressort • Tapones metálicos de desfogue con válvula

Art.	ØD	Ch	A	B	Peso Weight Kg
MT372010	1/4" gas	18	13	9	
MT372011	3/8" gas	22	14	10	
MT372012	1/2" gas	27	14	10	

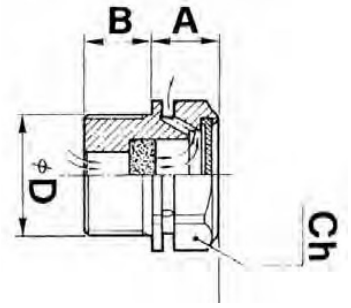

Tappi magnetici in metallo

Magnetischer pfropfen - metal • Metal magnetic cap • Tapones magnéticos de metal • Tapones magnéticos de metal

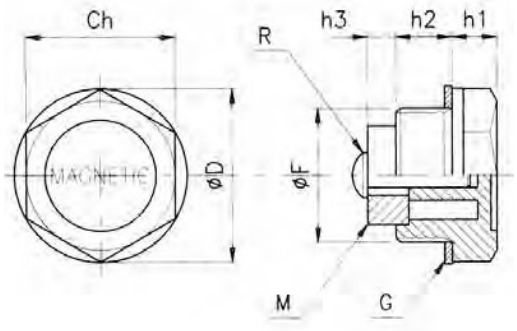

Art.	F	Ch	d	h1	h2	h3	Peso Weight Kg
MT373010	G 1/4"	18	5	7	9	6	
MT373011	G 3/8"	22	8	7	10	7	
MT373012	G 1/2"	27	10	8	10	7	
MT373013	G 3/4"	34	13	8	10	7	
MT373014	G 1	40	13	8	14	7	

Esclusore in linea per manometro

Ausschalter für manometer • In line cut out for manometer • Robinet protege-manometre • Aparato de exclusión en linea para manómetro

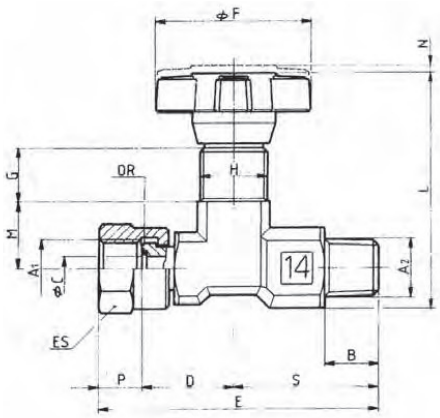

Tipo Type	A1 Uni 338	A2	B	C	D	E	F	G	H	L	M	N	P	S	OR	ES	Peso Weight Kg
MT374010	1/4" G	1/4" Gc	13	5,6	20	61,5	34	12	M15x1	53	15	2	8,5	33	2018	18	0,125
MT374011	1/2" G	1/4" Gc	16	6,5	32	83	40	12,5	M20x1	82,5	19	6	11	40	2021	27	0,413

Esclusore 90° per manometro

Ausschalter 90° für manometer • Cut out for manometer • Robinet 90° protege-manometre • Aparato de exclusión 90° en linea para manómetro

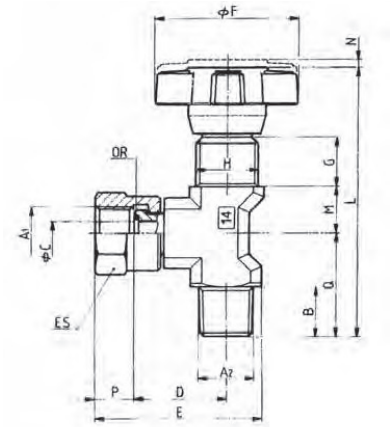

Tipo Type	A1 Uni 338	A2	B	C	D	E	F	G	H	L	M	N	P	S	OR	ES	Peso Weight Kg
MT375010	1/4" G	1/4" Gc	13	5,6	22	40	34	10	M15x1	66	11	2	8,5	28	2018	18	0,125

Manometro alla glicerina per impianti oleodinamici

Hydraulick-manometer mit gl yzerinfüllung • Hydraulic glycerine manometer • Robinet protege-manometre • Aparato de exclusión en linea para manómetro

DN	a	b	b_1	c	c_1	d	d_1	D	E	f	b_1
63	5,6	28	32	10	14	68	62,5	85	75	3,6	32

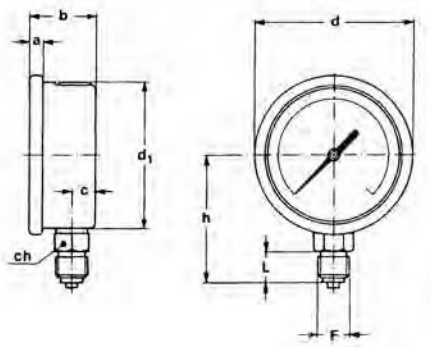

Art.	F	Scala	Peso Weight Kg
MT377010	1/4 conico	0/2,5	
MT377011	1/4 conico	0/10	
MT377012	1/4 conico	0/60	
MT377018	1/4 conico	0/100	
MT377013	1/4 conico	0/160	
MT377014	1/4 conico	0/250	
MT377015	1/4 conico	0/400	
MT377016	1/4 conico	0/600	

Art.	F	Scala	Peso Weight Kg
MT379010	1/4 cilindrico	0/2,5	
MT379011	1/4 cilindrico	0/10	
MT379012	1/4 cilindrico	0/60	
MT379018	1/4 cilindrico	0/100	
MT379013	1/4 cilindrico	0/160	
MT379014	1/4 cilindrico	0/250	
MT379015	1/4 cilindrico	0/400	
MT379016	1/4 cilindrico	0/600	

Manometro alla glicerina per impianti oleodinamici

Hydraulick-manometer mit gl yzerinfüllung • Hydraulic glycerine manometer • Robinet protege-manometre • Aparato de exclusión en linea para manómetro

DN	a	a_2	b	d	d_1	D	E	f	i	M	N
63	5,6	6,6	28	68	62,6	85	75	3,6	72	90	38

Art.	F	Scala	Peso Weight Kg
MT379330	1/4 conico	0/10	
MT379334	1/4 conico	0/40	
MT379336	1/4 conico	0/60	
MT379338	1/4 conico	0/100	
MT379340	1/4 conico	0/160	
MT379342	1/4 conico	0/250	
MT379346	1/4 conico	0/400	
MT379350	1/4 conico	0/600	

Art.	F	Scala	Peso Weight Kg
MT379300	1/4 cilindrico	0/2,5	
MT379302	1/4 cilindrico	0/10	
MT379304	1/4 cilindrico	0/60	
MT379306	1/4 cilindrico	0/100	
MT379308	1/4 cilindrico	0/160	
MT379310	1/4 cilindrico	0/250	
MT379312	1/4 cilindrico	0/400	
MT379314	1/4 cilindrico	0/600	

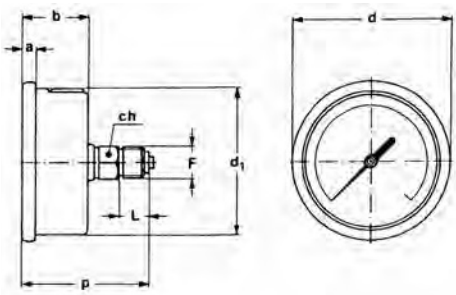

Manometro alla glicerina per impianti oleodinamici

Hydraulick-manometer mit gl yzerinfüllung • Hydraulic glycerine manometer • Robinet protege-manometre • Aparato de exclusión en linea para manómetro

DN	a	a_2	b	d	d_1	D	E	f	i	M	N
63	5,6	6,6	28	68	62,6	85	75	3,6	72	90	38

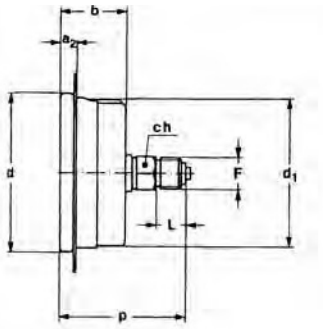

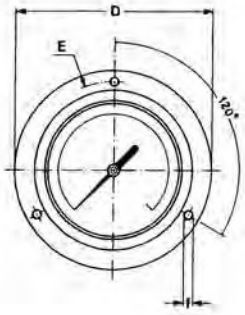

Art.	F	Scala	Peso Weight Kg
MT379503	1/4 cilindrico	0/10	
MT379505	1/4 cilindrico	0/25	
MT379507	1/4 cilindrico	0/40	
MT379509	1/4 cilindrico	0/60	
MT379511	1/4 cilindrico	0/100	
MT379513	1/4 cilindrico	0/160	
MT379515	1/4 cilindrico	0/250	
MT379518	1/4 cilindrico	0/400	
MT379520	1/4 cilindrico	0/600	

Manometro alla glicerina per impianti oleodinamici

Hydraulick-manometer mit gl yzerinfüllung • Hydraulic glycerine manometer • Robinet protege-manometre • Aparato de exclusión en linea para manómetro

DN	a	b	b_1	c	c_1	d	d_1	f	h	h_1	D	E	ch	L
100	13	48,6	52,6	16,1	20,1	110,6	101	6	86	52	130	118	22	20

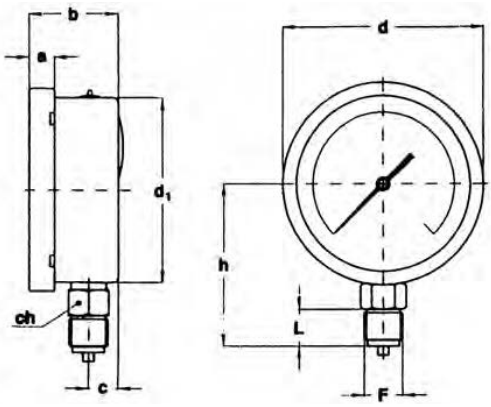

Art.	F	Scala	Peso Weight Kg
MT379534	1/2 cilindrico	0/10	
MT379536	1/2 cilindrico	0/25	
MT379538	1/2 cilindrico	0/40	
MT379540	1/2 cilindrico	0/60	
MT379542	1/2 cilindrico	0/100	
MT379546	1/2 cilindrico	0/160	
MT379548	1/2 cilindrico	0/250	
MT379550	1/2 cilindrico	0/400	
MT379552	1/2 cilindrico	0/600	

Filtri oleodinamici in aspirazione con attacco filettato

Ölfilter auf saugleitung mit gewindeanschluss • Suck-up oil filters with threaded connector • Filtres hydrauliques en admission avec fixation filetée • Filtro de aspiración sumercido roscado

Art.	Grado di filtrazione	A	C	D	Peso Weight Kg
MU382008	60µ	3/8"	44	75	
MU382010	60µ	1/2"	51	90	
MU382011	60µ	3/4"	70	100	
MU382012	60µ	1"	100	100	

Filtri oleodinamici in aspirazione con attacco filettato

Ölfilter auf saugleitung mit gewindeanschluss • Suck-up oil filters with threaded connector
Filtres hydrauliques en admission avec fixation filetée • Filtro de aspiración sumercido roscado

Art.	Grado di filtrazione	A	C	D	Peso Weight Kg
MU382013	90µ	1/2"	51	90	
MU382014	90µ	3/4"	70	100	
MU382015	90µ	1"	100	100	

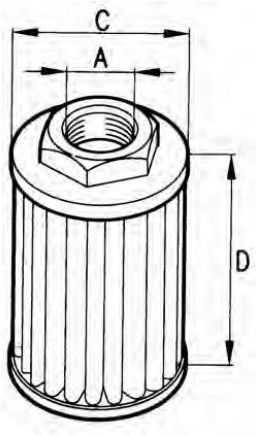

Filtri oleodinamici da applicarsi in linea sia in aspirazione che sul ritorno - Spin on

Filterung 90µ drahtgeflecht • Filtration 90µ metal fabric
Filtrage 90µ toile metallique • Filtro 90µ de malla

Testine				
Art.	Descrizione Description	A	E	Peso Weight Kg
MU381010	Testina filtro - in aspirazione per cartuccia MU392010/11/12/13	3/4"	44	
MU381011	Testina filtro - sul ritorno per cartuccia MU392010/11/12/13	3/4"	44	
MU381012	Testina filtro - in aspirazione per cartuccia MU392014/15/16/17	1" 1/4	60	
MU381013	Testina filtro - sul ritorno per cartuccia MU392014/15/16/17	1" 1/4	60	

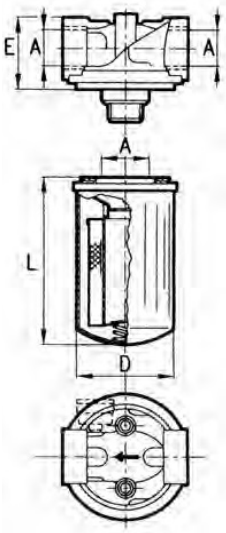

Cartucce						
Art.	A	Grado di filtrazione	Portata mini e max con AP Bar da 0,05 a 0,5	D	L	Peso Weight Kg
MU392010	3/4"	10µ	da 24 a 90	98	145	
MU392011	3/4"	25µ	da 33 a 100	98	145	
MU392012	3/4"	60µ	da 100 a 200	98	145	
MU392013	3/4"	125µ	da 120 a 280	98	145	
MU392014	1" 1/4	10µ	da 49 a 185	130	180	
MU392015	1" 1/4	25µ	da 71 a 245	130	180	
MU392016	1" 1/4	60µ	da 245 a 700	130	180	
MU392017	1" 1/4	125µ	da 280 a 800	130	180	

Filtri oleodinamici semi sommersi da montare sul ritorno in bassa pressione

Ölfilter, halbeingetaucht im tank montiert, auf ruckflussline mit niederdruck • Hydraulic semi-submerged oil filters to be fitted on a low pressure • Filtres hydrauliques semi plongés a monter sur la ligne de restour • Filtros oleodinamicos semisumergidos para retornos de basa presion

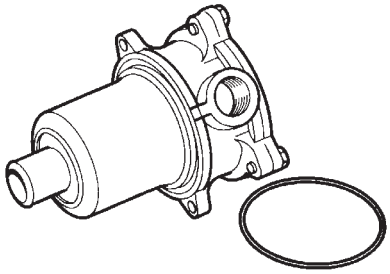

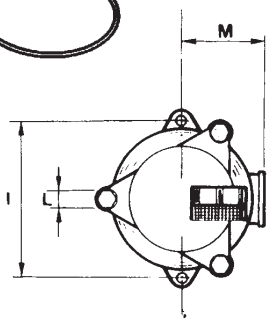

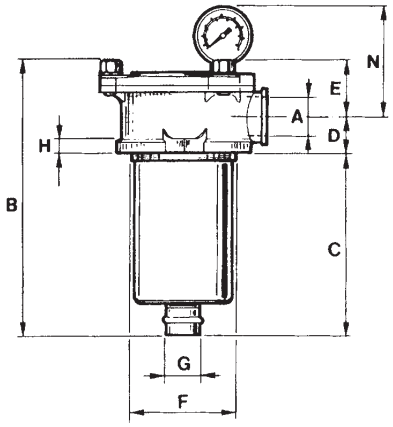

Filtro completo - Filtrazione 30µ																Cartuccia di ricambio
Art.	Grado di filtrazione Filtration Ratio	Capacita Capacity Lt	A	B	C	D	E	F	G	H	I	L	M	N	Peso Weight Kg	Art.
MU384010	30µ	15	1/2"	140	90	21	29	66	24	8	90	7	50	72		**MU385011**
MU384011	30µ	45	3/4"	167	97	29	41	86	28	10	115	9	67	80		**MU385012**
MU384012	30µ	60	1"	220	150	29	41	86	28	10	115	9	67	80		**MU385013**

Filtro completo - Filtrazione 30µ																Cartuccia di ricambio
Art.	Grado di filtrazione Filtration Ratio	Capacita Capacity Lt	A	B	C	D	E	F	G	H	I	L	M	N	Peso Weight Kg	Art.
MU384013	60µ	25	1/2"	140	90	21	29	66	24	8	90	7	50	72		**MU385014**
MU384014	60µ	60	3/4"	167	97	29	41	86	28	10	115	9	67	80		**MU385015**
MU384015	60µ	90	1"	220	150	29	41	86	28	10	115	9	67	80		**MU385016**

Filtro completo - Filtrazione 30µ																Cartuccia di ricambio
Art.	Grado di filtrazione Filtration Ratio	Capacita Capacity Lt	A	B	C	D	E	F	G	H	I	L	M	N	Peso Weight Kg	Art.
MU384016	90µ	30	1/2"	140	90	21	29	66	24	8	90	7	50	72		**MU385014**
MU384017	90µ	70	3/4"	167	97	29	41	86	28	10	115	9	67	80		**MU385015**
MU384010	90µ	100	1"	220	150	29	41	86	28	10	115	9	67	80		**MU385016**

Manometro alla glicerina per "spin-on"

Glycerin manometer feur "spn-on" filter • Manometre glycerine pour "spin-on" • Glycerine manometer for "spin-on" filter • Manómetro a la glicerina

Caratteristiche: Scala: da 1 a 12 BAR - Attacco: posteriore - Filetto: 1/8"

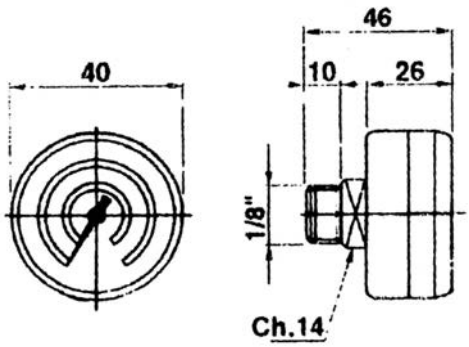

Art.
MU393010

Filtri aspirazione avvitabili per spaccalegna

Ansaug filter zum anschrauben für holzspalter • Filtre aspiratione a visser pour bócheron • Screwing sustion filters for wood cutter • Filtro aspiración para maquinas serradoras

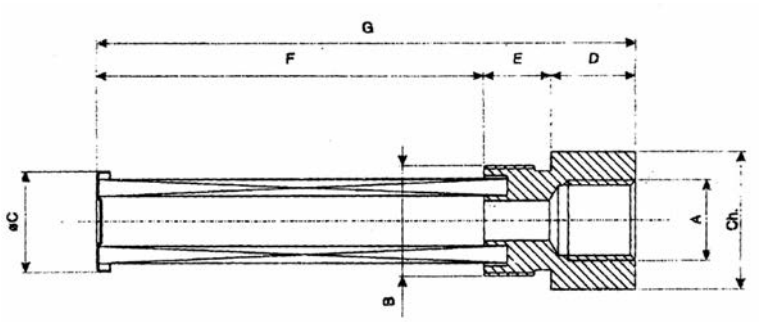

Art.	A	B	C	D	E	F	G	Grado di filtrazione Filtration Ratio	CH	Peso Weight Kg
MU395010	1/2	3/4	21	23	14	112	149	230/250 MICRON	30	
MU395011	3/4	1"	30	29	16	120	165	90/110 MICRON	40	
MU395012	1/2	1"	30	29	16	100	145	250/270 MICRON	40	
MU395013	3/4	1"	30	29	16	120	165	250/270 MICRON	40	
MU395014	1/2	1"	30	29	16	160	205	250/270 MICRON	40	
MU395015	1/2	1"	30	29	16	120	165	250/270 MICRON	40	

Scambiatori di calore in alluminio a15

Aluminium wärmetauscher a15 • Echangeur de caleur en alluminium a15 • Alluminium heat exchangers a15 • Intercambiador térmico de aluminio a15

Scambiatore con elettroventola

Wärmetauscher mit elektrolüfter • Heat exchanger with eletrically driven fan unit • Echangeur de chaleur a vec électro-hélice de ventilation • Intercambiador térmico con ventilación eléctrica

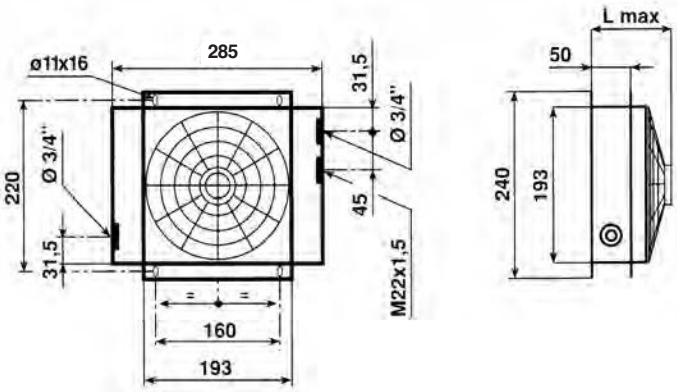

Art.	Portata • Capacity (l/min)	Diametro ventola Fan diameter (mm)	Tensione Voltage	Corrente Amperage (a)	L. Max (mm)	Peso Weight Kg
MV400010	10/40	190	12	5,3	155	
MV400011	10/40	190	24	2,6	155	
MV400013	10/40	190	220/380	0,15	160	
MV40001	10/40	190	220 MON.	0,3	160	

N.B.: In fase di ordine specificare ventola soffiante o aspirante • N.B.: Dans le cas d'une commande, on doit spécifier hélice de ventilation soufflante ou aspirante • N.B.: In the order, specify if blowing winnowing fan or sucking winnowing fan • P.S.: In bestellung müssan sie beschiveiben

Scambiatore con ventola idraulica

Wärmetauscher mit hydrauliklüfter • Exchangeur avec hélice de ventilation hydraulique • Heat exchanger with hydraulically driven fan unit • Intercambiador térmico con ventilación hidráulica

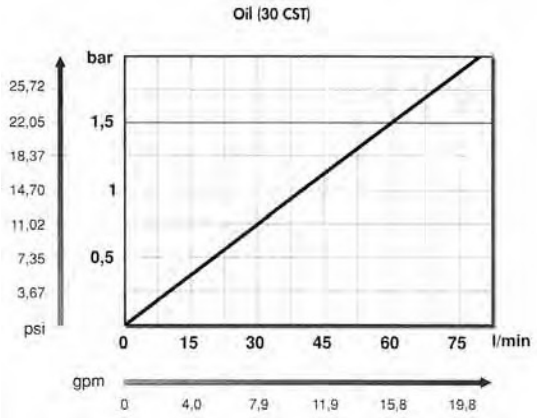

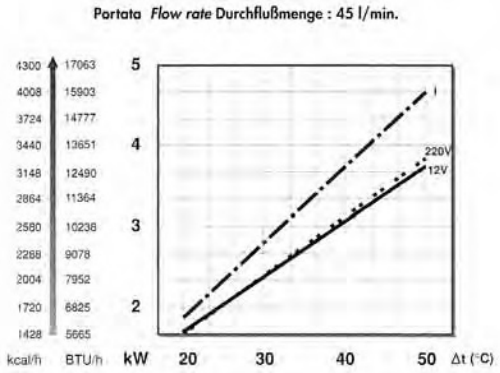

Art.	Portata • Capacity (l/min)	Diametro ventola Fan diameter (mm)	Motore • Motor	Corrente Amperage (a)	L. Max (mm)	Peso Weight Kg
MV400014	16	180	MGG 20016	-	230	

Scambiatori di calore in alluminio a25

Aluminium wärmetauscher a25 • Echangeur de caleur en alluminium a25 • Alluminium heat exchangers a25 • Intercambiador térmico de aluminio a25

Scambiatore con elettroventola

Wärmetauscher mit elektrolüfter • Heat exchanger with eletrically driven fan unit • Echangeur de chaleur a vec électro-hélice de ventilation • Intercambiador térmico con ventilación eléctrica

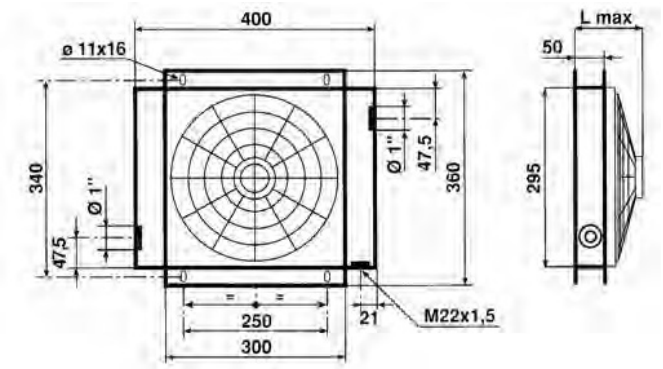

Art.	Portata • Capacity (l/min)	Diametro ventola Fan diameter (mm)	Tensione Voltage	Corrente Amperage (a)	L. Max (mm)	Peso Weight Kg
MV407001	40/120	280	12	9	170	
MV407002	40/120	280	24	5	170	
MV407004	40/120	300	220/380	0.90	170	
MV407003	40/120	300	220 MON.	0.30	170	

N.B.: In fase di ordine specificare ventola soffiante o aspirante • N.B.: Dans le cas d'une commande, on doit spécifier hélice de ventilation soufflante ou aspirante • N.B.: In the order, specify if blowing winnowing fan or sucking winnowing fan • P.S.: In bestellung müssan sie beschiveiben

Scambiatori con ventola idraulica

Wärmetauscher mit hydrauliklüfter • Exchangeur avec hélice de ventilation hydraulique • Heat exchanger with hydraulically driven fan unit • Intercambiador térmico con ventilación hidráulica

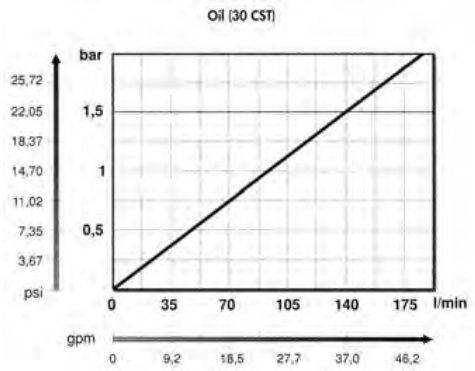

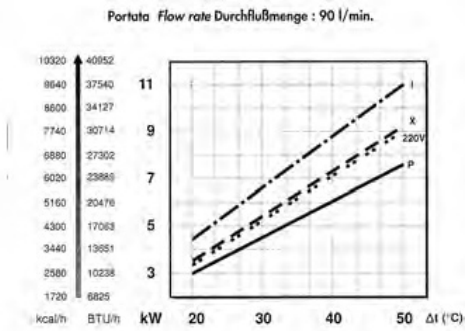

Art.	Portata • Capacity (l/min)	Diametro ventola Fan diameter (mm)	Motore • Motor	Corrente Amperage (a)	L. Max (mm)	Peso Weight Kg
MV407005	16	300	MGG 20016	-	230	

Scambiatori di calore in alluminio a60

Aluminium wärmetauscher a60 • Echangeur de caleur en alluminium a60 • Alluminium heat exchangers a60 • Intercambiador térmico de aluminio a60

Scambiatore con elettroventola

Wärmetauscher mit elektrolüfter • Heat exchanger with eletrically driven fan unit • Echangeur de chaleur a vec électro-hélice de ventilation • Intercambiador térmico con ventilación eléctrica

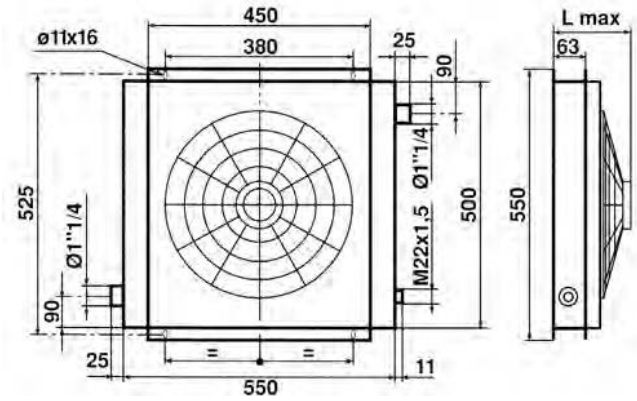

Art.	Portata • Capacity (l/min)	Diametro ventola Fan diameter (mm)	Tensione Voltage	Corrente Amperage (a)	L. Max (mm)	Peso Weight Kg
MV420001	80/280	385	12	22	215	
MV420002	80/280	385	24	11	215	
MV420004	80/280	400	220/380	0,40	205	
MV420003	80/280	400	220 MON.	0,70	205	

N.B.: In fase di ordine specificare ventola soffiante o aspirante • N.B.: Dans le cas d'une commande, on doit spécifier hélice de ventilation soufflante ou aspirante • N.B.: In the order, specify if blowing winnowing fan or sucking winnowing fan • P.S.: In bestellung müssan sie beschiveiben

Scambiatore con ventola idraulica

Wärmetauscher mit hydrauliklüfter • Exchangeur avec hélice de ventilation hydraulique • Heat exchanger with hydraulically driven fan unit • Intercambiador térmico con ventilación hidráulica

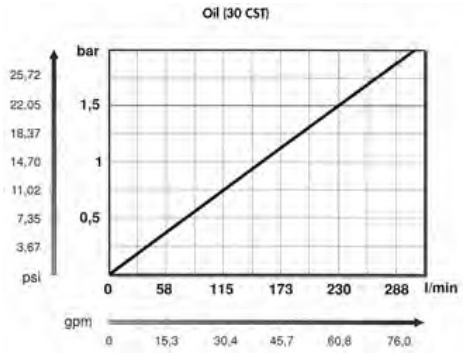

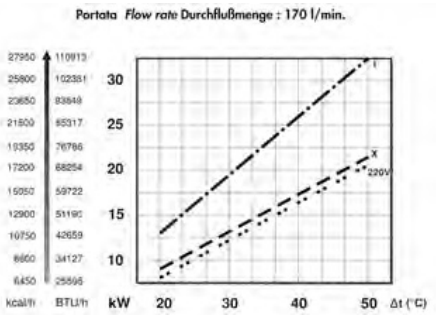

Art.	Portata • Capacity (l/min)	Diametro ventola Fan diameter (mm)	Motore • Motor	Corrente Amperage (a)	L. Max (mm)	Peso Weight Kg
MV420005	16	400	MGG 20016	-	320	

Termostato per scambiatore di calore

Thermostate fuer wärmetauscher • Thermal swich heat exchangers • Thermostat pour echengeur de chaleur • Termóstato para intercambiador de calor

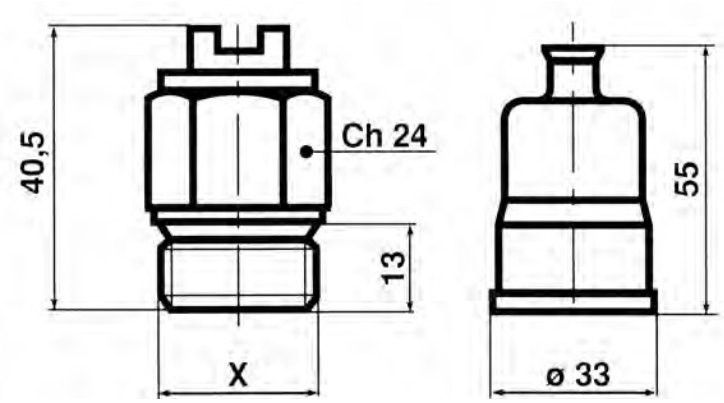

Art.	Temperatura di intervento (°C)	Filetto	Grado di protezione	Peso Weight Kg
MV429001	60-50	M22x1,5	IP 54	

Staffe di supporto

Dügel • Brackets • Gache de support • Soportes

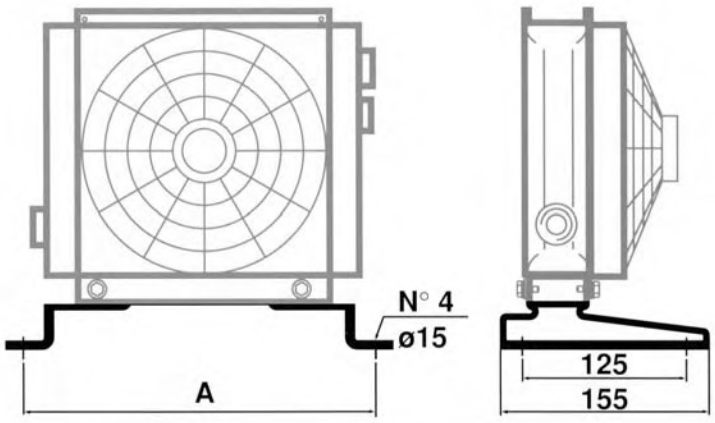

Art.	Scambiatore	Mis A
MV401001	A15	228
MV408001	A25	325
MV415001	A45	376
MV421001	A60	456

Accumulatore idropneumatico

Hydropneumatischer speicher • Hydropneumatic accumulator

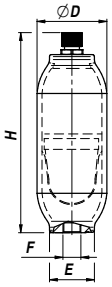

Art.	Tipo Type	Azoto Nitrogen lt	Q Max l/min	P Max bar	H	Ø D	E	F	Peso Weight Kg
MT376200	H100R	0,15	40	250	142	70	45	M18x1,5	1,20
MT376202	H350R	0,35	35	250	205	70	35	M18x1,5	1,70
MT376204	H500R	0,45	50	250	167	92	55	M18x1,5	1,90
MT376206	H700R	0,70	40	250	220	92	40	M18x1,5	2,70
MT376208	H1000R	1,00	50	250	200	115	60	M18x1,5	3,50
MT376210	H1400R	1,40	40	250	270	115	60	M18x1,5	4,90
MT376211	H2000R	2,00	40	250	350	115	60	M18x1,5	5,80
MT376212	H4000R	3,80	80	210	320	170	95	3/4" BSP	14,00

Temperatura • Temperature: -20°C +80°C Materiale corpo: Acciao • Body Material: Steel Membrana: NBR • Diaphragm: NBR

Accumulatore idropneumatico

Hydropneumatischer speicher • Hydropneumatic accumulator

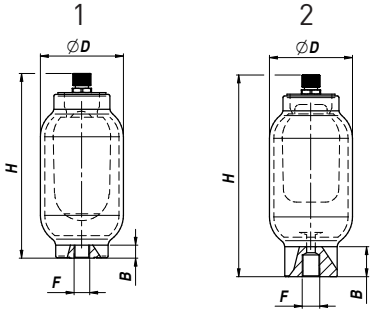

Art.	Tipo Type	Disegno Drawing	Azoto Nitrogen lt	Q Max l/min	P Max bar	H	Ø D	B	F	Peso Weight Kg
MT376500	HTR 0,35	1	0,35	45	250	155	93	20	M18x1,5	0,50
MT376501	HTR 0,7	1	0,75	40	250	220	93	20	M18x1,5	3,70
MT376502	HTR 1,5	1	1,50	40	250	280	115	25	M18x1,5	5,30
MT376503	HTR 2,5	2	2,50	110	250	483	115	50	3/4" BSP	11,50
MT376504	HTR 4,5	2	4,50	400	210	395	170	80	1" 1/4 BSP	15,00
MT376505	HTR 6,5	2	6,50	350	210	520	170	60	1" 1/4 BSP	24,00
MT376506	HTR 10,0	2	10,00	300	210	760	170	80	1" 1/4 BSP	31,00
MT376507	HTR 19,5	2	19,50	600	150	845	220	110	2" BSP	59,00
MT376508	HTR 35,0	2	35,00	540	150	1500	220	110	2" BSP	90,00
MT376509	HTR 50,0	2	50,00	500	150	1990	220	110	2" BSP	121,00

Temperatura • Temperature: -20°C +80°C Materiale corpo: Acciao • Body Material: Steel Sacca: NBR •Blase: NBR

A richiesta: Unità di precarica e controllo • On request: Filling and testing unit

Pressostato

Druckschalter • Pressure switch

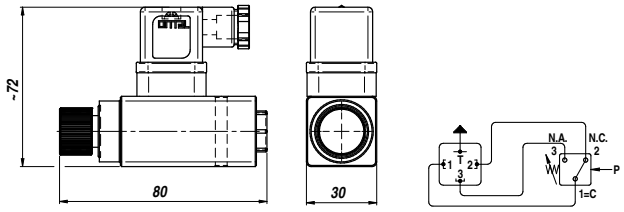

Art.	Tipo Type	Filetto Thread BSP	Campo di taratura Setting Range	P Max bar	Esecuzione Execution	Peso Weight Kg
MT376035	K54P	1/4"	5 > 100 bar	300	Piston	0,15
MT376036	K54P		20 > 200 bar	350	Piston	0,15
MT376037	K54P		30 > 300 bar	400	Piston	0,15
Materiale corpo: Alluminio • Body Material: Aluminium						

Pressostato

Druckschalter • Pressure switch

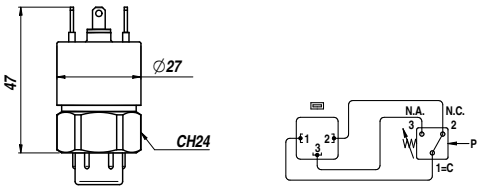

Art.	Tipo Type	Filetto Thread BSP	Campo di taratura Setting Range	P Max bar	Esecuzione Execution	Peso Weight Kg
MT376010	F4R	1/4"	0,2 > 2,5 bar	25	Membrane	0,05
MT376011	F45		1 > 12 bar	25	Membrane	0,05
MT376012	F4T		5 > 50 bar	300	Piston	0,05
MT376013	F4V		10 > 100 bar	300	Piston	0,05
MT376014	F4Z		20 > 200 bar	300	Piston	0,05
Materiale corpo: Alluminio • Body Material: Aluminium						

Attrezzatura per ...

Druckschalter • Pressure switch

Minicentralina per sistema ribaltabile

Hydraulik-miniaggregate für kipper • Mini-power-pack for tipper

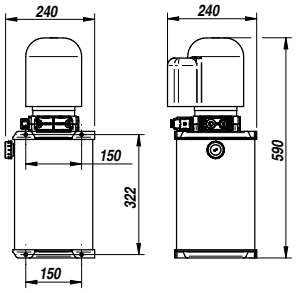

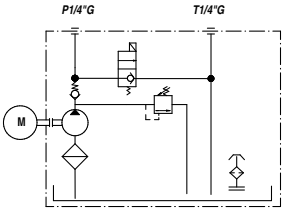

Art.	Motore Motor	Pompa Pump	Elettrovalvola S.E. Solenoid Valve S.A.	VMP RF DBV	Serbatoio acciaio Tank steel	Peso Weight Kg
MXR00100	1800 W - 12 VDC	2,5 cm³	12 VDC	120 bar	lt 10	16,00

VMP = Valvola massima pressione • RF = Relief valve

Minicentralina per sistema scarrabile

Hydraulik-miniaggregate für hakenwechselaufbau • Mini-power-pack for hooklift

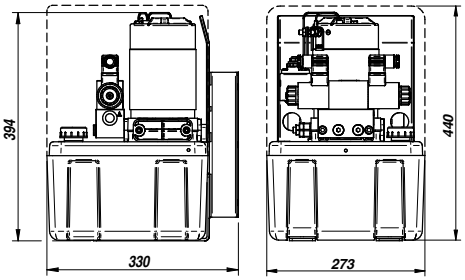

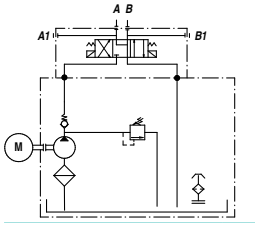

Art.	Motore Motor	Pompa Pump	Elettrovalvola S.E. Solenoid Valve S.A.	VMP RF DBV	Serbatoio termoplastico Tank steel	Peso Weight Kg
MXR00200	2200 W - 24 VDC	2,5 cm³	Cetop 3 - 24VDC	150 bar	lt 10	21,00

VMP = Valvola massima pressione • RF = Relief valve

Minicentralina per sistema alzacentina

Hydraulik-miniaggregate für spriegelhebesystem • Mini-power-pack for elevating roof system

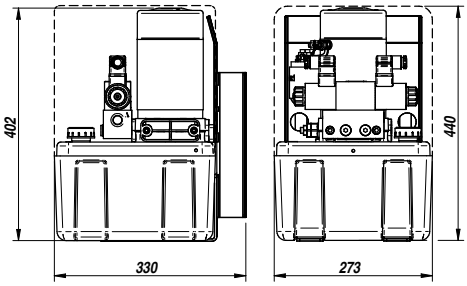

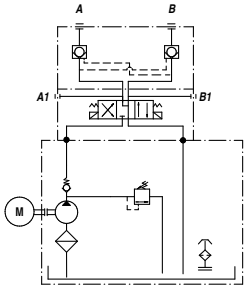

Art.	Motore Motor	Pompa Pump	Elettrovalvola S.E. Solenoid Valve S.A.	VMP RF DBV	Serbatoio termoplastico Tank steel	Peso Weight Kg
MXR00300	2000 W - 24 VDC	2,0 cm³	Cetop 3 - 24VDC	150 bar	lt 10	21,00

con valvola di blocco pilotata d.e. • With d.a. pilot operated check valve VMP = Valvola massima pressione • RF = Relief valve

Tavola 0a

Installazione standard con motore verticale

- Le centraline standard serie CO, grazie alle innumerevoli varianti di potenza, portata e configurazione, consentono di soddisfare qualsiasi esigenza progettuale.
- Disponibili quattro serie di serbatoi CF, CFP, SL*B, S*P. Volumi serbatoi olio standard da 16 a 600 Litri.
- Possibilità di installare motori verticali in forma B5 con potenze da 0.33 a 30 Cv.
- Portate variabili a seconda del rapporto pressione/potenza da 0.25 a 60 cc/giro.
- Configurazioni con blocchi modulari in standard CETOP 3 o CETOP 5 a seconda delle portate richieste.
- Disponibilità di accessori opzionali.

- Per qualsiasi chiarimento o accoppiamento speciale, contattare il nostro ufficio tecnico.

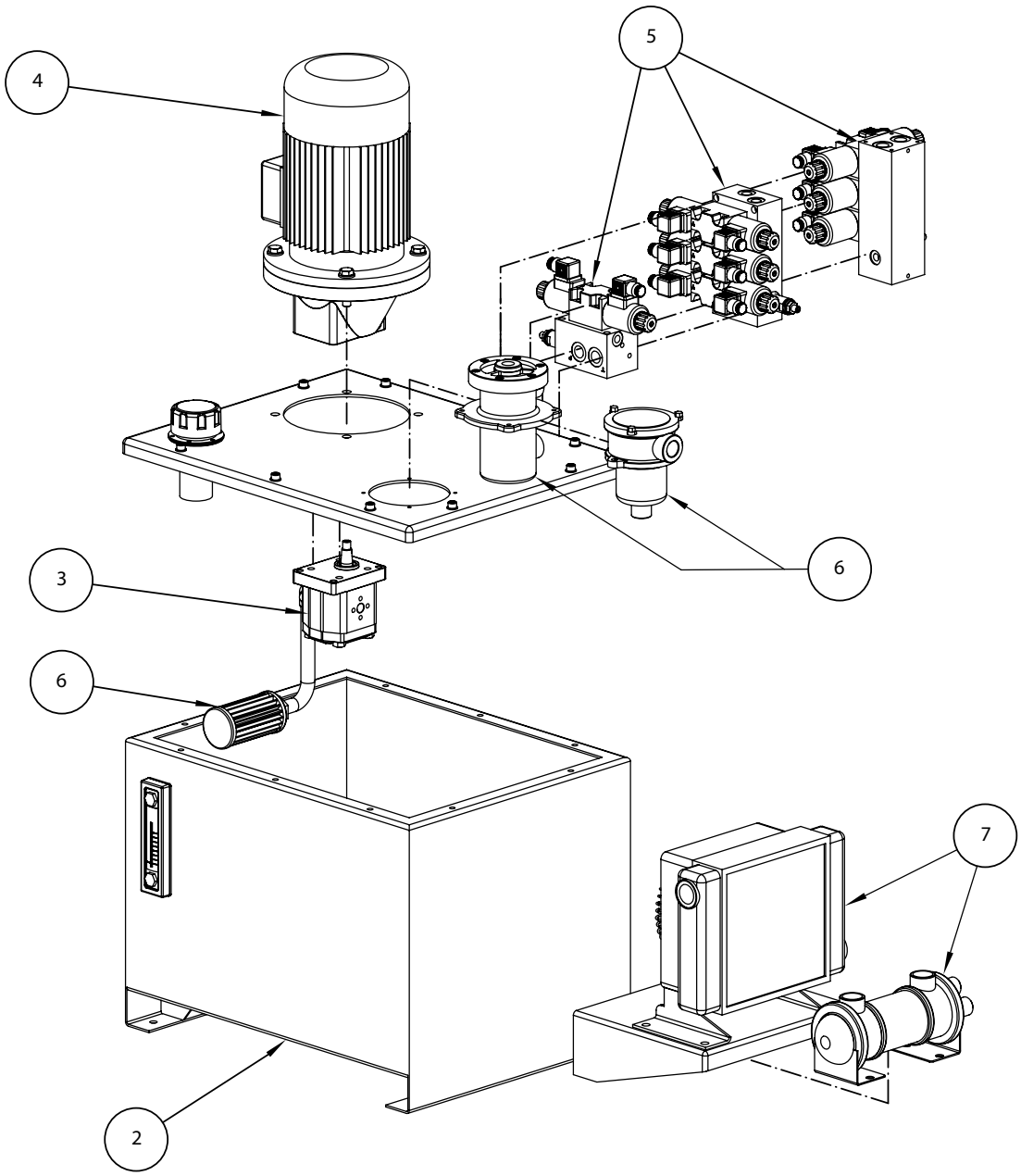

Tavola 0b

Installazione con motore orizzontale

- Le centraline standard con motore orizzontale, sono indicate per la realizzazione di impianti di dimensioni ridotte e dal design compatto. Grazie alle innumerevoli varianti di potenza e por-tata, ed alle svariate possibilità di configurazione, consentono di soddisfare qualsiasi esigenzaprogettuale.
- Disponibili tre serie di serbatoi SL, CF e CFP. Volumi serbatoi olio standard da 16 a 600 Litri.
- Possibilità di installare motori orizzontali in forma B5 con potenze da 0.33 a 30 Cv.
- Portate variabili a seconda del rapporto pressione/potenza da 0.25 a 60 cc/giro.
- Configurazioni con blocchi modulari in standard CEOP 3 o CETOP 5 a seconda delle portate richieste.» Disponibilità di accessori opzionali.

- Per qualsiasi chiarimento o accoppiamento speciale, contattare il nostro ufficio tecnico.

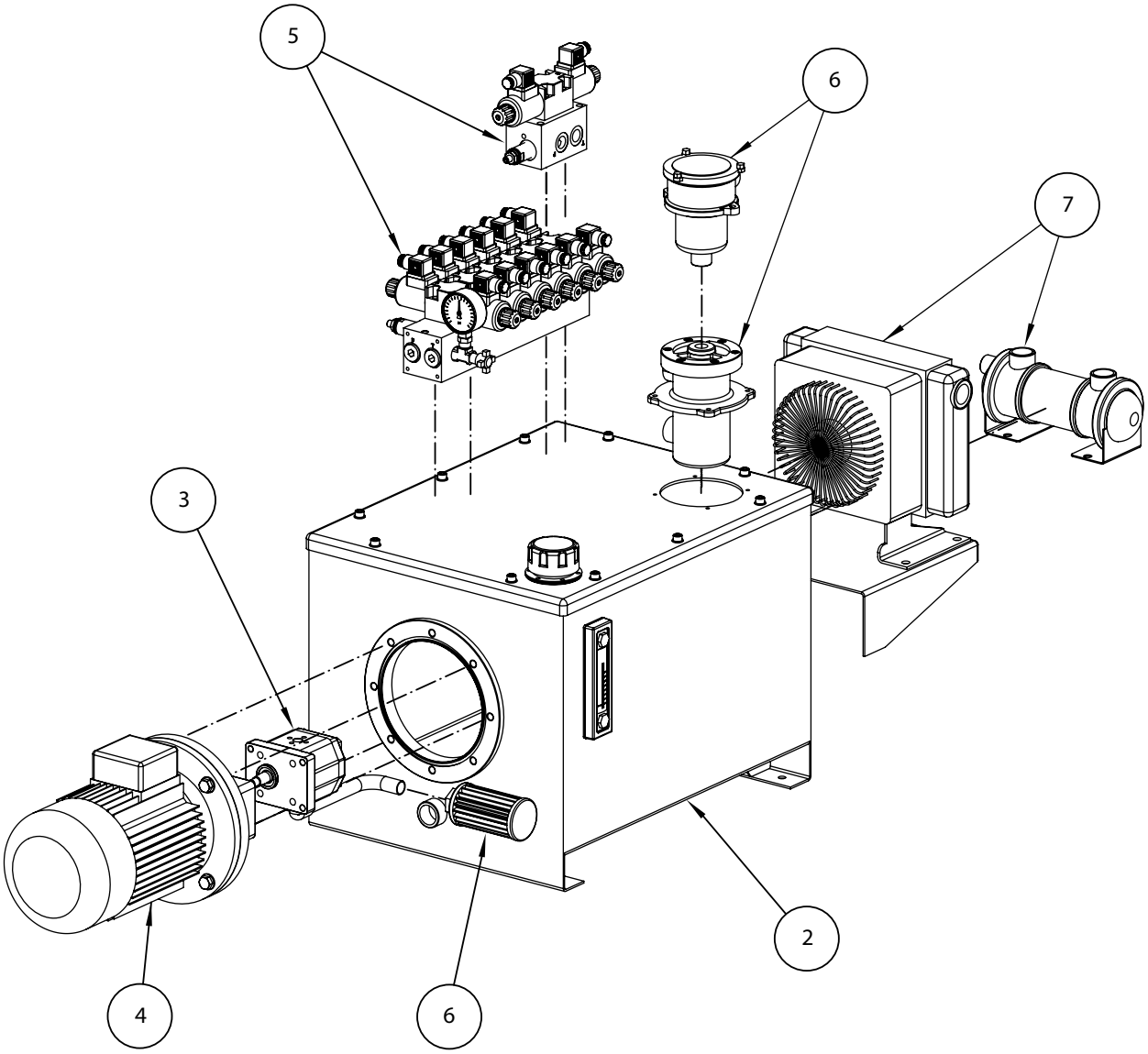

Tavola 0c

Installazione con pompa esterna

- Le centraline standard con pompa esterna sono centrali oleodinamiche studiate per l' installazione di grosse potenze. Sono particolarmente indicate per la realizzazione di unità di potenza con blocchi idraulici e componenti montati esternamente alla centrale. La particolare configurazione permette di intervenire rapidamente in caso di manutenzione.
- Disponibili serbatoi CF e CFP. Volumi serbatoi olio standard da 16 a 600 Litri.
- Possibilità di installare motori verticali in forma B3 con potenze da 0.33 a 30 Cv.
- Portate variabili a seconda del rapporto pressione/potenza da 0.25 a 60 cc/giro.
- Disponibilità di accessori opzionali.

- Per qualsiasi chiarimento o accoppiamento speciale, contattare il nostro ufficio tecnico

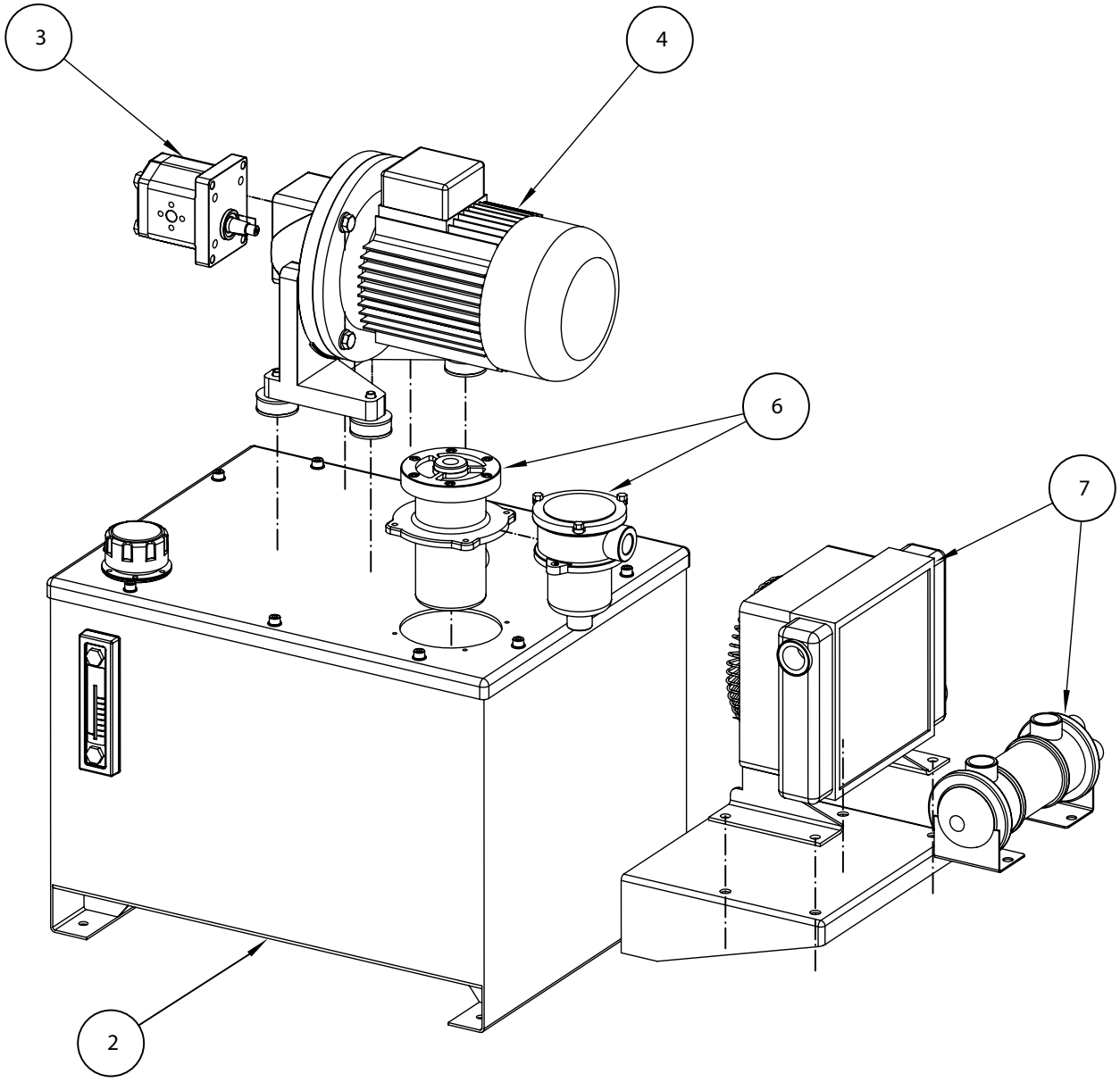

Tavola 0d

Installazione con motopompa inferiore

- Le centraline con motopompa inferiore sono indicate per la realizzazione di impianti di dimen-sioni ridotte e dal design compatto. Grazie alle innumerevoli varianti di potenza e portata, ed alle svariate possibilità di configurazione, possono soddisfarequalsiasi esigenza.
- Questo tipo di centrale viene realizzato utilizzando serbatoi standard montati su un telaio, oppure con serbatoi speciali realizzati ad hoc.
- Generalmente realizzati per contenere al massimo gli ingombri della centrale.

- Per qualsiasi chiarimento o accoppiamento speciale, contattare il nostro ufficio tecnico.

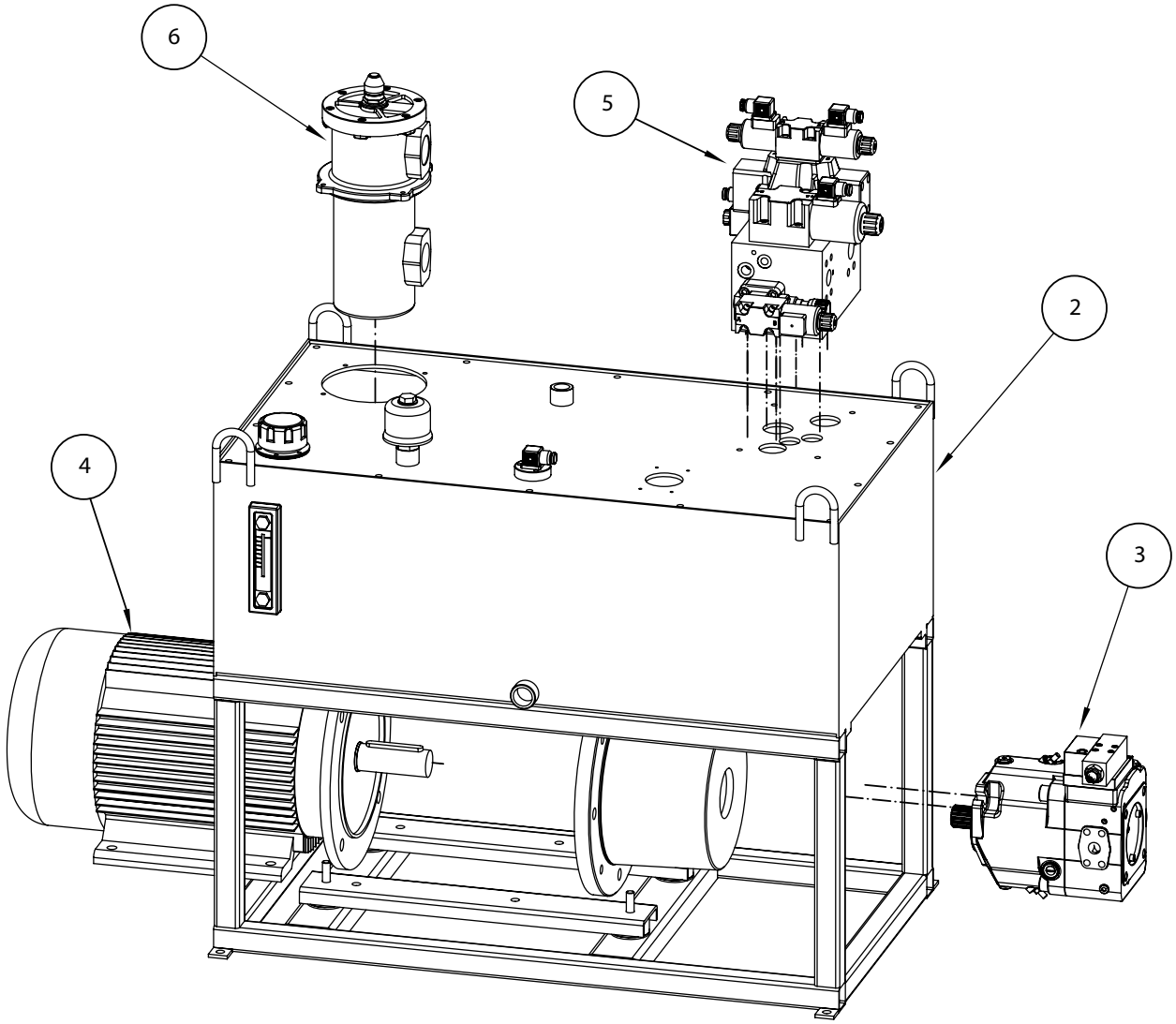

Tavola 0e

Installazione con motopompa su basamento

- Le centraline standard con motopompa sul basamento sono centrali oleodinamiche studiate per l' installazione di grosse potenze. Sono particolarmente indicate per la realizzazione di unità di potenza con blocchi idraulici e componenti montati esternamente alla centrale. La particolare configurazione permette di intervenire rapidamente in caso di manutenzione
- Questo tipo di centrale viene realizzato utilizzando serbatoi standard montati su un basamen-to, oppure con serbatoi speciali realizzati ad hoc.
- Generalmente realizzati per semplificare al massimo gli interventi tecnici e di manutenzionedella centrale.

- Per qualsiasi chiarimento o accoppiamento speciale, contattare il nostro ufficio tecnico.

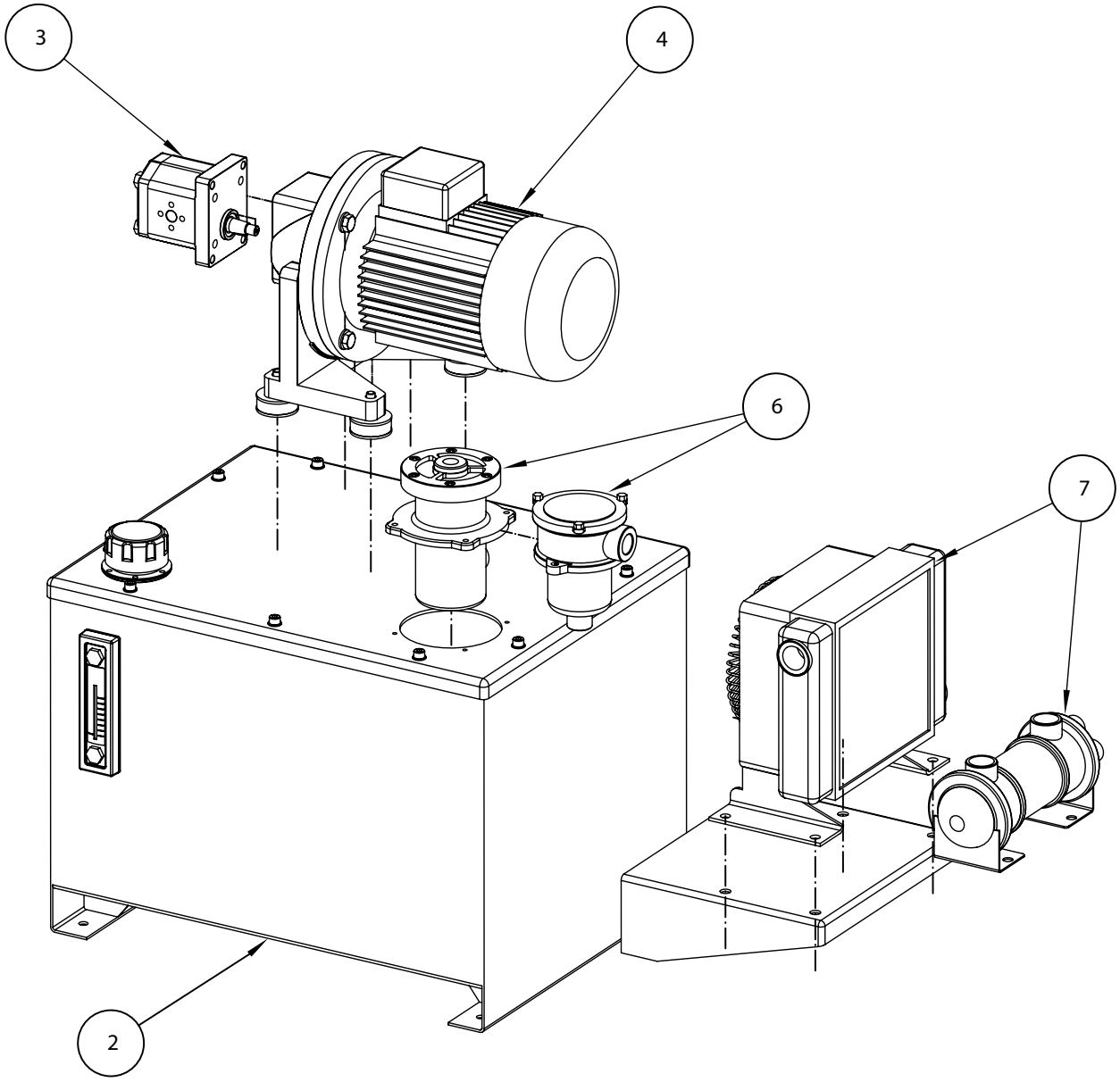

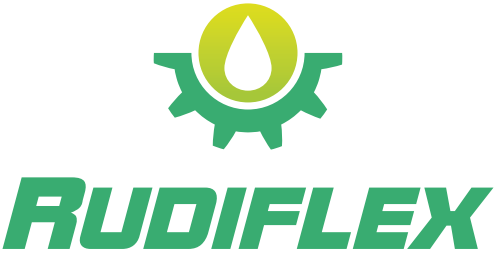

Via Madonnina 110
25018 Montichiari
(Brescia) - Italy
Ph: +39 030 96 50406
Fax: + 39 030 9664288

www.rudiflex.it